ଓଡ଼ିଶାର ବିରଳ ଓ ବିପନ୍ନ ଔଷଧୀୟ ବୃକ୍ଷଲତା

ବିଶ୍ୱନାଥ ହୋତା
ଅବସରପ୍ରାପ୍ତ ଉପବନ ସଂରକ୍ଷକ ଓ
ସମ୍ପାଦକ 'ବନୌଷଧି'

ପ୍ରକାଶକ :
ରାଜ୍ୟ ଔଷଧୀୟ ବୃକ୍ଷ ପରିଷଦ, ଭୁବନେଶ୍ୱର
ଓ
ଜିଲ୍ଲା ପରିବେଶ ସମିତି, ସମ୍ବଲପୁର

ଓଡ଼ିଶାର ବିରଳ ଓ ବିପନ୍ନ ଔଷଧୀୟ ବୃକ୍ଷଲତା

ଲେଖକ:
ବିଶ୍ୱନାଥ ହୋତା
ଅବସରପ୍ରାପ୍ତ ଉପବନ ସଂରକ୍ଷକ
ଓ ସମ୍ପାଦକ 'ବନୌଷଧି'

ପ୍ରଥମ ସଂସ୍କରଣ: ମାର୍ଚ୍ଚ ୨୦୧୨

ପ୍ରକାଶକ : ରାଜ୍ୟ ଔଷଧୀୟ ବୃକ୍ଷ ପରିଷଦ, ଭୁବନେଶ୍ୱର
ଓ ଜିଲ୍ଲା ପରିବେଶ ସମିତି, ସମ୍ବଲପୁର

ସତ୍ତ୍ୱାଧିକାରୀ : ଓଡ଼ିଶା ରାଜ୍ୟ ଔଷଧୀୟ ବୃକ୍ଷ ପରିଷଦ ଓ ଜିଲ୍ଲା ପରିବେଶ ସମିତି, ସମ୍ବଲପୁର, ୨୦୧୨

ପୁସ୍ତକରେ ପ୍ରକାଶିତ ତଥ୍ୟ ଔଷଧୀୟ ବୃକ୍ଷଲତା ଗବେଷଣା ତଥା ସଂରକ୍ଷଣ କାର୍ଯ୍ୟରେ ବ୍ୟବହାର କରାଯାଇପାରିବ, କିନ୍ତୁ ତଥ୍ୟ ସ୍ୱୀକାର ସମ୍ପର୍କରେ ସୂଚିତ କରିବା ପ୍ରୟୋଜନ ।

ସମୀକ୍ଷକ : ଜାମନଗରସ୍ଥିତ ଗୁଜୁରାଟ ଆୟୁର୍ବେଦ ବିଶ୍ୱବିଦ୍ୟାଳୟର ଆୟୁର୍ବେଦିକ ସ୍ନାତକୋତ୍ତର ଶିକ୍ଷା ଓ ଗବେଷଣା ପ୍ରତିଷ୍ଠାନର ଦ୍ରବ୍ୟଗୁଣ ବିଜ୍ଞାନ ବିଭାଗର ପ୍ରଧାପକ ଡା. ରବିନାରାୟଣ ଆଚାର୍ଯ୍ୟ, ଏମ୍.ଡ଼ି.

ପ୍ରଚ୍ଛଦ : ଜ୍ୟୋତିଷ ତ୍ରିପାଠୀ, ଭୁବନେଶ୍ୱର

ମୁଦ୍ରଣ :
ଜ୍ୟୋତି ଗ୍ରାଫିକ୍ସ, ସହିଦ ନଗର, ଭୁବନେଶ୍ୱର
ଫୋନ: (୦୬୭୪) ୨୫୪୪୨୦୯

ମୂଲ୍ୟ : ଟ.୨୫/-

Odishara Birala O Bipanna Aushadheeya Vrikshyalata

Author
Biswanath Hota
Retired Deputy Conservator of Forests
and Editor 'Banaushadhi'

First Edition : March 2012

Published by
State Medicinal Plants Board, Bhubaneswar
& District Environment Society, Sambalpur

Odisha State Medicinal Plants Board & District Environment Society, Sambalpur, 2012

The information can be used for research and conservation actions by various agencies interested in medicinal plant sector provided the source is acknowledged.

Reviewer : Dr. Rabi Narayan Acharya, MD (Ay)
Reader, Dept. of Dravyaguna Vigyan, Institute for P.G. Training and Research in Ayurveda, Gujarat Ayurveda University, Jamnagar, Gujarat-361008

Cover design
Jyotish Tripathy, Bhubaneswar

Printed at
Jyoti Graphics
Saheed Nagar, Bhubaneswar
Phone : (0674) 2544209

Price : ₹ 25/-

ଅଭିମତ

ବିବିଧ ସ୍ଥଳାକୃତି, ପ୍ରାକୃତିକ ପରିବେଶ ଓ କୃଷି ଜଳବାୟୁ ଯୋଗୁଁ ଆମ ରାଜ୍ୟ ଔଷଧୀୟ ବୃକ୍ଷଲତାର ଏକ ଗନ୍ତାଘର । ଦ୍ରୁତ ଜନସଂଖ୍ୟା ବୃଦ୍ଧି ସଙ୍ଗେ ସଙ୍ଗେ ବିବିଧ କାରଣରୁ ବନ ସଂପଦର କ୍ରମାଗତ ଅବକ୍ଷୟ ସହିତ କ୍ରମବର୍ଦ୍ଧିଷ୍ଣୁ ବଜାର ଚାହିଦା ମେଣ୍ଟାଇବା ପାଇଁ ଧ୍ୱଂସାତ୍ମକ ଉପାୟରେ ବନୌଷଧି କଞ୍ଚାମାଲ ସଂଗ୍ରହ କରାଯାଉଥିବାରୁ ବର୍ତ୍ତମାନ ରାଜ୍ୟରେ ୪୧ ପ୍ରକାର ମୂଲ୍ୟବାନ ଔଷଧୀୟ ବୃକ୍ଷଲତା ବିପଦଗ୍ରସ୍ତ ହୋଇଥିବାର ଜଣାପଡ଼ିଛି । ଏ ଗୁଡ଼ିକର ଆବଶ୍ୟକ ଚିହ୍ନଟ, ଔଷଧୀୟ ଗୁଣ, ପ୍ରାକୃତିକ ପରିବେଶରେ ଉପଯୁକ୍ତ ସଂରକ୍ଷଣ ଏବଂ ବଂଶ ବିସ୍ତାର ଇତ୍ୟାଦି ସଂପର୍କରେ ଜନସଚେତନତା ସୃଷ୍ଟି କରିବା ପାଇଁ ସମ୍ବଲପୁର ଜିଲ୍ଲା ପରିବେଶ ସମିତି 'ଓଡ଼ିଶାର ବିରଳ ଓ ବିପନ୍ନ ଔଷଧୀୟ ବୃକ୍ଷଲତା' ପୁସ୍ତକଟି ପ୍ରକାଶିତ କରିବା ପାଇଁ ସ୍ଥିର କରିଛି । ଏ ଦିଗରେ ବିଶେଷ ଅଭିଜ୍ଞତା ଥିବା ତଥା ବନୌଷଧି ପତ୍ରିକାର ସଂପାଦକ ଓ ଅବସରପ୍ରାପ୍ତ ଉପବନ ସଂରକ୍ଷକ ଶ୍ରୀଯୁକ୍ତ ବିଶ୍ୱନାଥ ହୋତା ଏହି ପୁସ୍ତକ ରଚନା କରିଥିବାରୁ ମୁଁ ଜିଲ୍ଲା ପରିବେଶ ସମିତି, ସମ୍ବଲପୁର ତରଫରୁ ତାଙ୍କୁ ହାର୍ଦ୍ଦିକ ଧନ୍ୟବାନ ଜ୍ଞାପନ କରୁଛି ।

ଔଷଧୀୟ ବୃକ୍ଷଲତା ସଂରକ୍ଷଣ ସଂପର୍କିତ ସଚେତନତା ସୃଷ୍ଟି ନିମନ୍ତେ ଓଡ଼ିଶା ରାଜ୍ୟ ଔଷଧୀୟ ବୃକ୍ଷ ପରିଷଦ ବନ ସଂରକ୍ଷଣ ସମିତି ଗୁଡ଼ିକର ସଭ୍ୟ ତଥା କ୍ଷେତ୍ର ବନ କର୍ମଚାରୀମାନଙ୍କର ଏକ ପ୍ରଶିକ୍ଷଣ ଶିବିର ଆୟୋଜନ ନିମନ୍ତେ ଆର୍ଥିକ ସହାୟତା ପ୍ରଦାନ କରି ଏହି ପୁସ୍ତକ ପ୍ରକାଶନରେ ସହାୟକ ହୋଇ ଥିବାରୁ ମୁଁ ପରିଷଦର ମୁଖ୍ୟ କାର୍ଯ୍ୟ ନିର୍ବାହୀ ଅଧିକାରୀ ତଥା ବନ ସଂରକ୍ଷକ ଶ୍ରୀଯୁକ୍ତ ପ୍ରଫୁଲ୍ଲ କୁମାର ମଲ୍ଲିକ, ଆଇ.ଏଫ୍.ଏସ୍‌ଙ୍କ ଠାରେ କୃତଜ୍ଞ । ବିଜ୍ଞାପନ ଦାତାମାନେ ପୁସ୍ତକ ପ୍ରକାଶନରେ ସହାୟତା କରିଥିବାରୁ ସେମାନେ ବିଶେଷ ଧନ୍ୟବାଦର ପାତ୍ର । ମୁଁ ଆଶାକରେଁ ଏହି ପ୍ରକାଶନଟି ଆମ ରାଜ୍ୟର ବିପଦାବସ୍ଥାରେ ଥିବା ଔଷଧୀୟ ବୃକ୍ଷଲତାଗୁଡ଼ିକର ସଂରକ୍ଷଣ ଦିଗରେ ଆବଶ୍ୟକ ଜନ ସଚେତନତା ସୃଷ୍ଟି କରିବାରେ ବିଶେଷ ସହାୟକ ହୋଇ ପାରିବ ।

ଏହି ପୁସ୍ତକର ପାଣ୍ଡୁଲିପିକୁ ପଢ଼ି, ସମୀକ୍ଷା କରି, ସୁଚିନ୍ତିତ ପରାମର୍ଶ ଦେଇ ପ୍ରକାଶନକୁ ଅଧିକ ଶିକ୍ଷଣୀୟ କରିଥିବାରୁ ମୁଁ ଜାମନଗରସ୍ଥିତ ଗୁଜରାଟ ଆୟୁର୍ବେଦ ବିଶ୍ୱବିଦ୍ୟାଳୟର ଆୟୁର୍ବେଦ ସ୍ନାତକୋତ୍ତର ଶିକ୍ଷା ଓ ଗବେଷଣା ପ୍ରତିଷ୍ଠାନର ଦ୍ରବ୍ୟଗୁଣ ବିଜ୍ଞାନ ବିଭାଗର ପ୍ରଧାପକ ଡା. ରବି ନାରାୟଣ ଆଚାର୍ଯ୍ୟ, ଏମ୍.ଡ଼ି.ଙ୍କ ଠାରେ ଗଭୀର କୃତଜ୍ଞତା ଜ୍ଞାପନ କରୁଛି ।

ସନ୍ତୋଷ ବନ୍ଛୁର୍
ସଂପାଦକ, ଜିଲ୍ଲା ପରିବେଶ ସମିତି ଓ
ବନଖଣ୍ଡ ଅଧିକାରୀ, ସମ୍ବଲପୁର ଦକ୍ଷିଣ ବନଖଣ୍ଡ

କୃତଜ୍ଞତା

ଭାରତୀୟ ଚିକିତ୍ସା ପଦ୍ଧତି ଏକ ସର୍ବ ପୁରାତନ ତଥା ବିଶ୍ୱ ପ୍ରସିଦ୍ଧ ଆଦର୍ଶ ଚିକିତ୍ସା ପଦ୍ଧତି ଅଟେ । ଏହି ପଦ୍ଧତି ତଥା ଗ୍ରାମାଞ୍ଚଳରେ ସ୍ୱାସ୍ଥ୍ୟସେବା ପାଇଁ ବହୁଳ ଭାବରେ ଆଦୃତ ହୋଇଥିବା ଲୋକଚିକିତ୍ସା ପଦ୍ଧତିରେ ଅନେକ ପ୍ରକାର ଔଷଧୀୟ ବୃକ୍ଷଲତା ବ୍ୟବହାର ହେଉଥିବାର ଦେଖାଯାଏ । କିନ୍ତୁ, ବିବିଧ କାରଣରୁ ଅନେକ ଔଷଧୀୟ ବୃକ୍ଷଲତା ଦୁଷ୍ପ୍ରାପ୍ୟ ତଥା ବିପଦାବସ୍ଥା ପ୍ରାପ୍ତ ହେବାର ଦେଖାଯାଉଛି । ଆମ ରାଜ୍ୟର ବିପଦାବସ୍ଥାରେ ଥିବା ୪୧ ପ୍ରକାର ଔଷଧୀୟ ବୃକ୍ଷଲତାର ସଂରକ୍ଷଣ ସମ୍ପର୍କରେ ସବିଶେଷ ତଥ୍ୟ ସହିତ ଅନେକ ବ୍ୟବହାର ଉପଯୋଗୀ ତଥ୍ୟ ଏହି ପୁସ୍ତକରେ ସ୍ଥାନିତ କରାଯାଇଛି ।

ଏହି ପୁସ୍ତକ ପ୍ରକାଶନ ପାଇଁ ସମସ୍ତ ଦାୟିତ୍ୱବହନ କରିଥିବାରୁ ଶ୍ରୀଯୁକ୍ତ ସନ୍ତୋଷ ବନ୍ଛୁର୍, ବନଖଣ୍ଡ ଅଧିକାରୀ ସମ୍ବଲପୁର ଦକ୍ଷିଣ ବନଖଣ୍ଡ ତଥା ସମ୍ପାଦକ, ସମ୍ବଲପୁର ଜିଲ୍ଲା ପରିବେଶ ସମିତିଙ୍କ ନିକଟରେ ମୁଁ ଆନ୍ତରିକ କୃତଜ୍ଞତା ଜ୍ଞାପନ କରୁଛି । ପୁସ୍ତକର ପାଣ୍ଡୁଲିପି ପ୍ରସ୍ତୁତି ସମୟରେ ପୁସ୍ତକକୁ ଶିକ୍ଷଣୀୟ ତଥା ବ୍ୟବହାର ଉପଯୋଗୀ କରିବା ପାଇଁ ଆବଶ୍ୟକ ପ୍ରେରଣା ତଥା ଦିଗ୍‌ଦର୍ଶନ ଦେଇଥିବାରୁ ଅବସରପ୍ରାପ୍ତ ବନସଂରକ୍ଷକ ଶ୍ରୀ ବିଜୟ କୁମାର ସ୍ୱାଇଁ, ଆଇ.ଆଇ.ଟି. ନୂଆଦିଲ୍ଲୀସ୍ଥିତ ଗଣିତ ବିଭାଗର ମୁଖ୍ୟ ତଥା ମୋର ଜ୍ୱାଇଁ ପ୍ରଫେସର ଡ଼. ଭବାନୀ ଶଙ୍କର ପଣ୍ଡା, ଅବସରପ୍ରାପ୍ତ ପ୍ରଧାପକ ତଥା ଭେଷଜ ସମିତି, ନରସିଂହନାଥର ସମ୍ପାଦକ ଡ.ମାନଭଞ୍ଜନ ପ୍ରଧାନଙ୍କ ନିକଟରେ କୃତଜ୍ଞତା ଜ୍ଞାପନ କରୁଛି । ପୁସ୍ତକରେ ପ୍ରକାଶିତ ଫଟୋଚିତ୍ରଗୁଡ଼ିକ ବାଛି ଓ ନିଜ ପାଖରେ ଥିବା କେତେକ ଫଟୋଚିତ୍ର ମିଶାଇ ସଜ୍ଜିତ କରି ପୁସ୍ତକକୁ ଅଧିକ ଶିକ୍ଷଣୀୟ କରିବା ପାଇଁ ସହଯୋଗ କରିଥିବାରୁ ବଲାଙ୍ଗୀରସ୍ଥିତ ନାଗାର୍ଜୁନ ଏଜୁକେଶନ୍ ସୋସାଇଟି ତଥା ପାର୍ବତୀ ବନୌଷଧି ଗବେଷଣା ଓ ପ୍ରାକୃତିକ ଚିକିତ୍ସା କେନ୍ଦ୍ର, ଗାନ୍ଧୀନଗର, ବଲାଙ୍ଗୀରର ସଭାପତି ଶ୍ରୀଯୁକ୍ତ ରାମଭକ୍ତ ମିଶ୍ରଙ୍କ ଠାରେ ହାର୍ଦ୍ଦିକ କୃତଜ୍ଞତା ଜ୍ଞାପନ କରୁଛି । ବନୌଷଧି କଞ୍ଚାମାଲର ବିକ୍ରୟ ସୁବିଧା ପାଇଁ ଓଡ଼ିଶାରେ ଥିବା ପଞ୍ଜୀକୃତ ଆୟୁର୍ବେଦ ଔଷଧ ନିର୍ମାତାମାନଙ୍କ ଠିକଣା ସମ୍ପର୍କିତ ତଥ୍ୟ ଭାରତୀୟ ଭେଷଜ ଓ ହୋମିଓପ୍ୟାଥି ରାଜ୍ୟ ନିର୍ଦ୍ଦେଶାଳୟରେ କାର୍ଯ୍ୟରତ ଗବେଷଣା ଅଧିକାରୀ ଡା.ନରେନ୍ଦ୍ର କୁମାର ହୋତା, ଯୋଗାଇ ଦେଇଥିବାରୁ ମୁଁ ତାଙ୍କୁ ଆନ୍ତରିକ କୃତଜ୍ଞତା ଜ୍ଞାପନ କରୁଛି । ପ୍ରକାଶନକୁ ଅଧିକ ଶିକ୍ଷଣୀୟ କରିବା ପାଇଁ ଆଞ୍ଚଳିତ ଉଦ୍ଭିଦ ସମ୍ପଦ କେନ୍ଦ୍ର ଦ୍ୱାରା ପ୍ରକାଶିତ 'Conservation Assessment and Management Prioritisation of Medicinal Plants in Odisha' ପୁସ୍ତକର କେତେକ ଫଟୋଚିତ୍ର କୃତଜ୍ଞତାର ସହିତ ଏହି ପୁସ୍ତକରେ ସ୍ଥାନିତ କରାଯାଇଛି । ଭବାନୀପାଟଣାସ୍ଥିତ କ୍ରିଏସନ୍‌ର ସତ୍ତ୍ୱାଧିକାରୀ ଶ୍ରୀ କେ.ଶରତ ବାବୁ ସ୍ୱଳ୍ପ ସମୟ ମଧ୍ୟରେ ପାଣ୍ଡୁଲିପି ଟାଇପ୍ କରିଥିବାରୁ ତାଙ୍କୁ ଅଶେଷ ଧନ୍ୟବାଦ ଜଣାଉଛି । ଭୁବନେଶ୍ୱରସ୍ଥିତ ଜ୍ୟୋତି ଗ୍ରାଫିକ୍ସର ସତ୍ତ୍ୱାଧିକାରୀ ଶ୍ରୀ ଜ୍ୟୋତିଷ ତ୍ରିପାଠୀ ଏହି ପୁସ୍ତକକୁ ସୁନ୍ଦର ଭାବରେ ଛପାଇଥିବାରୁ କୃତଜ୍ଞତା ଜ୍ଞାପନ କରୁଛି । ପୁସ୍ତକରେ ନିର୍ଭୁଲ ତଥା ନିର୍ଭରଯୋଗ୍ୟ ତଥ୍ୟ ଉପସ୍ଥାପନ କରିବା ପାଇଁ ମୁଁ ଯଥାସାଧ୍ୟ ଉଦ୍ୟମ କରିଥିଲେ ହେଁ, ପ୍ରକାଶନରେ କୌଣସି ତ୍ରୁଟି ଦୃଷ୍ଟିଗୋଚର ହେଲେ ଜଣାଇବା ପାଇଁ ପାଠକ-ପାଠିକାମାନଙ୍କୁ ବିନମ୍ର ଅନୁରୋଧ । ଏହାଦ୍ୱାରା ଆଗାମୀ ସଂସ୍କରଣଗୁଡ଼ିକୁ ଆହୁରି ଶିକ୍ଷଣୀୟ କରାଯାଇପାରିବ ।

ବିଶ୍ୱନାଥ ହୋତା

ଅବସରପ୍ରାପ୍ତ ଉପବନ ସଂରକ୍ଷକ

ମୁଖବନ୍ଧ

ବହୁ ପୁରାତନ କାଳରୁ ଆମ ଦେଶରେ ସ୍ୱାସ୍ଥ୍ୟସେବା ପାଇଁ ଔଷଧୀୟ ବୃକ୍ଷଲତା ବ୍ୟବହାର ହୋଇ ଆସୁଅଛି । ପୁନଶ୍ଚ ଆମ ରାଜ୍ୟ ଔଷଧୀୟ ଓ ସୁଗନ୍ଧିଯୁକ୍ତ ବୃକ୍ଷଲତାରେ ପରିପୂର୍ଣ୍ଣ ଏକ ସମୃଦ୍ଧ ରାଜ୍ୟ । ଦେଶର ପ୍ରାୟ ଏକ ପଞ୍ଚମାଂଶ ଉଦ୍ଭିଦ ଆମ ରାଜ୍ୟରେ ଦେଖାଯାଇଥାଏ । କିନ୍ତୁ ବୃହତ୍ ନଦୀବନ୍ଧ ଯୋଜନା, ଶିଳ୍ପର ବହୁଳ ପ୍ରସାର, ଖଣି ଖନନ, ଗମନାଗମନର ବିକାଶ ଇତ୍ୟାଦି ବହୁବିଧ ଅଣଜଙ୍ଗଲ କାର୍ଯ୍ୟ ପାଇଁ ବନାଞ୍ଚଳର ଆୟତନ ଦ୍ରୁତ ଗତିରେ ହ୍ରାସ ପାଇବା ସହିତ କ୍ରମବର୍ଦ୍ଧିଷ୍ଣୁ ବଜାର ଚାହିଦା ମେଣ୍ଟାଇବା ପାଇଁ ପ୍ରାୟ ନବେ ପ୍ରତିଶତରୁ ଊର୍ଦ୍ଧ୍ୱ ପରିମାଣ ବନୌଷଧି କଞ୍ଚାମାଲ ପ୍ରାକୃତିକ ଜଙ୍ଗଲରୁ ଧ୍ୱଂସାତ୍ମକ ଉପାୟରେ ସଂଗ୍ରହ କରାଯାଉଥିବାରୁ ଅନେକ ଔଷଧୀୟ ବୃକ୍ଷଲତା ଦୁଷ୍ପ୍ରାପ୍ୟ ହେବା ସଙ୍ଗେ ସଙ୍ଗେ ବିରଳ ତଥା ବିପନ୍ନ ହେବାରେ ଲାଗିଛି । ୨୦୦୭ ମସିହା ଅକ୍ଟୋବର ମାସରେ ଭୁବନେଶ୍ୱର ଠାରେ ଅନୁଷ୍ଠିତ ହୋଇଥିବା ଏ ସମ୍ପର୍କିତ କର୍ମଶାଳାରେ ଓଡ଼ିଶାରେ ୪୧ ପ୍ରକାର ଔଷଧୀୟ ବୃକ୍ଷଲତା ବିପଦାବସ୍ଥାରେ ଥିବା ଚିହ୍ନଟ କରାଯାଇଛି । ଏହି କର୍ମଶାଳାରେ ପ୍ରକୃତି ଓ ପ୍ରାକୃତିକ ସମ୍ପଦ ସଂରକ୍ଷଣର ଆନ୍ତର୍ଜାତୀୟ ସଂଘ (IUCN - International Union for Conservation of Nature and Natural Resources)ର ଆଇୟୁସିଏନ୍ ଭର୍ସନ ୩.୧:ଆଇୟୁସିଏନ୍ (୨୦୦୦)ରେ ଉଲ୍ଲିଖିତ ମାର୍ଗଦର୍ଶୀ ନୀତି ଅନୁସାରେ ବିପଦାବସ୍ଥାରେ ଥିବା ଔଷଧୀୟ ବୃକ୍ଷଲତାର ଶ୍ରେଣୀ ବିଭାଜନ ସ୍ଥିତି ଆକଳନ କରାଯାଇ ସଂରକ୍ଷଣ ପାଇଁ ବିହିତ ପରାମର୍ଶ ଦିଆଯାଇଛି । ଏ ସମ୍ପର୍କରେ ଭୁବନେଶ୍ୱର ସ୍ଥିତ ଆଞ୍ଚଳିକ ଉଦ୍ଭିଦ ସମ୍ପଦ କେନ୍ଦ୍ର ଓ ବାଙ୍ଗାଲୋରସ୍ଥିତ ସ୍ୱନାମଧନ୍ୟ ସ୍ୱେଚ୍ଛାସେବୀ ଅନୁଷ୍ଠାନ 'ଫାଉଣ୍ଡେସନ୍ ଫର୍ ରିଭାଇଟାଲାଇଜେସନ୍ ଅଫ୍ ଲୋକାଲ୍ ହେଲ୍ଥ ଟ୍ରାଡ଼ିସନ୍ସ'ର ମିଳିତ ଆନୁକୂଲ୍ୟରେ ଇଂରାଜୀ ପୁସ୍ତକ "Conservation Assessment and Management Prioritisation for Medicinal Plants of Odisha" ପ୍ରକାଶିତ ହୋଇଥିଲେ ହେଁ ଜଙ୍ଗଲ ସୁରକ୍ଷାରେ ଅଧିଷ୍ଠିତ ଅନେକ ବନଖଣ୍ଡ ଅଧିକାରୀଙ୍କ ପାଖରେ ମଧ୍ୟ ଏ ଯାବତ୍ ଏହି ପୁସ୍ତକ ଉପଲବ୍ଧ ହୋଇନାହିଁ । ପୁନଶ୍ଚ ଏ ସମ୍ପର୍କରେ ଓଡ଼ିଆ ଭାଷାରେ କୌଣସି ପୁସ୍ତକ ଅଦ୍ୟାବଧି ପ୍ରକାଶିତ ହୋଇନାହିଁ ।

ଏଣୁ ଏହି ପୁସ୍ତକରେ ବିପଦାବସ୍ଥାରେ ଥିବା ପ୍ରତ୍ୟେକ ଔଷଧୀୟ ବୃକ୍ଷଲତାର ନାମ, ସ୍ୱରୂପ, ଉତ୍ପତ୍ତି ସ୍ଥାନ, ଔଷଧୀୟ ଗୁଣ, ବଂଶବିସ୍ତାର, ଚିରନ୍ତନ ଅମଳ, ବିପଦାବସ୍ଥାର ଶ୍ରେଣୀଭୁକ୍ତ ସ୍ଥିତି ଓ ସଂରକ୍ଷଣର ଉପାୟ ସମ୍ପର୍କରେ ବିଷଦ୍ ଭାବରେ ଉଲ୍ଲିଖିତ ଅଛି । ଏତଦ୍‌ବ୍ୟତୀତ ବିପଦାବସ୍ଥାରେ ଥିବା ବୃକ୍ଷଲତାର ଶ୍ରେଣୀ ବିଭାଜନର ସଂଜ୍ଞା ଓ ଉତ୍ତମ ବଂଶ ବିସ୍ତାର ପଦ୍ଧତି, ଉତ୍ତମ ଅମଳ ପଦ୍ଧତି, ଅମଳ ପରବର୍ତ୍ତୀ ଯତ୍ନ, ସମ୍ପର୍କିତ ବିଜ୍ଞାନ ସମ୍ମତ ପ୍ରଚଳିତ ମାର୍ଗଦର୍ଶୀ ନୀତି ସ୍ଥାନିତ କରାଯାଇଛି । ପୁନଶ୍ଚ, ମଂଜି ପ୍ରାପ୍ତସ୍ଥାନର କେତେକ ଠିକଣା, ପ୍ରକ୍ରିୟାକରଣ ପାଇଁ ଉପକରଣ ପ୍ରାପ୍ତିସ୍ଥାନର ଠିକଣା, ବିକ୍ରୟ ସୁବିଧା ପାଇଁ ଓଡ଼ିଶାର ପଞ୍ଜୀକୃତ ଆୟୁର୍ବେଦିକ ଔଷଧ ନିର୍ମାତା ଗୁଡ଼ିକର ଠିକଣା,

ବନୌଷଧି କଞ୍ଚାମାଲ ସଂଗ୍ରହ ଓ ବ୍ୟବସାୟ ସମ୍ପର୍କିତ ପ୍ରଚଳିତ ଆଇନ୍, ବନୌଷଧି ଚାଷରେ ଆର୍ଥିକ ସହାୟତା ଇତ୍ୟାଦି ଅନେକ ଉପାଦେୟ ତଥ୍ୟ ପ୍ରକାଶିତ କରାଯାଇଛି । ପାଠକପାଠିକା ମାନଙ୍କ ସୁବିଧା ପାଇଁ ବିପଦାବସ୍ଥାରେ ଥିବା ଔଷଧୀୟ ବୃକ୍ଷଲତା ସମ୍ପର୍କରେ ପ୍ରକାଶିତ ତଥ୍ୟ ଅ, ଆ କ୍ରମରେ ଉଲ୍ଲିଖିତ ଅଛି । ବିପଦାବସ୍ଥାରେ ଥିବା ପ୍ରତ୍ୟେକ ଔଷଧୀୟ ବୃକ୍ଷଲତାକୁ ସହଜରେ ଚିହ୍ନଟ କରିବା ପାଇଁ ପୁସ୍ତକରେ ପ୍ରକାଶିତ ପ୍ରତ୍ୟେକ ଉଦ୍ଭିଦର ବିଜ୍ଞାନ ସମ୍ମତ ବର୍ଣ୍ଣନା ସହିତ ରଙ୍ଗୀନ ଫଟୋଚିତ୍ର ପ୍ରକାଶିତ କରାଯାଇଛି । ପ୍ରାକୃତିକ ଜଙ୍ଗଲରେ ବିରଳ ଓ ବିପନ୍ନ ଔଷଧୀୟ ବୃକ୍ଷଲତା ଗୁଡ଼ିକର ଉପଯୁକ୍ତ ସଂରକ୍ଷଣ ପାଇଁ ବର୍ତ୍ତମାନ ସୁଦ୍ଧା ରାଜ୍ୟର ଆଠଟି ସ୍ଥାନରେ ଔଷଧୀୟ ବୃକ୍ଷଲତା ସଂରକ୍ଷଣ ଅଞ୍ଚଳ ସ୍ଥାପିତ କରାଯାଇ ସୁରକ୍ଷା ପ୍ରଦାନ କରାଯାଉଥିଲେ ହେଁ ଅନେକ ବିପଦଗ୍ରସ୍ତ ଔଷଧୀୟ ଉଦ୍ଭିଦ ପାଇଁ ଏ ପର୍ଯ୍ୟନ୍ତ ସଂରକ୍ଷଣ ଅଞ୍ଚଳ ଚିହ୍ନଟ କରାଯାଇନାହିଁ । ସଂରକ୍ଷଣ କାର୍ଯ୍ୟକୁ ଅଧିକ ତ୍ୱରାନ୍ୱିତ କରିବା ପାଇଁ ପ୍ରତ୍ୟେକ ଔଷଧୀୟ ବୃକ୍ଷଲତାର ଉପସ୍ଥିତିସ୍ଥାନ ଏହି ପୁସ୍ତକରେ ସ୍ୱଷ୍ଟ ଭାବରେ ଉଲ୍ଲେଖ କରାଯାଇଛି । ବୃକ୍ଷଲତାର ବଂଶବିସ୍ତାର ସମ୍ପର୍କରେ ଆବଶ୍ୟକ ଜନସଚେତନତା ସୃଷ୍ଟି ପାଇଁ ଏ ସମ୍ପର୍କିତ ମୋର ଦୀର୍ଘ ବର୍ଷର ବ୍ୟକ୍ତିଗତ ଅନୁଭୂତି ସହିତ ବର୍ତ୍ତମାନ ସୁଦ୍ଧା ପ୍ରକାଶିତ ନିର୍ଭରଯୋଗ୍ୟ ତଥ୍ୟ ଉଲ୍ଲିଖିତ କରାଯାଇଛି । ବିପଦଗ୍ରସ୍ତ ସ୍ଥିତି ଓ ସଂରକ୍ଷଣ ପାଇଁ ଆବଶ୍ୟକ ପଦକ୍ଷେପ ନେବା ସକାଶେ ସୁଚିନ୍ତିତ ପରାମର୍ଶ ଦେବା ସହିତ ଗବେଷଣାର ଗୁରୁତ୍ୱ ସମ୍ପର୍କରେ ସୂଚିତ କରାଯାଇଛି ।

ସାଧାରଣତଃ ବିରଳ ତଥା ବିପନ୍ନ ଶ୍ରେଣୀଭୁକ୍ତ ବନୌଷଧିର କଞ୍ଚାମାଲ ଦୁଷ୍ପ୍ରାପ୍ୟ ହେଉଥିବାରୁ ବଜାର ଚାହିଦା ହୁ ହୁ ହୋଇ ବଢ଼ିଚାଲିଛି । ଉଦାହରଣ ସ୍ୱରୂପ ଆମ ରାଜ୍ୟରେ ସର୍ବାଧିକ ମୂଲ୍ୟରେ ବିକ୍ରୟ ହେଉଥିବା ରାସ୍ନାଜଡ଼ୀର ମୂଲ୍ୟ ୨୦୦୭ ମସିହାରେ କିଲୋ ପ୍ରତି ୪୦୦ ରୁ ୫୦୦ ଟଙ୍କା ଥିବା ସ୍ଥଳେ ବର୍ତ୍ତମାନ ଏହାର ବଜାର ଦର କିଲୋ ପ୍ରତି ପ୍ରାୟ ୨୮୦୦ ଟଙ୍କା ରହିଛି । ଅଥଚ ଏହାର ବଂଶବିସ୍ତାର ଓ ଚାଷ ସମ୍ପର୍କରେ ଅଦ୍ୟାବଧି ଗବେଷଣା ଆରମ୍ଭ ହୋଇନାହିଁ । ଅଗ୍ରାଧିକାର ଭିତ୍ତିରେ ଏହାକୁ ସଂରକ୍ଷଣ କରା ନ ଗଲେ ବିଲୁପ୍ତ ହେବାର ଯଥେଷ୍ଟ ସମ୍ଭାବନା ରହିଛି ।

ଏହି ପୁସ୍ତକଟି ଆମ ରାଜ୍ୟର ବିପଦାବସ୍ଥାରେ ଥିବା ବୃକ୍ଷଲତାର ସଂରକ୍ଷଣ ଦିଗରେ ବନସଂରକ୍ଷଣ ସମିତି ସଭ୍ୟ, ସଭ୍ୟା, ଗୋଷ୍ଠୀ ବନ କମିଟିର ସଭ୍ୟ, ସଭ୍ୟା, ବନ ବିଭାଗର କ୍ଷେତ୍ର କର୍ମଚାରୀ, ସମ୍ପ୍ରସାରଣ ଅଧିକାରୀ, ଚାଷୀ, ଔଷଧ ନିର୍ମାତା, ସ୍ୱେଚ୍ଛାସେବୀ ସଂଗଠନ, ଗବେଷକ, ବୈଜ୍ଞାନିକ ତଥା ବୃକ୍ଷଲତା ସଂରକ୍ଷଣରେ ଆଗ୍ରହୀ ବ୍ୟକ୍ତି ବିଶେଷଙ୍କ ମଧ୍ୟରେ ଆବଶ୍ୟକ ସଚେତନତା ସୃଷ୍ଟି କରିବାରେ ସହାୟକ ହୋଇପାରିଲେ ମୋର ଶ୍ରମ ସାର୍ଥକ ହେବ ।

ବିଶ୍ୱନାଥ ହୋତା
ଅବସରପ୍ରାପ୍ତ ଉପବନ ସଂରକ୍ଷକ

ସୂଚୀପତ୍ର

କ୍ର.ନଂ.	ବିଷୟବସ୍ତୁ	ପୃଷ୍ଠା ସଂଖ୍ୟା
୧.	'ସଂରକ୍ଷଣ'ର ସଂଜ୍ଞା	୧
୨.	ଔଷଧୀୟ ବୃକ୍ଷଲତା ସଂରକ୍ଷଣର ଆବଶ୍ୟକତା	୩
୩.	ବିପଦଗ୍ରସ୍ତ ବୃକ୍ଷଲତାର ଶ୍ରେଣୀ ବିଭାଜନ	୪
୪.	ଓଡ଼ିଶାର ବିପଦାଗ୍ରସ୍ତ ଔଷଧୀୟ ବୃକ୍ଷଲତା	୭
୫.	ଉଦ୍ଭିଦ ବିଜ୍ଞାନ ନାମାନୁସାରେ ବିପଦଗ୍ରସ୍ତ ଔଷଧୀୟ ବୃକ୍ଷଲତା	୯
୬.	ଉତ୍ତମ ଅମଳ ପଦ୍ଧତି	୧୧
୭.	ଅମଳ ପରବର୍ତ୍ତୀ ଆବଶ୍ୟକ ଯତ୍ନ	୧୨
୮.	ଉତ୍ତମ ବଂଶବିସ୍ତାର ପଦ୍ଧତି	୧୩
୯.	ଅରଗୁଣା	୧୫
୧୦.	ଅଶୋକ	୧୭
୧୧.	କଣ୍ଟି (ତରି)	୨୦
୧୨.	କେଳିଆକନ୍ଦ	୨୨
୧୩.	କୃଷ୍ଣପନ୍ନୀ	୨୩
୧୪.	ଗଜ ପିପ୍ପଳୀ	୨୫
୧୫.	ଗୁରୁଡୁ	୨୭
୧୬.	ଘୋଡ଼ା ବାଇଡ଼ଙ୍କ	୨୯
୧୭.	ଚିରେତା	୩୧
୧୮.	ଛୁରିଆକନ୍ଦା	୩୩
୧୯.	ଡିହୁଡ଼ୀ	୩୫
୨୦.	ନାଗେଶ୍ୱର	୩୭
୨୧.	ନିର୍ମଳୀ	୩୯
୨୨.	ପସାରୁଣୀ	୪୧
୨୩.	ପାଞ୍ଚ ଆଙ୍ଗୁଳିଆ	୪୩
୨୪.	ପାଟୁଳି	୪୫
୨୫.	ପାଣି ଆମ୍ବ	୪୭
୨୬.	ପାଣିକୁସୁମ	୪୯
୨୭.	ପେଙ୍ଗୁ	୫୧
୨୮.	ପିଆଶାଳ	୫୩

୨୯.	ପିପ୍ପଳୀ	୫୫
୩୦.	ପିଲୁ (ମେସ୍ୱାକ)	୫୮
୩୧.	ଫଣଫଣା	୬୦
୩୨.	ବରୁଣ	୬୨
୩୩.	ବାଇବିଡ଼ଙ୍ଗ	୬୪
୩୪.	ବିଡ଼ଙ୍ଗ	୬୬
୩୫.	ଭର୍ଦା	୬୮
୩୬.	ଭୂଇଁ କଖାରୁ	୭୦
୩୭.	ମଖା	୭୨
୩୮.	ମଂଘାଇ (ଓଝାର)	୭୪
୩୯.	ମିରିଗଲଣ୍ଡି	୭୬
୪୦.	ମେଧା	୭୮
୪୧.	ମୋରେଇ	୮୦
୪୨.	ରଣବେଲ	୮୨
୪୩.	ରାମକେଦାର (ଅଦାଫୁଲ)	୮୪
୪୪.	ରାସ୍ନାଜଡ଼ୀ	୮୬
୪୫.	ଲୋଧ୍ର	୮୮
୪୬.	ଶିଶୁମାର	୯୦
୪୭.	ସର୍ପଗନ୍ଧା	୯୨
୪୮.	ସମ୍ବରଶିଙ୍ଗା	୯୫
୪୯.	ସିତାମ୍ବୁ	୯୮
୫୦.	ପ୍ରକ୍ରିୟାକରଣ (Processing)	୧୦୦
୫୧.	ଔଷଧୀୟ ବୃକ୍ଷଲତା ସଂଗ୍ରହ ଓ ବ୍ୟବସାୟ ସମ୍ପର୍କିତ କେତେକ ଆଇନ	୧୦୨
୫୨.	ଔଷଧୀୟ ବୃକ୍ଷଲତା ଚାଷରେ ଆର୍ଥିକ ସହାୟତା	୧୦୪
୫୩.	ଔଷଧୀୟ ବୃକ୍ଷଲତାର ମଂଜି ଓ ଚାରା ପ୍ରାପ୍ତିସ୍ଥାନର ଠିକଣା	୧୦୫
୫୪.	ପ୍ରକ୍ରିୟାକରଣ ପାଇଁ ଉପକରଣ ପ୍ରାପ୍ତିସ୍ଥାନର ଠିକଣା	୧୦୬
୫୫.	ଓଡ଼ିଶାର ଆୟୁର୍ବେଦ ଔଷଧ ନିର୍ମାତାଙ୍କ ଠିକଣା ଓ କେତେକ ଉପଯୋଗୀ ୱେବ୍‌ସାଇଟ୍	୧୧୭
୫୬.	କେତେକ ଉପଯୋଗୀ ଠିକଣା	୧୧୮
୫୭.	ଓଡ଼ିଶାର କେତେକ ବ୍ୟବସାୟୀଙ୍କ ଠିକଣା	୧୨୦
୫୮.	ଇଂରାଜୀ–ଓଡ଼ିଆ ଶବ୍ଦକୋଷ ଓ ସଂକ୍ଷେପଣ (Abbreviation)	୧୨୨
୫୯.	ସହାୟକ ଗ୍ରନ୍ଥସୂଚୀ	୧୨୩
୬୦.	ଉଦ୍ଭିଦ ବିଜ୍ଞାନ ନାମାନୁସାରେ ସୂଚୀପତ୍ର	୧୨୫

'ସଂରକ୍ଷଣ'ର ସଂଜ୍ଞା

ମାନବ ଜାତି ସହିତ ସମସ୍ତ ଜୀବଜଗତର ଉପକାର ପାଇଁ ଜୈବମଣ୍ଡଳର ଯେଉଁ ସୁପରିଚାଳନା କରାଯାଏ, ଯାହାଦ୍ୱାରା ବର୍ତ୍ତମାନ ବଂଶଧର ଚିରନ୍ତନ ଉପକାର ପାଇବା ସଙ୍ଗେ ସଙ୍ଗେ ଭବିଷ୍ୟତ ବଂଶଧରଙ୍କ ଆବଶ୍ୟକତା ଓ ଆଶା ପାଇଁ ସୁରକ୍ଷିତ ରହିଥାଏ, ତାହାକୁ 'ସଂରକ୍ଷଣ' କୁହାଯାଏ ।

ପରିଶିଷ୍ଟ–କ

ଔଷଧୀୟ ବୃକ୍ଷଲତା ସଂରକ୍ଷଣ

- **ସ୍ୱସ୍ଥାନୀୟ ସଂରକ୍ଷଣ** (In-Situ)
- **ଅନ୍ୟସ୍ଥାନୀୟ ସଂରକ୍ଷଣ** (Ex-Situ)

ସ୍ୱସ୍ଥାନୀୟ ସଂରକ୍ଷଣ

(୧) ସୁରକ୍ଷିତ ଅଞ୍ଚଳ (Protected Area)

(୨) ଔଷଧୀୟ ବୃକ୍ଷଲତା ସଂରକ୍ଷଣ ଅଞ୍ଚଳ (Medicinal Plant Conservation Area)

(୩) ଔଷଧୀୟ ବୃକ୍ଷଲତା ଉନ୍ନୟନ ଅଞ୍ଚଳ (Medicinal Plant Development Area)

(୪) ଅନ୍ୟାନ୍ୟ ବନାଞ୍ଚଳ

(୧) ସୁରକ୍ଷିତ ଅଞ୍ଚଳ:

(କ) ଜୈବ ମଣ୍ଡଳ, (ଖ) ଜାତୀୟ ଉଦ୍ୟାନ, (ଗ) ଅଭୟାରଣ୍ୟ, (ଘ) ଐତିହାସିକ ଓ ସାଂସ୍କୃତିକ ମହତ୍ତ୍ୱଥିବା ସ୍ଥାନ, (ଙ) ପବିତ୍ର ତୋଟା, (ଚ) ଭୌଗୋଳିକ ଓ ପର୍ଯ୍ୟଟନର ମହତ୍ତ୍ୱଥିବା ସ୍ଥାନ (ଛ) ଅନ୍ୟାନ୍ୟ ସୁରକ୍ଷିତ ଅଞ୍ଚଳ । ଏପରି ଅଞ୍ଚଳରେ ସୁରକ୍ଷା ଓ ଗବେଷଣା କାର୍ଯ୍ୟ ମୁଖ୍ୟତଃ କରାଯାଇଥାଏ ।

(୨) ଔଷଧୀୟ ବୃକ୍ଷଲତା ସଂରକ୍ଷଣ ଅଞ୍ଚଳ:

ବରଗଡ଼ ଜିଲ୍ଲାସ୍ଥିତ ନରସିଂହନାଥ ନିକଟସ୍ଥ ଗନ୍ଧମାର୍ଦ୍ଦନ ଜଙ୍ଗଲ, ବଲାଙ୍ଗୀର ଜିଲ୍ଲାସ୍ଥିତ ହରିଶଙ୍କର ନିକଟସ୍ଥ ଗନ୍ଧମାର୍ଦ୍ଦନ ଜଙ୍ଗଲ, ଖୋର୍ଦ୍ଧା ଜିଲ୍ଲାସ୍ଥିତ ଟାମଣା ଜଙ୍ଗଲ, ଢେଙ୍କାନାଳ ଜିଲ୍ଲାର କପିଳାସ, ନୂଆପଡ଼ା ଜିଲ୍ଲାର ଗୁରୁଡ଼ଙ୍ଗର, ମୟୂରଭଞ୍ଜର ସାତକୋଶିଆ, ଦେଓଗଡ଼ର ପ୍ରଧାନପାଟ ଓ କେନ୍ଦ୍ରାପଡ଼ା ଜିଲ୍ଲାର କଂସାରିଡ଼ିହି ଠାରେ ଔଷଧୀୟ ବୃକ୍ଷଲତା ସଂରକ୍ଷଣ ଅଞ୍ଚଳ ସ୍ଥାପିତ କରାଯାଇ ବିପଦଗ୍ରସ୍ତ ବନୌଷଧି ଗୁଡ଼ିକର ସଂରକ୍ଷଣ କରାଯାଉଛି ।

ଔଷଧୀୟ ବୃକ୍ଷଲତା ପ୍ରାକୃତିକ ଭାବରେ ଦେଖାଯାଉଥିବା ବନାଞ୍ଚଳ ଚିହ୍ନଟ କରାଯାଇ ସଂରକ୍ଷଣ କାର୍ଯ୍ୟକ୍ରମ କାର୍ଯ୍ୟକାରୀ କରାଯାଏ ।

ଔଷଧୀୟ ବୃକ୍ଷଲତା ସଂରକ୍ଷଣ ଅଞ୍ଚଳର କାର୍ଯ୍ୟକ୍ରମ:

(୧) ଅଧିକ ସଂଖ୍ୟାରେ ବିପଦଗ୍ରସ୍ତ ଉଦ୍ଭିଦ ଦେଖାଯାଉଥିବା ବନାଞ୍ଚଳର ଚିହ୍ନଟ ।

(୨) ସଂରକ୍ଷଣ ଅଞ୍ଚଳ ୨୦୦ ରୁ ୩୦୦ ହେକ୍ଟର ପରିମିତ ବନାଞ୍ଚଳ ରହିବା ଉଚିତ ।

(୩) ସଂରକ୍ଷଣ ଅଞ୍ଚଳର ସୀମା ଚିହ୍ନଟ ଓ ନକ୍ସା ପ୍ରସ୍ତୁତି ।

(୪) ଉପସ୍ଥିତ ବୃକ୍ଷଲତାର ଚିହ୍ନଟ ଓ ଦଲିଲ ପ୍ରସ୍ତୁତି ।

(୫) ବିପଦଗ୍ରସ୍ତ ଉଦ୍ଭିଦର ସଂଖ୍ୟା ଓ ସ୍ଥିତି ଆକଳନ ।

(୬) ସଂରକ୍ଷଣ ଅଞ୍ଚଳର ଉପଯୁକ୍ତ ସୁରକ୍ଷା ।

(୭) ବିପନ୍ନ ବୃକ୍ଷଲତାର ପୁନରୁଦ୍ଧାର କାର୍ଯ୍ୟକ୍ରମ ।

(୮) ବିପନ୍ନ ବୃକ୍ଷଲତାର ଚାରା ପ୍ରସ୍ତୁତି ଓ ବିତରଣ ।

(୯) ସଂରକ୍ଷଣ ଅଞ୍ଚଳରେ କୌଣସି ଅମଳ ନିଷେଧ ।

(୧୦) ସଂରକ୍ଷଣ ଅଞ୍ଚଳର ପରିଚାଳନାରେ ଗ୍ରାମବାସୀମାନଙ୍କ ସକ୍ରିୟ ଅଂଶଗ୍ରହଣ ।

(୧୧) ସଂରକ୍ଷଣ ସମ୍ପର୍କିତ ଗବେଷଣା ।

(୧୨) ନିୟମିତ ବ୍ୟବଧାନରେ ବିପଦଗ୍ରସ୍ତ ବନୌଷଧିର ସଂଖ୍ୟା ଓ ସ୍ଥିତି ଆକଳନ ।

(୩) ଔଷଧୀୟ ବୃକ୍ଷଲତା ଉନ୍ନୟନ ଅଞ୍ଚଳରେ କାର୍ଯ୍ୟକ୍ରମ:

(କ) ବନାଞ୍ଚଳର ଉପଯୁକ୍ତ ସୁରକ୍ଷା ।

(ଖ) ବିପଦଗ୍ରସ୍ତ ଉଦ୍ଭିଦର ଚିହ୍ନଟ ରୋପଣ ଓ ସୁରକ୍ଷା ।

(ଗ) ବଜାର ଚାହିଦାଥିବା ବୃକ୍ଷଲତାର ଚିହ୍ନଟ ଓ ଆକଳନ ।

(ଘ) କଞ୍ଚାମାଲର ଚିରନ୍ତନ ଅମଳ ସମ୍ପର୍କରେ ପ୍ରଶିକ୍ଷଣ ।

(ଙ) ଚିରନ୍ତନ ଅମଳ ପଦ୍ଧତି ଅବଲମ୍ବନ ।

(ଚ) ଅମଳ ପରବର୍ତ୍ତୀ ଯତ୍ନ ଓ ବଜାର ସଂଯୋଗୀକରଣ ।

(ଛ) ବନ ପରିଚାଳନାରେ ଗ୍ରାମବାସୀମାନଙ୍କ ସକ୍ରିୟ ଅଂଶଗ୍ରହଣ ।

(ଜ) ବିଶେଷ ବିଜାର ଚାହିଦା ଥିବା ବୃକ୍ଷଲତାର ରୋପଣ ଓ ଚାଷ ।

(୪) ଅନ୍ୟାନ୍ୟ ବନାଞ୍ଚଳ:

ଅନ୍ୟାନ୍ୟ ବନାଞ୍ଚଳରେ ମଧ୍ୟ ଔଷଧୀୟ ବୃକ୍ଷଲତା ଉନ୍ନୟନ ଅଞ୍ଚଳରେ ଯେଉଁ କାର୍ଯ୍ୟକ୍ରମ କରାଯାଏ, ସେପରି କାର୍ଯ୍ୟକ୍ରମ କରାଯାଇପାରିବ ।

ଅନ୍ୟ ସ୍ଥାନୀୟ ସଂରକ୍ଷଣ (Ex-Situ Conservation)

ଔଷଧୀୟ ବୃକ୍ଷଲତା ପ୍ରାକୃତିକ ଭାବରେ ଦେଖାଯାଉଥିବା ସ୍ଥାନ ବ୍ୟତୀତ ଅନ୍ୟାନ୍ୟ ସ୍ଥାନରେ ସେହି ବୃକ୍ଷଲତା ରୋପଣ ଓ ଚାଷ କରି ଯେଉଁ ସଂରକ୍ଷଣ କାର୍ଯ୍ୟ କରାଯାଏ, ତାହାକୁ 'ଅନ୍ୟସ୍ଥାନୀୟ ସଂରକ୍ଷଣ' କୁହାଯାଏ । ନିମ୍ନଲିଖିତ ସ୍ଥାନରେ ସଂରକ୍ଷଣ କରାଯାଏ ।

(୧) ପ୍ରାକୃତିକ ଭାବରେ ଦେଖାଯାଉଥିବା ବନାଞ୍ଚଳ ବ୍ୟତୀତ ଅନ୍ୟାନ୍ୟ ବନାଞ୍ଚଳ, (୨) ପଡ଼ିଆ ଜମି, (୩) ଗୋଚର ଜମି, (୪) ଅନ୍ୟାନ୍ୟ ସରକାରୀ ଓ ବେସରକାରୀ ଜମି, (୫) ଖେତ ହୁଡ଼ା, (୬) ପଥପାର୍ଶ୍ୱ, (୭) କେନାଲ କୂଳ, (୮) ଅନୁଷ୍ଠାନ ହତା, (୯) ବିଦ୍ୟାଳୟ, ମହାବିଦ୍ୟାଳୟ ତଥା ବିଶ୍ୱବିଦ୍ୟାଳୟ ଓ ଅନ୍ୟାନ୍ୟ ଶିକ୍ଷାନୁଷ୍ଠାନ ହତା, (୧୦) ମନ୍ଦିର ହତା, (୧୧) ଶ୍ମଶାନ ଭୂମି, (୧୨) ପୋଖରୀ ହୁଡ଼ା ଓ ନଦୀ କୂଳ, (୧୩) ଉଦ୍ଭିଦ ଉଦ୍ୟାନ, (୧୪) ଭେଷଜ ଉଦ୍ୟାନ, (୧୫) ଆମୋଦ ଉଦ୍ୟାନ, (୧୬) ହାଟ ପଡ଼ିଆ, (୧୭) ସର୍ବସାଧାରଣ ସ୍ଥାନ, (୧୮) ରେଳ ଲାଇନ୍ ପାର୍ଶ୍ୱବର୍ତ୍ତୀ ଅଞ୍ଚଳ, (୧୯) କୃଷିଭିତ୍ତିକ ଜଙ୍ଗଲ ସୃଷ୍ଟି, (୨୦) ପଡ଼ିଆ ତଥା ଚାଷ ଜମିରେ ଔଷଧୀୟ ବୃକ୍ଷଲତା ଚାଷ, (୨୧) କଳକାରଖାନାର ଚତୁର୍ଦ୍ଦିଗରେ ସବୁଜବଳୟ ସୃଷ୍ଟି, (୨୨) ଅନ୍ୟ କୌଣସି ସ୍ଥାନ

ଔଷଧୀୟ ବୃକ୍ଷଲତା ସଂରକ୍ଷଣର ଆବଶ୍ୟକତା

ବହୁ ପୁରାତନ କାଳରୁ ବନବାସୀମାନେ ଜୀବନ ଜୀବିକା ପାଇଁ ଜଙ୍ଗଲ ଉପରେ ନିର୍ଭର କରି ଆସୁଛନ୍ତି । ଏକ ଅଧ୍ୟୟନରୁ ଜଣାପଡ଼ିଛି ଯେ, ଆମ ରାଜ୍ୟରେ ବନବାସୀ ମାନଙ୍କର ୨୫ ରୁ ୫୨ ପ୍ରତିଶତ ଯାଏ ବାର୍ଷିକ ଆୟ ଅଣ-କାଷ୍ଠ ବନଜାତ ଦ୍ରବ୍ୟ ସଂଗ୍ରହରୁ ମିଳିଥାଏ । ଭାରତୀୟ ବନ ସର୍ବେକ୍ଷଣ ସଂସ୍ଥାର ଆକଳନ ଅନୁସାରେ ଆମ ରାଜ୍ୟର ୨୯,୩୦୨ଟି ଗ୍ରାମ ଜଙ୍ଗଲ ସୀମାକୁ ଲାଗି ରହିଛି । ପୁନଶ୍ଚ, ରାଜ୍ୟର ୩୯ ପ୍ରତିଶତ ଅଧିବାସୀ ଅଣ-କାଷ୍ଠ ବନଜାତ ଦ୍ରବ୍ୟ ସଂଗ୍ରହରେ ଜଡ଼ିତ ରହିଥାନ୍ତି ଏବଂ ବନାଞ୍ଚଳରେ ତେର ପ୍ରତିଶତ ବ୍ୟକ୍ତି ସଂପୂର୍ଣ୍ଣ ଭାବରେ ବନଜାତ ଦ୍ରବ୍ୟ ସଂଗ୍ରହ କରି ଜୀବିକା ନିର୍ବାହ କରିଥାନ୍ତି । କିନ୍ତୁ ବିଜ୍ଞାନ ସମ୍ମତ ଉପାୟ ଅବଲମ୍ବନ ନ କରି ବନଜାତ ଦ୍ରବ୍ୟ ସଂଗ୍ରହ କରାଯାଉଥିବାରୁ ଓଡ଼ିଶାରେ ବର୍ତ୍ତମାନ ସୁଦ୍ଧା ୪୧ ପ୍ରକାର ଔଷଧୀୟ ବୃକ୍ଷଲତା ବିପଦଗ୍ରସ୍ତ ହୋଇଯାଇଥିବାର ଜଣାପଡ଼ିଛି । ୨୦୦୦ ମସିହା ମାର୍ଚ୍ଚ ମାସରୁ ରାଜ୍ୟରେ ୬୯ପ୍ରକାର ଅଣ-କାଷ୍ଠ ବନଜାତ ଦ୍ରବ୍ୟ ସଂଗ୍ରହର ନିୟନ୍ତ୍ରଣ କ୍ଷମତା ପଞ୍ଚାୟତକୁ ଅର୍ପଣ କରାଯାଇଛି । ଜଙ୍ଗଲ ଅଧିକାର ସ୍ୱୀକୃତି ଆଇନ୍-୨୦୦୬ ଅନୁସାରେ ବନବାସୀ ମାନଙ୍କୁ ଗୋଷ୍ଠୀଗତ ଅଧିକାରର ସ୍ୱୀକୃତି ପ୍ରଦାନ କରାଯାଉଛି ।

ପୁନଶ୍ଚ, ଔଷଧୀୟ କଞ୍ଚାମାଲର କ୍ରମାଗତ ବଜାର ଚାହିଦା ଆଶାତୀତ ଭାବରେ ବୃଦ୍ଧି ପାଇବା ସଙ୍ଗେ ସଙ୍ଗେ ପ୍ରାକୃତିକ ଜଙ୍ଗଲରୁ ପ୍ରାୟ ନବେ ପ୍ରତିଶତରୁ ଉର୍ଦ୍ଧ୍ୱ ଔଷଧୀୟ କଞ୍ଚାମାଲ ସଂଗ୍ରହ କରାଯାଉଥିବାରୁ ଅନେକ ଔଷଧୀୟ ବୃକ୍ଷଲତା ବିରଳ ତଥା ବିପନ୍ନ ହେବାରେ ଲାଗିଛି । ଆନ୍ତର୍ଜାତୀୟ ବଜାରରେ ଔଷଧୀୟ କଞ୍ଚାମାଲର ବଜାର ଚାହିଦା ପ୍ରତିବର୍ଷ ପ୍ରାୟ ସାତ ପ୍ରତିଶତ ହାରରେ ବୃଦ୍ଧି ପାଇବାରେ ଲାଗିଛି । ଏପରିକି କଞ୍ଚାମାଲର ରପ୍ତାନୀ ଚାହିଦା ମଧ ପ୍ରତିବର୍ଷ ବୃଦ୍ଧି ପାଇବାରେ ଲାଗିଛି । ଜଙ୍ଗଲରୁ ଚିରନ୍ତନ ଅମଳ ସମ୍ପର୍କରେ ଗବେଷଣା କରାଯାଇ ଅନେକ ଔଷଧୀୟ

ବୃକ୍ଷଲତାର ମାନକ ନିର୍ଦ୍ଧାରଣ ମଧ୍ୟ କରାଯାଇଛି । କିନ୍ତୁ ସଚେତନତାର ଅଭାବ ଯୋଗୁଁ ଧ୍ୱଂସାତ୍ମକ ଉପାୟରେ ଅମଳ କରାଯାଉଛି । ଏତଦ୍ ବ୍ୟତୀତ ବନାଞ୍ଚଳରେ ବସବାସ କରୁଥିବା ବନବାସୀ ମାନଙ୍କ ଚିରନ୍ତନ ଜୀବିକା ତଥା ବନସମ୍ପଦର ଅଭିବୃଦ୍ଧି ପାଇଁ ଚିରନ୍ତନ ଅମଳ ପଦ୍ଧତି ଅବଲମ୍ବନ କରିବା ସହିତ ବଜାର ଚାହିଦା ଥିବା ଔଷଧୀୟ ବୃକ୍ଷଲତା ଚାଷକରିବା ଏକାନ୍ତ ଆବଶ୍ୟକ ଏବଂ ଅମଳ ପରବର୍ତ୍ତୀ ଉପଯୁକ୍ତ ଯତ୍ନ ନେବା ସଙ୍ଗେ ସଙ୍ଗେ ବୈଷୟିକ ଜ୍ଞାନ କୌଶଳର ସମୁଚିତ ବ୍ୟବହାର ଦ୍ୱାରା ଦ୍ରବ୍ୟକୁ ଅଧିକ ମୂଲ୍ୟଯୁକ୍ତ କରି ବ୍ୟବସାୟିକ ଭିତ୍ତିରେ ବଜାର ବ୍ୟବସ୍ଥା କରାଯାଇପାରିଲେ ବନବାସୀମାନଙ୍କର ଆର୍ଥିକ ସମୃଦ୍ଧି ହୋଇପାରିବ । ଏଣୁ ଔଷଧୀୟ ବୃକ୍ଷଲତା ସଂରକ୍ଷଣ ଦିଗରେ ଅଧିକ ସଚେତନତା ସୃଷ୍ଟି କରାଯିବା ଆବଶ୍ୟକ ।

ବିପଦଗ୍ରସ୍ତ ଔଷଧୀୟ ବୃକ୍ଷଲତାର ଶ୍ରେଣୀ ବିଭାଜନ

ପ୍ରକୃତି ଓ ପ୍ରାକୃତିକ ସମ୍ପଦ ସଂରକ୍ଷଣର ଆନ୍ତର୍ଜାତୀୟ ସଂଘ (International Union for Conservation of Nature and Natural Resources) ଦ୍ୱାରା ୧୯୯୪ ମସିହାରେ ବିପଦାବସ୍ଥାରେ ଥିବା ଉଦ୍ଭିଦଗୁଡ଼ିକର ନୂତନ ଭାବରେ ଶ୍ରେଣୀ ବିଭାଜନ କରାଯାଇଛି । ସେଥିରେ ମଧ୍ୟ ସାମାନ୍ୟ ପରିବର୍ତ୍ତନ କରି ୨୦୦୦ ମସିହାରେ ଶ୍ରେଣୀ ବିଭାଜନର ଯେଉଁ ନିର୍ଣ୍ଣାୟକ ନୀତି ଗ୍ରହଣ କରାଯାଇଛି, ତାହା ସମଗ୍ର ବିଶ୍ୱରେ ବର୍ତ୍ତମାନ ଗ୍ରହଣୀୟ ହୋଇଛି । ଏହାକୁ ଭର୍ସନ ୩.୧:ଆଇୟୁସିଏନ (୨୦୦୦) (Version 3.1 : IUCN (2000) କୁହାଯାଏ । ଏହି ମାନଦଣ୍ଡ ଅନୁସାରେ ୨୦୦୭ ମସିହାରେ ଆମ ରାଜ୍ୟର ବିପଦଗ୍ରସ୍ତ ଔଷଧୀୟ ବୃକ୍ଷଲତା ଗୁଡ଼ିକୁ ବିଭିନ୍ନ ଶ୍ରେଣୀରେ ଅନ୍ତର୍ଭୁକ୍ତ କରାଯାଇଛି । ସଂକ୍ଷେପରେ ଶ୍ରେଣୀ ବିଭାଜନ ନିମ୍ନରେ ପ୍ରଦତ୍ତ କରାଗଲା ।

ବିଲୁପ୍ତ (Extinct)

ବ୍ୟାପକ ସର୍ବେକ୍ଷଣ ପରେ ଯେଉଁ ଉଦ୍ଭିଦ ଆଉ ଦେଖା ଯାଇନଥାଏ ଅର୍ଥାତ୍ ସମ୍ପୂର୍ଣ୍ଣ ଭାବେ ବିଲୁପ୍ତ ହୋଇଥିବାର ଜଣାଯାଏ, ସେହି ଉଦ୍ଭିଦକୁ 'ବିଲୁପ୍ତ' ଶ୍ରେଣୀଭୁକ୍ତ କରାଯାଇଥାଏ ।

ଜଙ୍ଗଲରେ ବିଲୁପ୍ତ (Extinct in the Wild)

ଯେଉଁ ଉଦ୍ଭିଦ ଜଙ୍ଗଲ ବାହାରେ ଦେଖାଯାଇଥାଏ, କିନ୍ତୁ ବ୍ୟାପକ ସର୍ବେକ୍ଷଣ ପରେ ମଧ୍ୟ ଆଉ ଜଙ୍ଗଲରେ ଦେଖାଯାଇ ନଥାଏ, ତାହାକୁ ଏହି ଶ୍ରେଣୀରେ ଅନ୍ତର୍ଭୁକ୍ତ କରାଯାଏ ।

ସାଂଘାତିକ ବିପନ୍ନ (Critically Endangered)

ବିଗତ ଦଶବର୍ଷ କିମ୍ବା ଉଦ୍ଭିଦର ତିନି ବଂଶଯାଏ, ସେଥିରୁ ଯାହା ଅଧିକ କିନ୍ତୁ ସର୍ବାଧିକ ଏକଶତ ବର୍ଷ ମଧ୍ୟରେ ଯେତେବେଳେ କୌଣସି ଉଦ୍ଭିଦର ସଂଖ୍ୟା ଅଶୀ ପ୍ରତିଶତରୁ ଅଧିକ ହ୍ରାସ ପାଇଛି ଏବଂ ଯେଉଁ କାରଣରୁ ସଂଖ୍ୟାହ୍ରାସ ପାଇଛି, ସେହି କାରଣ ଏ ପର୍ଯ୍ୟନ୍ତ ବନ୍ଦ ହୋଇନାହିଁ, ସେହି ଉଦ୍ଭିଦକୁ 'ସାଂଘାତିକ ବିପନ୍ନ' ଶ୍ରେଣୀଭୁକ୍ତ କରାଯାଏ । ସଂଖ୍ୟା ହ୍ରାସ ପାଇବାର କାରଣ ଯଦି ବନ୍ଦ ହୋଇଥାଏ, ତା'ହେଲେ ୯୦ ପ୍ରତିଶତରୁ ଅଧିକ ସଂଖ୍ୟା ହ୍ରାସ ପାଇଲେ ଏହି ଶ୍ରେଣୀରେ ଅନ୍ତର୍ଭୁକ୍ତ କରାଯାଏ ।

ବିପନ୍ନ (Endangered)

ବିଗତ ଦଶବର୍ଷ କିମ୍ବା ଉଦ୍ଭିଦର ତିନିବଂଶ ଯାଏ, ସେଥିରୁ ଯାହା ଅଧିକ କିନ୍ତୁ ସର୍ବାଧିକ ଏକଶତ ବର୍ଷ ମଧ୍ୟରେ ଯେଉଁ ଉଦ୍ଭିଦର ସଂଖ୍ୟା ପଚାଶ ପ୍ରତିଶତରୁ ଅଧିକ ହ୍ରାସ ପାଇଛି, ଏବଂ ଯେଉଁ କାରଣରୁ ସଂଖ୍ୟା ହ୍ରାସ ପାଇଛି, ସେହି କାରଣ ଏପର୍ଯ୍ୟନ୍ତ ବନ୍ଦ ହୋଇନାହିଁ, ସେହି ଉଦ୍ଭିଦକୁ 'ବିପନ୍ନ' କୁହାଯାଏ । କିନ୍ତୁ ସଂଖ୍ୟାହ୍ରାସର କାରଣ ବନ୍ଦ ହୋଇ ଏହି ସଂଖ୍ୟା ସତୁରୀ ପ୍ରତିଶତରୁ ଉର୍ଦ୍ଧ୍ୱ ଯାଏ ହ୍ରାସ ପାଇଥିଲେ ସେହି ଉଦ୍ଭିଦକୁ 'ବିପନ୍ନ' ଶ୍ରେଣୀଭୁକ୍ତ କରାଯାଏ ।

ଶଙ୍କାକୁଳ (Vulnerable)

ବିଗତ ଦଶବର୍ଷ କିମ୍ବା ଉଦ୍ଭିଦର ତିନିବଂଶ ଯାଏ, ସେଥିରୁ ଯାହା ଅଧିକ କିନ୍ତୁ ସର୍ବାଧିକ ଏକଶତ ବର୍ଷ ମଧ୍ୟରେ ଉଦ୍ଭିଦର ସଂଖ୍ୟା ତିରିଶି ପ୍ରତିଶତରୁ ଅଧିକ ହ୍ରାସ ପାଇଛି ଏବଂ ଯେଉଁ କାରଣରୁ ସଂଖ୍ୟା ହ୍ରାସ ପାଇଛି, ସେହି କାରଣ ଏ ପର୍ଯ୍ୟନ୍ତ ବନ୍ଦ ହୋଇନାହିଁ, ସେହି ଉଦ୍ଭିଦକୁ 'ଶଙ୍କାକୁଳ' ଶ୍ରେଣୀରେ ଅନ୍ତର୍ଭୁକ୍ତ କରାଯାଏ । ସଂଖ୍ୟା ହ୍ରାସର କାରଣ ଯଦି ବନ୍ଦ ହୋଇଛି, ତାହାହେଲେ ପଚାଶ ପ୍ରତିଶତରୁ ଉର୍ଦ୍ଧ୍ୱ ଯାଏ ହ୍ରାସ ପାଇଥିଲେ 'ଶଙ୍କାକୁଳ' ଶ୍ରେଣୀରେ ଅନ୍ତର୍ଭୁକ୍ତ କରାଯାଏ ।

ବିପଦ ସନ୍ନିକଟ (Near threatened)

ଯେତେବେଳେ କୌଣସି ଉଦ୍ଭିଦର ସଂଖ୍ୟା ହ୍ରାସ ପାଇଛି, ଅଥଚ ସାଂଘାତିକ ବିପନ୍ନ, ବିପନ୍ନ ଅଥବା ଶଙ୍କାକୁଳ ଶ୍ରେଣୀରେ ଅନ୍ତର୍ଭୁକ୍ତ କରାଯାଇନାହିଁ, ଅଥଚ ବିପଦାବସ୍ଥା ରହିଛି, ସେହି ଉଦ୍ଭିଦକୁ 'ବିପଦ ସନ୍ନିକଟ' ଶ୍ରେଣୀରେ ଅନ୍ତର୍ଭୁକ୍ତ କରାଯାଏ ।

ନ୍ୟୁନତମ ପ୍ରଭାବିତ (Least concern)

ଯଦି କୌଣସି ଉଦ୍ଭିଦର ସଂଖ୍ୟା ହ୍ରାସ ପାଇଥିଲେ ସୁଦ୍ଧା ବିଶେଷ ଉଦ୍‌ବେଗର କାରଣ ନ ଥାଏ, ସେହି ଉଦ୍ଭିଦକୁ 'ନ୍ୟୁନତମ ପ୍ରଭାବିତ' ଶ୍ରେଣୀରେ ଅନ୍ତର୍ଭୁକ୍ତ କରାଯାଏ ।

ତଥ୍ୟାଭାବ (Data Deficient)

କୌଣସି ଉଦ୍ଭିଦର ସଂଖ୍ୟା ହ୍ରାସ ପାଇଥିବାର ଜଣାଗଲେ ସୁଦ୍ଧା ବିଦଦାବସ୍ଥାର ଶ୍ରେଣୀ ବିଭାଜନ ପାଇଁ ଆବଶ୍ୟକ ତଥ୍ୟର ଅଭାବ ରହିଥାଏ, ସେହି ଉଦ୍ଭିଦକୁ 'ତଥ୍ୟାଭାବ' ଶ୍ରେଣୀରେ ଅନ୍ତର୍ଭୁକ୍ତ କରାଯାଏ ।

ମୂଲ୍ୟାଙ୍କନ ହୋଇ ନାହିଁ (Not Evaluated)

କୌଣସି ଉଦ୍ଭିଦର ସଂଖ୍ୟା ହ୍ରାସ ପାଇଥିବା ସଂପର୍କରେ ସର୍ବଶେଷ ମୂଲ୍ୟାଙ୍କନ କରାଯାଇନାହିଁ, ଅଥଚ ଉଦ୍ଭିଦ ବିପଦାବସ୍ଥାରେ ଥିବାର ଜଣାଯାଏ ତାହାକୁ ଏହି ଶ୍ରେଣୀରେ ଅନ୍ତର୍ଭୁକ୍ତ କରାଯାଏ ।

ଓଡ଼ିଶାରେ ବିପଦଗ୍ରସ୍ତ ଔଷଧୀୟ ବୃକ୍ଷଲତାର ସ୍ଥିତି

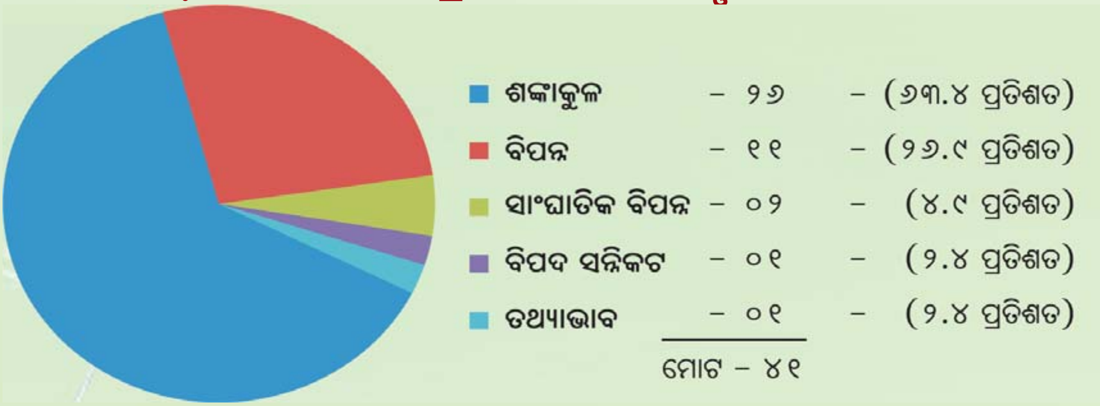

ବିପଦଗ୍ରସ୍ତ ଔଷଧୀୟ ବୃକ୍ଷଲତାର ପ୍ରକୃତି ଅନୁଯାୟୀ ଶ୍ରେଣୀର ସ୍ଥିତି

ଓଡ଼ିଶାର ବିପଦଗ୍ରସ୍ତ ଔଷଧୀୟ ବୃକ୍ଷଲତା ଓ ବ୍ୟବହାର୍ଯ୍ୟ ଅଙ୍ଗ

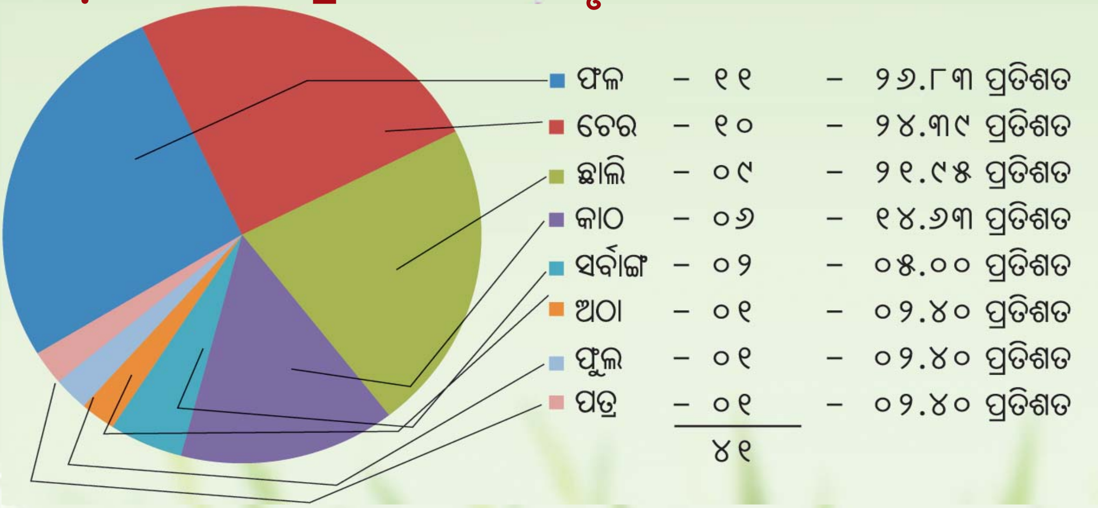

ଓଡ଼ିଶାର ବିପଦଗ୍ରସ୍ତ ଔଷଧୀୟ ବୃକ୍ଷଲତା

କ୍ର.ସଂ.	ଉଦ୍ଭିଦର ନାମ	ସଂସ୍କୃତ ନାମ	ପ୍ରକୃତି	ବିପଦାବସ୍ଥା
୧.	ଅରଗୁଣା	ହିନ୍ତାଳ	ବୃକ୍ଷ	ଶଙ୍କାକୁଳ
୨.	ଅଶୋକ	ଅଶୋକ	ବୃକ୍ଷ	ସାଂଘାତିକ ବିପନ୍ନ
୩.	କଣ୍ଟି, ତରୀ	ବାକେରୀ	ବିଶୃଙ୍ଖଳ ବିସ୍ତାର	ଶଙ୍କାକୁଳ
୪.	କେଳିଆକନ୍ଦା	–	ଲତା	ଶଙ୍କାକୁଳ
୫.	କୃଷ୍ଣପର୍ଣ୍ଣୀ	ପୃଶ୍ନୀପର୍ଣ୍ଣୀ	ତୃଣ	ବିପନ୍ନ
୬.	ଗଜ ପିପ୍ପଳୀ	ଗଜପିପ୍ପଳୀ	ଲତା	ଶଙ୍କାକୁଳ
୭.	ଗୁରୁଡୁ	ନାଡ଼ୀହିଙ୍ଗୁ	ଗୁଳ୍ମ	ଶଙ୍କାକୁଳ
୮.	ଘୋଡ଼ାବାଇଡ଼ଙ୍କ	–	ଲତା	ବିପନ୍ନ
୯.	ଚିରେତା	ଭୂଇଁନିମ୍ବ	ତୃଣ	ତଥ୍ୟାଭାବ
୧୦.	ଛୁରିଆକନ୍ଦା	ମଳକନ୍ଦ, ବାଳକନ୍ଦ	ତୃଣ	ବିପଦ ସନ୍ନିକଟ
୧୧.	ତିହୁଡ଼ି	ତ୍ରିବୃତ୍ତ	ଲତା	ଶଙ୍କାକୁଳ
୧୨.	ନାଗେଶ୍ୱର	ନାଗକେଶର	ବୃକ୍ଷ	ଶଙ୍କାକୁଳ
୧୩.	ନିର୍ମଳୀ, ନିର୍ମଳା, କତକ	ପ୍ରୟଃ ପ୍ରସାଦୀ, କତକ	ବୃକ୍ଷ	ଶଙ୍କାକୁଳ
୧୪.	ପସାରୁଣୀ	ଗନ୍ଧ ପ୍ରସାରିଣୀ	ଲତା	ଶଙ୍କାକୁଳ
୧୫.	ପାଞ୍ଚ ଆଙ୍ଗୁଳିଆ, ଲହଲଙ୍ଗଳିଆ	ଲାଙ୍ଗଳୀ, କଳିହାରୀ	ଆରୋହୀତୃଣ	ବିପନ୍ନ
୧୬.	ପାଟୁଳି, ପାଢ଼େଲ	ପାଟଳା	ବୃକ୍ଷ	ବିପନ୍ନ
୧୭.	ପାଣିଆମ୍ବ	ଶ୍ୱାନମାର	ବୃକ୍ଷ	ଶଙ୍କାକୁଳ
୧୮.	ପାଣିକୁସୁମ	ରୋହିତକ	ବୃକ୍ଷ	ଶଙ୍କାକୁଳ
୧୯.	ପେଙ୍ଗୁ, ପିଙ୍ଗ	ଜ୍ୟୋତିଷ୍ମତୀ	ଲତା	ଶଙ୍କାକୁଳ
୨୦.	ପିଆଶାଳ	ବୀଜକ, ଅଶନ	ବୃକ୍ଷ	ବିପନ୍ନ

୨୧.	ପିପ୍ପଳୀ	ପିପ୍ପଳୀ, ଚପଳା	ଲତା	ବିପନ୍ନ
୨୨.	ପିଲୁ, ମେସ୍ୱାକ	ପୀଲୁ, ଗୁଡ଼ଫଳ	ବୃକ୍ଷ	ଶଙ୍କାକୁଳ
୨୩.	ଫଣଫଣା	ଶ୍ୟୋନାକ	ବୃକ୍ଷ	ବିପନ୍ନ
୨୪.	ବରୁଣ	ବରୁଣ	ବୃକ୍ଷ	ଶଙ୍କାକୁଳ
୨୫.	ବାଇବିଡ଼ଙ୍ଗ	ବାଇବିଡ଼ଙ୍ଗ	ଗୁଳ୍ମ	ଶଙ୍କାକୁଳ
୨୬.	ବିଡ଼ଙ୍ଗ	ବିଡ଼ଙ୍ଗ, ଚିତ୍ରତଣ୍ଡୁଳ	ଲତା	ଶଙ୍କାକୁଳ
୨୭.	ଭର୍ଦା	ପୀତରଙ୍ଗା	ତୃଣ	ଶଙ୍କାକୁଳ
୨୮.	ଭୂଇଁକଖାରୁ	ବିଦାରୀ	ଲତା	ଶଙ୍କାକୁଳ
୨୯.	ମଖା, ଏକଶିରା	ମୁଷ୍କକ	ବୃକ୍ଷ	ଶଙ୍କାକୁଳ
୩୦.	ମଂଘାଇ, ଓଝାର	–	ବୃକ୍ଷ	ଶଙ୍କାକୁଳ
୩୧.	ମିରିଗଲଣ୍ଡି	–	ଲତା	ଶଙ୍କାକୁଳ
୩୨.	ମେଧା, ମଏଦା	ମେଦାସକ	ବୃକ୍ଷ	ଶଙ୍କାକୁଳ
୩୩.	ମୋରେଇ	ଅଶ୍ୱଘ୍ର	ବୃକ୍ଷ	ଶଙ୍କାକୁଳ
୩୪.	ରଣବେଲ (ତୁଣ୍ଡପୋଡ଼ା)	ତୁମ୍ବୁରୁ, ତେଜୋବତୀ	ବୃକ୍ଷ	ଶଙ୍କାକୁଳ
୩୫.	ରାମକେଦାର, ଅଦାଫୁଲ	–	ତୃଣ	ଶଙ୍କାକୁଳ
୩୬.	ରାସ୍ନାଜଡ଼ୀ	ରାସ୍ନା	ଗୁଳ୍ମ	ବିପନ୍ନ
୩୭.	ଲୋଧ, ଲୋଧ୍ର, ଲୋଧା	ଲୋଧ୍ର	ବୃକ୍ଷ	ସାଂଘାତିକ ବିପନ୍ନ
୩୮.	ଶିଶୁମାର	–	ବୃକ୍ଷ	ବିପନ୍ନ
୩୯.	ସର୍ପଗନ୍ଧା	ସର୍ପଗନ୍ଧା	ଛୋଟ ଗୁଳ୍ମ	ବିପନ୍ନ
୪୦.	ସମ୍ବରଶିଙ୍ଗା, ପଣକୀ	–	ବୃକ୍ଷ	ବିପନ୍ନ
୪୧.	ସିତାମ୍ବୁ	କଂକୁଷ୍ଠ	ବୃକ୍ଷ	ଶଙ୍କାକୁଳ

ଉଦ୍ଭିଦ ବିଜ୍ଞାନ ନାମାନୁସାରେ ବିପଦଗ୍ରସ୍ତ ଔଷଧୀୟ ବୃକ୍ଷଲତା

Sl.	Botanical name	Family	Local Name	Habit	Threat status
1	*Aphanamixis polystachya*	Meliaceae	Pani Kusuma	Tree	Vulnerable
2	*Blepharispermum subsessile*	Asteraceae	Rasna Jadi	Shrub	Engangered
3	*Caesalpinia digyna*	Caesalpiniaceae	Kanthi, Tari	Straggler	Vulnerable
4	*Celastrus paniculatus*	Celastraceae	Pengu, Pinga	Liana	Vulnerable
5	*Cerbera manghas*	Apocynaceae	Pani Amba	Tree	Vulnerable
6	*Cordia macleodii*	Ehretiaceae	Sambarsinga	Tree	Endangered
7	*Crataeva magna*	Capparidaceae	Barun	Tree	Vulnerable
8	*Cycas circinalis*	Cycadaceae	Araguna	Tree	Vulnerable
9	*Embelia ribes*	Myrsinaceae	Vidanga	Liana	Vulnerable
10	*Embelia tsjeriam - cottam*	Myrsinaceae	Vaividanga	Shrub	Vulnerable
11	*Eulophia spectabilis*	Orchidceae	Chhuriakanda	Herb	Near Threatened
12	*Garcinia xanthochymus*	Clusiaceae	Seetambu, Chiuri	Tree	Vulnerable
13	*Gardenia gummifera*	Rubiaceae	Gurudu	Shrub	Vulnerable
14	*Gloriosa superba*	Liliaceae	Pancha angulia	Herb	Endangered
15	*Gnetum ula*	Gnetaceae	Mirigalandi	Liana	Vulnerable
16	*Hedychium coronarium*	Zingiberaceae	Ramakedara	Herb	Vulnerable
17	*Litsea glutinosa*	Lauraceae	Medha, Maeda	Tree	Vulnerable
18	*Mesua ferrea*	Clusiaceae	Nageshwar	Tree	Vulnerable
19	*Mucuna gigantea*	Fabaceae	Ghoda Baidanka	Climber	Endangered
20	*Operculina turpethum*	Convolvulaceae	Tihudi	Climber	Vulnerable

21	*Oroxylum indicum*	Bignoniaceae	Phanaphana	Tree	Endangered
22	*Paederia foetida*	Rubiaceae	Pasaruni	Climber	Vulnerable
23	*Piper longum*	Piperaceae	Pippali	Climber	Endangered
24	*Polyalthia simiarum*	Annonaceae	Manghai	Tree	Vulnerable
25	*Pterocarpus marsupium*	Fabaceae	Piasal	Tree	Endangered
26	*Pueraria tuberosa*	Fabaceae	Bhuinkakharu	Liana	Vulnerable
27	*Rauvolfia serpentina*	Apocynaceae	Sarpagandha	Undershrub	Endangered
28	*Salvadora persica*	Salvadoraceae	Pilu, Meswak	Tree	Vulnerable
29	*Saraca asoca*	Caesalpiniaceae	Ashok	Tree	Critically Endangered
30	*Schrebera swietenioides*	Oleaceae	Makha (Eksira)	Tree	Vulnerable
31	*Scindapsus officinalis*	Araceae	Gajapippali	Climber	Vulnerable
32	*Stemona tuberosa*	Roxburghiaceae	Keliakanda	Climber	Vulnerable
33	*Stereospermum chelonoides*	Bignoniaceae	Padhel	Tree	Endangered
34	*Strychnos potatorum*	Strychnaceae	Nirmali, Nirmala	Tree	Vulnerable
35	*Swertia angustifolia*	Gentianaceae	Chireta	Herb	Data Deficient
36	*Symplocos racemosa*	Symplocaceae	Lodha (Lodhra)	Tree	Critically Endangered
37	*Thalictrum foliolosum*	Ranunculaceae	Bharda	Herb	Vulnerable
38	*Uraria picta*	Fabaceae	Krishnapanni	Herb	Endangered
39	*Xylocarpus granatum*	Meliaceae	Shisumar	Tree	Endangered
40	*Zanthoxylum armatum*	Rutaceae	Ranabel	Tree	Vulnerable
41	*Zanthoxylum rhetsa*	Rutaceae	Morei	Tree	Vulnerable

ଉତ୍ତମ ଅମଳ ପଦ୍ଧତି

- ଅମଳ ପୂର୍ବରୁ ବିଭିନ୍ନ ପ୍ରକାର ଔଷଧୀୟ କଞ୍ଚାମାଲ ଉତ୍ପାଦନର ପ୍ରାକ୍‌କଳନ ।
- ଉତ୍ତମ ଅମଳ ପଦ୍ଧତି ସମ୍ପର୍କରେ ଆବଶ୍ୟକ ପ୍ରଶିକ୍ଷଣ ପ୍ରଦାନ ।
- ଅମଳ ସଂପର୍କିତ ପ୍ରାକ୍ ଯୋଜନା ପ୍ରସ୍ତୁତ କରିବା ଆବଶ୍ୟକ ।
- ଅମଳ ପାଇଁ ନିରୂପିତ ଗଛର ଦଶରୁ ତିରିଶି ପ୍ରତିଶତ ଗଛ ଅମଳ ନ କରି ଜଙ୍ଗଲରେ ଛାଡ଼ି ଦେଲେ ପ୍ରାକୃତିକ ଭାବରେ ବଂଶ ବିସ୍ତାରରେ ସହାୟକ ହୋଇଥାଏ ।
- ବିଭିନ୍ନ ଦ୍ରବ୍ୟର ଉପଯୁକ୍ତ ଅମଳ ସମୟ ଜାଣିବା ଏକାନ୍ତ ପ୍ରୟୋଜନ ।
- କେବଳ ପରିପକ୍ୱ ଅଙ୍ଗ ସଂଗ୍ରହ କରିବା ଉଚିତ ।
- ଫୁଲ ବା ଫଳ ସଂଗ୍ରହ ସମୟରେ ଗଛରେ ଦଶରୁ ତିରିଶି ପ୍ରତିଶତ ଯାଏ ଫୁଲ ବା ଫଳ ଛାଡ଼ି ଦେବା ଆବଶ୍ୟକ ।
- ବିଭିନ୍ନ ଦ୍ରବ୍ୟ ସଂଗ୍ରହ ପାଇଁ କୌଣସି ଗଛକୁ କାଟିବା ବା ଉପାଡ଼ିବା ଉଚିତ ନୁହେଁ ।
- ସାଧାରଣତଃ ଫଳଝଡ଼ା ପରେ ହିଁ ଚେର ବା କନ୍ଦ ସଂଗ୍ରହ କରାଯାଏ ।
- ମାଟି ତଳେ କିଛି ଚେର ଅଂଶ ଛାଡ଼ିଦେବା ଏକାନ୍ତ ଆବଶ୍ୟକ ।
- ଗଛର ମୋଟ ଗୋଲେଇର ଏକ ଚତୁର୍ଥାଂଶ ଓସାରରେ ଓ ସର୍ବାଧିକ ଷାଠିଏ ସେ.ମି ଲମ୍ବରେ ଛାଲି ଛଡ଼ାଯାଇଥାଏ । କାଣ୍ଡରେ ଛାଲିର ଭିତର ଭାଗ ଛାଡ଼ି ଦିଆଯାଏ ।
- ପ୍ରଦୂଷିତ ଅଞ୍ଚଳ, ଶ୍ମଶାନ, ମନ୍ଦିର ହତା, ଉଇହୁଙ୍କା ଇତ୍ୟାଦି ସ୍ଥାନରୁ କୌଣସି ଦ୍ରବ୍ୟ ସଂଗ୍ରହ କରାଯାଏ ନାହିଁ ।
- ନିଷେଧ କରାଯାଇଥିବା ଉଦ୍ଭିଦର କୌଣସି ଅଙ୍ଗ ସଂଗ୍ରହ କରାଯାଏ ନାହିଁ ।
- ବିପଦଗ୍ରସ୍ତ ଉଦ୍ଭିଦର କୌଣସି ଅଙ୍ଗ ସଂଗ୍ରହ କରିବା ଅନୁଚିତ । ବରଂ ଚାଷ କରି ବଜାର ଚାହିଦା ମେଣ୍ଟାଇବା ଉଚିତ ।
- ଅଠା ବା ଝୁଣା ସଂଗ୍ରହ ପାଇଁ ଗଛର ଗଣ୍ଡିରେ ଅନେକ ଗୁଡ଼ିଏ ଓସାରିଆ ତଥା ଗଭୀର କ୍ଷତ ନ କରି ବିଜ୍ଞାନ ସମ୍ମତ ପଦ୍ଧତିରେ ସର୍ବାଧିକ ଦଶ ସେ.ମି. ଲମ୍ବ ଓ ଚାରି ସେ.ମି. ଚଉଡ଼ାରେ କ୍ଷତ କରାଯାଏ । ଗଭୀର କ୍ଷତ ନ ହେବା ପାଇଁ ଡେରାଡୁନ୍‌ସ୍ଥିତ ବନ ଗବେଷଣା ପ୍ରତିଷ୍ଠାନ ଦ୍ୱାରା କମ୍ ମୂଲ୍ୟର ଉପକରଣ ବିକଶିତ କରାଯାଇଛି । ଏହାକୁ ସ୍ଥାନୀୟ କୌଶଳରେ ମଧ୍ୟ ତିଆରି କରାଯାଇପାରିବ ।

ଅମଳ ପରବର୍ତ୍ତୀ ଆବଶ୍ୟକ ଯତ୍ନ

- ଚେର ବା କନ୍ଦକୁ ଅମଳ ପରେ ପରେ ଧୋଇବାକୁ ପଡ଼ିଥାଏ ।
- ଚେର ଛାଲି ଆବଶ୍ୟକ ହେଲେ ଶୀଘ୍ର ଛଡ଼ାଇବାକୁ ପଡ଼ିଥାଏ । ଫୁଲ, ପତ୍ର ଓ ସୁବାସିତ ଦ୍ରବ୍ୟକୁ ଛାଇରେ ଶୁଖାଇବା ଏକାନ୍ତ ପ୍ରୟୋଜନ ।
- ସଂଗୃହୀତ ଦ୍ରବ୍ୟକୁ କୌଣସି ଚଟାଣରେ କିମ୍ୱା ପରିଷ୍କାର କନା ପକାଇ ଶୁଖାଇବା ଆବଶ୍ୟକ । ଡ୍ରାୟର ବ୍ୟବହାର କରି ଶୁଖାଇଲେ ଶୀଘ୍ର ଶୁଖିଯାଏ ।
- ଅଁଳାର ମଞ୍ଜା ବାହାର କରିବା ପାଇଁ ସ୍ରେଡ଼ିଙ୍ଗ ମେସିନ ବିକଶିତ କରାଯାଇଛି ।
- ମଂଜିଶସ ବାହାର କରିବା ପାଇଁ ଡ଼ିକର୍ଟିକେଟର ମାନ ବଜାରରେ ଉପଲବ୍ଧ ଅଛି । ଚୂର୍ଣ୍ଣ ପ୍ରସ୍ତୁତ କରିବା ପାଇଁ ପଲ୍‌ଭରାଇଜର ବ୍ୟବହାର କରାଯାଏ ।
- ଦ୍ରବ୍ୟ ଶୁଷ୍କ ହେବା ପରେ ଶ୍ରେଣୀଭୁକ୍ତ କରି ଥଣ୍ଡା ଓ ଶୁଷ୍କ ସ୍ଥାନରେ ସାଇତି ରଖାଯାଏ ।
- ଉତ୍ତମ ମାନର ପ୍ୟାକେଜିଙ୍ଗ ଦ୍ରବ୍ୟ ବ୍ୟବହାର କରି ପ୍ୟାକିଙ୍ଗ କଲେ ଅଧିକ ମୂଲ୍ୟ ମିଳିଥାଏ ।
- ସଂଗୃହୀତ ଦ୍ରବ୍ୟକୁ ପ୍ରକ୍ରିୟାକରଣ କଲେ ଅଧିକ ଲାଭ ମିଳିଥାଏ ।
- ସଂଗୃହୀତ ଔଷଧୀୟ ଦ୍ରବ୍ୟର ମାନ ପରୀକ୍ଷା ପାଇଁ ମଂଜୁରୀପ୍ରାପ୍ତ ଗବେଷଣାଗାରକୁ ନମୁନା ପଠାଇବାକୁ ପଡ଼ିଥାଏ ।
- ସଂଗୃହୀତ କଞ୍ଚାମାଲ ଶୀଘ୍ର ବିକ୍ରୟ କରିବା ଆବଶ୍ୟକ ।
- ବିକ୍ରୟ ପୂର୍ବରୁ ପ୍ରଚଳିତ ବଜାର ଦର ସଂପର୍କରେ ତଥ୍ୟ ସଂଗ୍ରହ କରିବା ପ୍ରୟୋଜନ ।
- ରସ ବାହାର କରିବା ପାଇଁ ବଜାରରେ ବିବିଧ କ୍ଷମତା ଓ ରୂପରେଖର ଜୁସରମାନ ବର୍ତ୍ତମାନ ଉପଲବ୍ଧ ଅଛି। ବୋତଲର ଠିପିବନ୍ଦ କରିବା ପୂର୍ବରୁ ରସରେ ନିର୍ଦ୍ଧାରିତ ପରିମାଣର ସଂରକ୍ଷଣକ୍ଷମ ଦ୍ରବ୍ୟ ପ୍ରକ୍ଷେପ କଲେ ଏକ ବର୍ଷ ପର୍ଯ୍ୟନ୍ତ ବ୍ୟବହାର ହୋଇଥାଏ।
- ବିକ୍ରୟ ପୂର୍ବରୁ ବୋତଲ ବା ଡବା ଅଥବା ବସ୍ତା ଉପରେ କଞ୍ଚାମାଲ ସଂପର୍କରେ ଆବଶ୍ୟକ ତଥ୍ୟ ଓ ବ୍ୟବସାୟିକ ଚିହ୍ନ ଲେଖା ଯାଇଥାଏ।

ଉତ୍ତମ ବଂଶବିସ୍ତାର ପଦ୍ଧତି

୧. ବଂଶବିସ୍ତାର ପାଇଁ ମାଟି ଓ ଜଳବାୟୁ ଅନୁକୂଳ ଔଷଧୀୟ ବୃକ୍ଷଲତା ଚୟନ କରିବା ପ୍ରୟୋଜନ । ସାଧାରଣତଃ ଯେଉଁ ବୃକ୍ଷଲତା ଯେଉଁଠାରେ ପ୍ରାକୃତିକ ଭାବରେ ଦେଖାଯାଏ, ସେହି ଅଞ୍ଚଳରେ ସେହି ବୃକ୍ଷଲତାର ବଂଶବିସ୍ତାର କଲେ ସଫଳତା ମିଳିଥାଏ ।

୨. ଗୁଣାତ୍ମକ ମାନର ମଞ୍ଜି ସଂଗ୍ରହ ପାଇଁ ମଧ୍ୟବୟସ୍କ ସ୍ୱାସ୍ଥ୍ୟବାନ ବୃକ୍ଷଲତା ଚିହ୍ନଟ କରି ଫଳ ପରିପକ୍ୱ ହେବାପରେ ତୋଳିବା ପ୍ରୟୋଜନ ।

୩. ଔଷଧୀୟ ବୃକ୍ଷଲତା ବଂଶବିସ୍ତାର ତଥା ଚାଷ ପାଇଁ ଜୈବିକ ପଦ୍ଧତି ଅବଲମ୍ବନ କରିବାକୁ ପଡ଼ିଥାଏ ।

୪. ମଞ୍ଜି ବୁଣିବା ପୂର୍ବରୁ କେତେକ ବୃକ୍ଷଲତାର ମଞ୍ଜିକୁ ପାଣି ବା ସାମାନ୍ୟ ଉଷୁମ ପାଣିରେ ବତୁରାଇବାକୁ ପଡ଼ିଥାଏ । ବିଶେଷତଃ ଶିମ୍ବ ଜାତୀୟ ମଞ୍ଜିକୁ ପାଣିରେ ବୁଡ଼ାଇବାକୁ ପଡ଼ିଥାଏ ।

୫. ଏକ ଲିଟର ଗୋମୂତ୍ରରେ ଦୁଇ ଲିଟର ପାଣି ମିଶାଇ ସେହି ଦ୍ରବଣରେ ମଞ୍ଜି ବା ଡ଼ାଳର ମୂଳ ପାଖ ବା ଚାରାର ଚେର ଅଂଶକୁ ବୁଡ଼ାଇ ତା'ପରେ ଅଧଘଣ୍ଟା ଯାଏ ଛାଇରେ ରଖି, ମଞ୍ଜି ପୋତିଲେ ବା ଡ଼ାଳ ପୋତିଲେ ସହଜରେ ରୋଗ ଆକ୍ରମଣ କରେ ନାହିଁ ।

୬. ଚାରା ଶଯ୍ୟାର ମାଟିକୁ ବା ପଲିଥିନ ମୁଣାର ମାଟି ଓ ଖତକୁ ମଧ୍ୟ ରୋଗ-ପୋକ ଦାଉରୁ ରକ୍ଷା କରିବାକୁ ୨୫ କିଲୋଗ୍ରାମ ସଢ଼ା ଗୋବର ଖତ ସହିତ ଏକ କିଲୋ ଟ୍ରାଇକୋଡ଼ାର୍ମା ଭିରିଡ଼ି ନାମକ ଜୈବିକ କବକ ନାଶକ ବୀଜାଣୁ ପ୍ରୟୋଗ କଲେ ସହଜରେ ରୋଗ ସଂକ୍ରମିତ ହୋଇ ନ ଥାଏ ।

୭. ରୋପଣ ପୂର୍ବରୁ ଗାତରେ ନିମ୍ବ ପିଡ଼ିଆ ପ୍ରୟୋଗ କରିବା ଏକାନ୍ତ ଆବଶ୍ୟକ ।

୮. ଡ଼ାଳକଲମୀ ପାଇଁ ଏକ ବର୍ଷର ପୁରାତନ ତଥା ୨୦ ରୁ ୨୫ ସେ.ମି ଲମ୍ବ ଡ଼ାଳ କାଟି ଆବଶ୍ୟକ ହରମୋନ ଦ୍ରବଣରେ ଡ଼ାଳର ମୂଳ ଭାଗକୁ ବୁଡ଼ାଇ କଲମୀ କଲେ ସଫଳତା ମିଳିଥାଏ ।

୯. ରୋଗ-ପୋକ ନିୟନ୍ତ୍ରଣ ପାଇଁ ଜୈବିକ ପୋକ ନାଶକ ଔଷଧ ପ୍ରୟୋଗ କରିବା ଆବଶ୍ୟକ ।

୧୦. ଦେଶୀ କାଳୀ ଗାଈର ତାଜା ଗୋମୂତ୍ର ବ୍ୟବହାର କଲେ କବକ ବା ବୀଜାଣୁ ଜନିତ ରୋଗକୁ ନିୟନ୍ତ୍ରଣ କରାଯାଇପାରେ ।

୧୧. ସ୍ଥାନୀୟ ଅଞ୍ଚଳରେ ଉପଲବ୍ଧ ନିମ୍ବ, କରଂଜ, ଅରଖ, ନିର୍ଗୁଣ୍ଡି, ବାସଙ୍ଗ ଇତ୍ୟାଦିକୁ ଛେଚି ଗୋମୂତ୍ରରେ ଦଶରୁ ପନ୍ଦର ଦିନ ସଢ଼ାଇ ସେହି ଦ୍ରବଣକୁ ଛାଣି ସେଥିରେ ନଅଗୁଣ ଜଳ ମିଶାଇ ସିଞ୍ଚନ କଲେ ପୋକ-ରୋଗ ନିୟନ୍ତ୍ରିତ ହୋଇଥାଏ ।

୧୨. ନିମ୍ବ ତେଲ ବା ନିମ୍ବ- ମଞ୍ଜିରୁ ପ୍ରସ୍ତୁତ ଅନେକ ଜୈବିକ କୀଟନାଶକ ଔଷଧ ବର୍ତ୍ତମାନ ବଜାରରେ ଉପଲବ୍ଧ ଅଛି । ଏହା ସିଞ୍ଚନ କରି ପୋକ ନିୟନ୍ତ୍ରଣ କରାଯାଇଥାଏ ।

୧୩. ଚାରା ପ୍ରସ୍ତୁତିର ପ୍ରାଥମିକ ଅବସ୍ଥାରେ ଛାୟା ପ୍ରଦାନ କରିବା ଆବଶ୍ୟକ ।

୧୪. ନୂତନ ଚାରାରେ ନିୟମିତ ଭାବରେ ବିଶେଷତଃ ଉପରଓଳି ଜଳ ସିଞ୍ଚନ କରିବାକୁ ପଡ଼ିଥାଏ ।

୧୫. ମଞ୍ଜି ସାଙ୍ଗେ ସାଙ୍ଗେ ବ୍ୟବହାର କରିବାକୁ ନ ଥିଲେ ଫଳରୁ ମଞ୍ଜି ବାହାର ନ କରି ଯେତେବେଳେ ଆବଶ୍ୟକ, ସେହି ସମୟରେ ଫଳରୁ ମଞ୍ଜି ବାହାର କଲେ ମଞ୍ଜି ଶୀଘ୍ର ନଷ୍ଟ ହୋଇ ନ ଥାଏ ।

୧୬. ବଜାରରେ ଉପଲବ୍ଧ ଜୈବିକ ସାର ଯଥା ଆଜାଟୋ ବାକ୍ଟର, ଅଜୋସ୍ପିରିଲମ୍, ରାଇଜୋବିଅମ୍, ଫସ୍‌ଫୋକଲଚର ଇତ୍ୟାଦି ବ୍ୟବହାର କଲେ ଗଛ ଶୀଘ୍ର ବଢ଼ିବା ସଙ୍ଗେ ସଙ୍ଗେ ଉତ୍ପାଦନ ବୃଦ୍ଧି ପାଇଥାଏ ।

୧୭. ଯେଉଁ ଗଛର ଉନ୍ନତ କିସମ ବିକଶିତ ହୋଇଛି, ସେହି ଉନ୍ନତ କିସମର ମଞ୍ଜି ବ୍ୟବହାର କଲେ ଉତ୍ପାଦନ ବୃଦ୍ଧି ପାଇଥାଏ । ଯଥା ସର୍ପଗନ୍ଧାର ଆର୍.ଏସ୍-୧ ନାମକ କିସମ ଇନ୍ଦୋରସ୍ଥିତ ଜବାହାରଲାଲ କୃଷି ଓ ବୈଷୟିକ ବିଶ୍ୱ ବିଦ୍ୟାଳୟ ଦ୍ୱାରା ବିକଶିତ ହୋଇଛି । ଜଙ୍ଗଲୀ କିସମ ଅପେକ୍ଷା ଏହି ଉନ୍ନତ କିସମରୁ ଅଧିକ ଚେର ଉତ୍ପାଦନ ସହିତ ଅଧିକ ପରିମାଣରେ ସକ୍ରିୟ ରାସାୟନିକ ତତ୍ତ୍ୱ ମିଳିଥାଏ ।

୧୮. ଔଷଧୀୟ ବୃକ୍ଷଲତା ଚାଷ ପୂର୍ବରୁ ସଫଳ ଚାଷ କ୍ଷେତ୍ର ପରିଦର୍ଶନ ଓ ପ୍ରଶିକ୍ଷଣ ନେବା ଏକାନ୍ତ ଆବଶ୍ୟକ ।

୧୯. ବଜାର ବ୍ୟବସ୍ଥା ପରେ ହିଁ ବ୍ୟବସାୟିକ ଭିତ୍ତିରେ ଔଷଧୀୟ ବୃକ୍ଷଲତା ଚାଷ କରିବା ଉଚିତ ।

୨୦. ରୋପଣ ପାଇଁ ଗ୍ରୀଷ୍ମଋତୁରେ ଅଥବା ତା'ପୂର୍ବରୁ ଗାତ ଖୋଳିବା ଆବଶ୍ୟକ ।

୨୧. ବର୍ଷା ଆରମ୍ଭରେ ବୃକ୍ଷରୋପଣ କଲେ ସଫଳତା ମିଳିଥାଏ ।

୨୨. ରୋପିତ ବନର ଉପଯୁକ୍ତ ସୁରକ୍ଷା ପ୍ରଦାନ କରିବା ଆବଶ୍ୟକ ।

୨୩. ବ୍ୟବସାୟିକ ଭିତ୍ତିରେ ଔଷଧୀୟ ବୃକ୍ଷଲତା ଚାଷପାଇଁ ଆର୍ଥିକ ସହାୟତା ପାଇବା ନିମନ୍ତେ ସ୍ଥାନୀୟ ଉଦ୍ୟାନବିତ୍‌ଙ୍କ ସହିତ ଯୋଗାଯୋଗ କରିବା ପ୍ରୟୋଜନ ।

୨୪. କୌଣସି ଔଷଧୀୟ ବୃକ୍ଷଲତା ଚାଷ କରିବା ପୂର୍ବରୁ ସଫଳ ଚାଷକ୍ଷେତ୍ର ପରିଦର୍ଶନ କରି ଆବଶ୍ୟକ ପ୍ରଶିକ୍ଷଣ ନେବା ଏକାନ୍ତ ଆବଶ୍ୟକ ।

୨୫. ବଜାର ବ୍ୟବସ୍ଥା କରିବା ପରେ ହିଁ ଚାଷ ଆରମ୍ଭ କରିବା ଉଚିତ ।

ଅରଗୁଣା

ଏହାକୁ ଓଡ଼ିଆରେ ଅରଗୁଣା, ଅର୍ଗୁଣା, ଓରୁଣା, ରେଙ୍ଗୁଆ, ଭୋରୁ, ପଶ୍ଚିମ ଓଡ଼ିଶାରେ ଅରଗୁଣା, ହିନ୍ଦୀରେ ଜଙ୍ଗଲୀ ମଦନମସ୍ତକା ଫୁଲ, ମଦନମସ୍ତକ ଫୁଲଚାଲ, ସଂସ୍କୃତରେ ହିନ୍ତାଳ, ଇଂରାଜୀରେ ସାଗୁ ପାମ୍ (Sago palm) ଫର୍ନ ପାମ୍ (Fern Palm) ଓ ଉଦ୍ଭିଦ ବିଜ୍ଞାନରେ ସାଇକସ୍ ସିର୍ସିନାଲିସ୍ (*Cycas circinalis* Linn) କୁହାଯାଏ । ଏହାକୁ ଉଦ୍ଭିଦ ବିଜ୍ଞାନରେ ସାଇକେଡ଼େସି (Cycadaceae) ପରିବାର ବର୍ଗରେ ବର୍ଣ୍ଣନା କରାଯାଇଛି ।

ସ୍ୱରୂପ

ଏହା ୧.୮ ରୁ ୪.୫ମି. ଉଚ୍ଚତା ବିଶିଷ୍ଟ ସିଧା ଗଣ୍ଡିଥିବା ଓ ଶାଖାହୀନ ଏକ କ୍ଷୁଦ୍ର ପୂର୍ଣ୍ଣମୋଚୀ ବୃକ୍ଷ ଅଟେ । ପକ୍ଷଳ ପତ୍ର ୧.୫ମି. ରୁ ୨.୭ମି. ଯାଏ ଲମ୍ବ, ପତ୍ରବୃନ୍ତ ୩୫ ରୁ ୬୦ ସେ.ମି ଲମ୍ବ, ପତ୍ର ମୂଳ ପାଖ ସାଧାରଣତଃ କଣ୍ଟାଯୁକ୍ତ । ପତ୍ରକ ଗୁଡ଼ିକ ୧୫ ସେ.ମି ରୁ ୩୦ ସେ.ମି ଲମ୍ବ, ୦.୬ ସେ.ମି ରୁ ୧.୨ ସେ.ମି ଓସାର. ପତ୍ର ଅଗ ସ୍ୱଷ୍ଣାଗ୍ର ଓ ୮୦-୧୦୦ ଯୋଡ଼ା ରହିଥାଏ । ଅଣ୍ଡିରା ଓ ମାଈ ଫୁଲରୁ ରେଣୁ ଗୁଡ଼ିକ ବିକ୍ଷେପ ହେବା ସମୟରେ ଦୁର୍ଗନ୍ଧ ବାହାରି ଶ୍ୱାସରୁଦ୍ଧ ହେବା ପରି ଲାଗିଥାଏ । ମଞ୍ଜି ଅଣ୍ଡାକୃତି, ଧୂସରପୀତ ରଙ୍ଗଯୁକ୍ତ, ଚିକ୍କଣ, କଠିନ, ୨.୫ ସେ.ମି ରୁ ୩ ସେ.ମି ବ୍ୟାସ ରହିଥାଏ । ମେ ରୁ ଅଗଷ୍ଟ ମାସ ମଧ୍ୟରେ ପୁଷ୍ପ ପ୍ରସ୍ଫୁଟିତ ହୋଇଥାଏ ଓ ସେପ୍ଟେମ୍ବର-ଅକ୍ଟୋବର ମାସରେ ଫଳ ଦେଖାଯାଏ ।

ଉପ୍ତତ୍ତି ସ୍ଥାନ

ଏହା ମୟୂରଭଞ୍ଜ, ଅନୁଗୁଳ, କେନ୍ଦୁଝର, ଗଞ୍ଜାମ, ଖୋର୍ଦ୍ଧା, ଢ଼େଙ୍କାନାଳ, ନୟାଗଡ଼, ସମ୍ବଲପୁର, ବରଗଡ଼, ବଲାଙ୍ଗୀର ଓ କଳାହାଣ୍ଡି ଜିଲ୍ଲାର ଶାଳ ଜଙ୍ଗଲମାନଙ୍କରେ ବିଶେଷ ଭାବରେ ଦେଖାଯାଇଥାଏ । ଏହି ବୃକ୍ଷ ଦକ୍ଷିଣ ଭାରତରେ ମଧ୍ୟ ଦେଖାଯାଏ । ଏହା ସମୁଦ୍ର ପତ୍ତନଠାରୁ ପ୍ରାୟ ୫୦୦ ମିଟର ଉଚ୍ଚତା ଯାଏ ଦେଖାଯାଏ । ଆସାମରେ ଦେଖାଯାଉଥିବା ଥାଳଜିମୁରା (ସାଇକସ ପେକ୍ଟିନାଟା *Cycas pectinata* Griff) ନାମକ ଗଛରୁ ବିଶୁଦ୍ଧ ସାଗୁ ଉତ୍ପାଦିତ ହୋଇଥାଏ ।

ଔଷଧୀୟ ଗୁଣ ଓ ବ୍ୟବହାର

ଏହାର ଛାଲି ଓ ମଞ୍ଜିକୁ ବାଟି ନଡ଼ିଆ ତେଲରେ ମିଶାଇ ପ୍ରଦାହ ଓ ଫୁଲାଗ୍ରସ୍ତ ଅଙ୍ଗରେ ପୁଲଟିସ ଭାବରେ

ବ୍ୟବହାର କରାଯାଏ । ଅରଗୁଣାର କଅଁଳପତ୍ର ରସ ବାୟୁ ଓ ବାନ୍ତି ନାଶକ ଅଟେ । ମଞ୍ଜି ଚୂର୍ଣ୍ଣ ଦୁର୍ବଳତା ନାଶକ ଅଟେ । ଏହି ବୃକ୍ଷକୁ ସୌନ୍ଦର୍ଯ୍ୟବର୍ଦ୍ଧକ ବୃକ୍ଷ ଭାବରେ ବଗିଚାମାନଙ୍କରେ ରୋପଣ କରାଯାଏ । ଏହାର କଅଁଳିଆ ପତ୍ରକୁ ପରିବା ଭାବରେ ବ୍ୟବହାର କରାଯାଏ । ଏହାର ପୁଷ୍ପକୁ ଘର କାନ୍ଥରେ ରଖାଗଲେ ସେହି କୋଠରୀସ୍ଥିତ ଖଟ ବା ପଲଙ୍କକୁ ଓଡ଼ଶ ଆସି ନ ଥାଏ । ଯଦିଓ ବେଆଇନ ଭାବରେ ଏହାର ଗଣ୍ଡିକାଠକୁ ସାଗୁ ଅପମିଶ୍ରଣ ପାଇଁ ବ୍ୟବହାର କରାଯାଉଛି, ପ୍ରକୃତ ସାଗୁ ପରି ଏହାର ଗୁଣ ନାହିଁ । ଏଣୁ ଜଙ୍ଗଲରୁ ଏହାକୁ କାଟିବା ଅନୁଚିତ । ଏହାର ମଞ୍ଜିରେ ପ୍ରାୟ ୩୧ ପ୍ରତିଶତ ଶ୍ୱେତସାର ରହୁଥିବାରୁ ଖାଦ୍ୟ ଭାବରେ ବ୍ୟବହାର ହୋଇଥାଏ । କିନ୍ତୁ ବାରମ୍ବାର ଧୋଇବାକୁ ପଡ଼ିଥାଏ ।

ବଂଶ ବିସ୍ତାର

ଏହାକୁ ମଂଜି ଓ ମୂଳଚୋଷକରୁ ବଂଶବିସ୍ତାର କରାଯାଏ । ପରିପକ୍ୱ ମଂଜି ସଂଗ୍ରହର ଏକ ମାସ ମଧ୍ୟରେ ଏହାକୁ ଚାରାଶଯ୍ୟା କିମ୍ବା ମାଟି ଓ ଖତ ଭର୍ତ୍ତି ହୋଇଥିବା ପଲିଥିନ୍ ମୁଣାରେ ପୋତା ଯାଇଥାଏ ନଚେତ୍ ଗଜା ହେବାର ଶକ୍ତି ହ୍ରାସ ପାଇଥାଏ । ଚାରା ଶଯ୍ୟାରେ ଚାରାର ପ୍ରଥମ ଦୁଇଟି ପତ୍ର ବାହାରିବା ପରେ ପଲିଥିନ୍ ମୁଣାକୁ ଉଠାଇବାକୁ ପଡ଼ିଥାଏ । ଗଛମୂଳ ପାଖରୁ ବାହାରୁଥିବା ମୂଳଚୋଷକ କିମ୍ବା ଗଛର କାଣ୍ଡରେ ବାହାରୁଥିବା ଚୋଷକକୁ ପଲିଥିନ୍ ମୁଣାରେ ପୋତି ମଧ୍ୟ ଚାରା ଉତ୍ପାଦନ କରାଯାଇଥାଏ । ମୁଖ୍ୟ ଗଣ୍ଡିକୁ ଟିକିଏ ଆଘାତ କଲେ ଗଣ୍ଡିରୁ ଚୋଷକ ବାହାରିଥାଏ । ବର୍ଷାଋତୁ ଆରମ୍ଭରେ ନିରୂପିତ ଜମିରେ ଦୁଇ ମିଟର ବ୍ୟବଧାନରେ ଗାତ କରି ପ୍ରତି ଗାତରେ ଏକଶତ ଗ୍ରାମ ନିମ୍ବ ପିଡ଼ିଆ ପ୍ରୟୋଗ କରି ଚାରାରୋପଣ କଲେ ରୋଗ-ପୋକ ନିବାରଣ ହୋଇଥାଏ ।

ଚିରନ୍ତନ ଅମଳ

ଜଙ୍ଗଲରେ ଅରଗୁଣା ଗଛକୁ କାଟି ସାଗୁ ପାଇଁ ବିକ୍ରୟ କରିବା ଏକ ଧ୍ୱଂସାତ୍ମକ ପଦ୍ଧତି ଅଟେ । ଏଥିପାଇଁ କଠୋର କାର୍ଯ୍ୟାନୁଷ୍ଠାନ କରିବା ପ୍ରୟୋଜନ । ପୁନଶ୍ଚ, ଗ୍ରାମ ପଞ୍ଚାୟତମାନଙ୍କୁ କ୍ଷମତା ଦିଆଯାଇଥିବା ୬୯ଟି ଅଣକାଷ୍ଠ ବନଜାତ ଦ୍ରବ୍ୟ ମଧ୍ୟରେ ଅରଗୁଣା କାଠ ଅନ୍ତର୍ଭୁକ୍ତ ନୁହେଁ । ବଜାର ଚାହିଦା ମେଣ୍ଟାଇବା ପାଇଁ ଏହାକୁ ଚାଷ କରି ଅମଳ କରାଯାଇପାରେ ।

ବିପଦାବସ୍ଥା ଓ ସଂରକ୍ଷଣର ଉପାୟ

ସାଧାରଣତଃ ଗଛରେ ଫଳ ହେବା ପୂର୍ବରୁ ଅରଗୁଣା ଗଛକୁ କାଟି ଦେଉଥିବାରୁ ପ୍ରାକୃତିକ ଜଙ୍ଗଲରେ ଏହାର ବଂଶବିସ୍ତାର ହୋଇପାରୁନାହିଁ । ଏହାର ଗଣ୍ଡିକାଠକୁ ଛୋଟ ଛୋଟ କରି କାଟି ସାଗୁ ଭାବରେ ଅପମିଶ୍ରଣ କରିବା ସକାଶେ ବହୁଳ ଭାବରେ ବିକ୍ରୟ କରାଯାଉଥିବାରୁ ଏହି ବୃକ୍ଷକୁ ଆମ ରାଜ୍ୟରେ ଶଙ୍କାକୁଳ ଶ୍ରେଣୀରେ ଅନ୍ତର୍ଭୁକ୍ତ କରାଯାଇଛି । ସର୍ବେକ୍ଷଣ ଦ୍ୱାରା ଅଧିକ ସଂଖ୍ୟାରେ ଏହି ବୃକ୍ଷଥିବା ବନାଞ୍ଚଳ ଚିହ୍ନଟ କରି ଉପଯୁକ୍ତ ସୁରକ୍ଷା ପ୍ରଦାନ କରିବା ସହିତ ଗଛ ସଂଖ୍ୟା ବୃଦ୍ଧି ସମ୍ପର୍କରେ ନିୟମିତ ବ୍ୟବଧାନରେ ପର୍ଯ୍ୟବେକ୍ଷଣ କରିବା ପ୍ରୟୋଜନ । ଏହାକୁ ଜଙ୍ଗଲ ତଥା ଜଙ୍ଗଲ ବାହାରେ ଓ ପ୍ରମୋଦ ଉଦ୍ୟାନ ମାନଙ୍କରେ ରୋପଣ କରି ସଂରକ୍ଷଣ କରାଯାଇପାରିବ ।

ଅଶୋକ

ଏହାକୁ ଓଡ଼ିଆରେ ଅଶୋକ, ସମ୍ବଲପୁରୀ ଭାଷାରେ ଅଶୋକ, ହିନ୍ଦୀରେ ଅଶୋକ, ଅଶୋକା, ସଂସ୍କୃତରେ ଅଶୋକ, ବିତଶୋକ, ତାମ୍ରପଲ୍ଲବ, ଇଂରାଜୀରେ ଅଶୋକା ଟ୍ରି (Ashoka Tree) ଓ ଉଦ୍ଭିଦ ବିଜ୍ଞାନରେ ସାରାକା ଅଶୋକା (*Saraca asoca* (Roxb) deWilde) କୁହାଯାଏ । ଏହାକୁ ଉଦ୍ଭିଦ ବିଜ୍ଞାନରେ ସିଜଲପିନିଏସି ପରିବାର ବର୍ଗରେ, ଦ୍ରବ୍ୟଗୁଣ ବିଜ୍ଞାନରେ ଆର୍ତ୍ତବ ସଂଗ୍ରହଣୀୟ ବର୍ଗରେ, ଭାବ ପ୍ରକାଶ ନିଘଣ୍ଟୁରେ ପୁଷ୍ପ ବର୍ଗରେ ଓ ଚରକ ସଂହିତାରେ ବେଦନା ସ୍ଥାପନଗଣ ଓ କଷାୟସ୍କନ୍ଧରେ ବର୍ଣ୍ଣନା କରାଯାଇଛି ।

ସ୍ୱରୂପ

ଏହା ଛଅରୁ ଦଶ ମିଟର ଉଚ୍ଚତା ବିଶିଷ୍ଟ ଅନେକ ଶାଖାଯୁକ୍ତ ସୁନ୍ଦର ଚିରହରିତ ବୃକ୍ଷ ଅଟେ । ପତ୍ର ତିରିଶିରୁ ଷାଠିଏ ସେ.ମି. ଲମ୍ବ ଓ ଚାରିରୁ ଛଅ ଯୋଡ଼ା ଆୟତାକାର ପତ୍ରକ ରହିଥାଏ । ନୂତନ ପତ୍ର ଗୁଡ଼ିକ ତାମ୍ରବର୍ଣ୍ଣ ଯୁକ୍ତ ଓ କୋମଳ ରହିଥାଏ । ପତ୍ରକ ଦଶରୁ କୋଡ଼ିଏ ସେ.ମି. ଲମ୍ବ । ବସନ୍ତ ଋତୁରେ ପାଟଳ ରଙ୍ଗ ଯୁକ୍ତ ସୁଗନ୍ଧିତ ସଘନ ପୁଷ୍ପଗୁଚ୍ଛ ପ୍ରସ୍ଫୁଟିତ ହୋଇଥାଏ । ଦଶରୁ ପଚିଶ ସେ.ମି. ଲମ୍ବ ଓ ତିନିରୁ ପାଞ୍ଚ ସେ.ମି. ଚଉଡ଼ାର ଫଳ ଗୁଡ଼ିକ ଶିମ୍ବ ଫଳ ପରି ଦେଖାଯାଏ । ପ୍ରତ୍ୟେକ ଫଳରେ ଚାରିରୁ ଆଠଟି ମଂଜି ରହିଥାଏ । ଗଛ ଛାଲି ଧୂସର ବର୍ଣ୍ଣଯୁକ୍ତ । ଡାଳ କାଟି ଦେଲେ କଟା ଅଂଶ ରକ୍ତ ବର୍ଣ୍ଣ ଦେଖାଯାଏ । ସମୁଦ୍ର ପତ୍ତନଠାରୁ ୮୦୦ ମିଟର ଉଚ୍ଚତା ଯାଏଁ ଏହା ଦେଖାଯାଇଥାଏ ।

ଉତ୍ପତ୍ତି ସ୍ଥାନ

ଏହା ମୟୂରଭଞ୍ଜ ଜିଲ୍ଲାର ଶିମିଳିପାଳ, ଖୋର୍ଦ୍ଧା ଜିଲ୍ଲାର ଟାମଣା, କେନ୍ଦୁଝର, ଅନୁଗୁଳ, ଢ଼େଙ୍କାନାଳ, ନୟାଗଡ଼, ଗଞ୍ଜାମ, ବାଲେଶ୍ୱର ଓ କନ୍ଧମାଳ ଜିଲ୍ଲାରେ ଦେଖାଯାଇଥାଏ ।

ଭାରତୀୟ ସଂସ୍କୃତିରେ ଅଶୋକର ମହତ୍ତ୍ୱ

ଭାରତୀୟ ସଂସ୍କୃତିରେ ଅଶୋକ ବୃକ୍ଷକୁ ବିଶେଷ ମହତ୍ତ୍ୱ ପ୍ରଦାନ କରାଯାଇଛି । ଚୈତ୍ର ଶୁକ୍ଳ ଅଷ୍ଟମୀ ତିଥିକୁ ଅଶୋକାଷ୍ଟମୀ କୁହାଯାଏ । ଏହି ଦିନ ଅଶୋକ ଫୁଲ ବିଷ୍ଣୁଙ୍କୁ ଅର୍ପଣ କରି ପ୍ରସାଦ ଭାବରେ ସେବନ କରାଯାଏ । ମାହାତ୍ମା ବୁଦ୍ଧ ଅଶୋକ ବୃକ୍ଷ ତଳେ ଜନ୍ମ ହୋଇଥିବାରୁ ବୌଦ୍ଧ ଧର୍ମାନୁଯାୟୀ ଅଶୋକ ବୃକ୍ଷକୁ ଏକ ପବିତ୍ର ବୃକ୍ଷ ଭାବରେ ମାନ୍ୟତା ଦିଆଯାଏ । ଦୁର୍ଗାପୂଜା ତଥା ବିଭିନ୍ନ ଧାର୍ମିକ ଅନୁଷ୍ଠାନରେ ଅଶୋକ ପତ୍ର ବ୍ୟବହାର ହୋଇଥାଏ । ଅଶୋକ ବୃକ୍ଷର ସାଂସ୍କୃତିକ ବିଶେଷତ୍ୱ ଏବଂ ମହନୀୟ ଔଷଧୀୟ ଗୁଣ ଯୋଗୁଁ ଏହାର ଫୁଲକୁ ଆମ ରାଜ୍ୟରେ 'ରାଜ୍ୟ ଫୁଲ' ଭାବରେ ମାନ୍ୟତା ଦିଆଯାଇଛି ।

ଔଷଧୀୟ ଗୁଣ ଓ ବ୍ୟବହାର

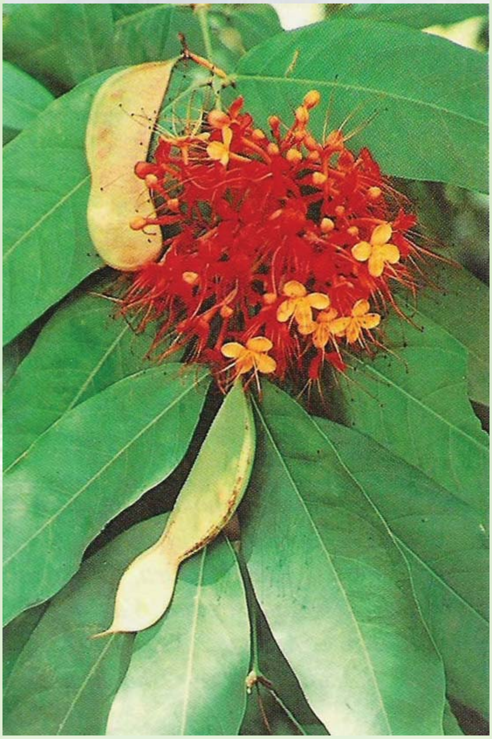

ରସ-କଷାୟ, ତିକ୍ତ, ଗୁଣ-ଲଘୁ, ରୁକ୍ଷ, ବୀର୍ଯ୍ୟ-ଶୀତ, ବିପାକ-କଟୁ ।

ଏହାର ଛାଲି ଗର୍ଭାଶୟ ଉତ୍ତେଜକ, କଫ ପିତ୍ତଶାମକ, ରକ୍ତ ପ୍ରଦର ନାଶକ, ଶ୍ୱେତ ପ୍ରଦର ନାଶକ, ରକ୍ତ ସ୍ତମ୍ଭକ, କୃମିଘ୍ନ, ଅନିୟମିତ ଋତୁସ୍ରାବ ନାଶକ, ଗର୍ଭାଶୟ ଶୈଥିଲ୍ୟ ନାଶକ, କର୍କଟରୋଗ ନାଶକ ଓ ବିବିଧ ପ୍ରକାର ସ୍ତ୍ରୀରୋଗ ନାଶକ ଅଟେ । ଏହାର ଛାଲିରୁ ଅଶୋକାରିଷ୍ଟ, ଅଶୋକାବଲେହ, ଅଶୋକାଦି ଘନବଟି, ଅଶୋକ ଘୃତ ଇତ୍ୟାଦି ବହୁବିଧ ଆୟୁର୍ବେଦ ଔଷଧ ପ୍ରସ୍ତୁତ କରାଯାଏ । ଅଶୋକ ଫଳକୁ ଗୁଆ ବଦଳରେ ମଧ୍ୟ ବ୍ୟବହାର କରାଯାଏ ।

ଚାଷ ପଦ୍ଧତି

ଦୁଇରୁ ଚାରି ହଜାର ମି.ମି. ଯାଏଁ ବୃଷ୍ଟିପାତ ହେଉଥିବା ଉଷ୍ଣ ତଥା ଆର୍ଦ୍ର ଜଳବାୟୁ ଅଶୋକ ଚାଷ ପାଇଁ ଅନୁକୂଳ ଅଟେ । ଦୋରସାମାଟି ସବୁଠାରୁ ଉତ୍କୃଷ୍ଟ ହେଲେ ହେଁ ସବୁ ପ୍ରକାର ମାଟିରେ ଏହାକୁ ରୋପଣ କରାଯାଇପାରେ । କିନ୍ତୁ ମାଟିର ଗଭୀରତା ରହିବା ଆବଶ୍ୟକ । ଏହାକୁ ମଂଜିରୁ ବଂଶ ବିସ୍ତାର କରାଯାଏ । ପ୍ରତି କିଲୋରେ ୭୭ ରୁ ୧୦୦ ଯାଏ ମଂଜି ରହିଥାଏ । ଜୁନ-ଜୁଲାଇ ମାସରେ ମଂଜି ସଂଗ୍ରହ କରି ପଲିଥିନ ମୁଣାରେ ସଢ଼ା ଗୋବର ଖତ ଓ ମାଟି ଭର୍ତ୍ତି କରି ମଂଜି ପୋତାଯାଏ । ଚାରା ଶଯ୍ୟାରେ ମଧ୍ୟ ମଂଜି ବୁଣା ଯାଇଥାଏ । ସାଧାରଣତଃ ଧାଡ଼ିକୁ ଧାଡ଼ି ପାଞ୍ଚ ମିଟର ଓ ଗଛକୁ ଗଛ ପାଞ୍ଚ ମିଟର ବ୍ୟବଧାନରେ ୭୫ ସେ.ମି. ଲମ୍ବ, ୭୫ ସେ.ମି. ଓସାର ଓ ୭୫ ସେ.ମି. ଗଭୀରତାର ଗାତ ଖୋଳିସେଥିରେ କୋଡ଼ିଏରୁ ପଚିଶ କିଲୋଗ୍ରାମ ସଢ଼ା ଗୋବର ଖତ ଓ ଏକ କିଲୋଗ୍ରାମ ନିମ୍ବ ପିଡ଼ିଆ ଭର୍ତ୍ତି କରି ବର୍ଷା ଋତୁ ଆରମ୍ଭରେ ଦୁଇରୁ ତିନି ବର୍ଷର ପୁରାତନ ଚାରା ରୋପଣ କରାଯାଏ । ଏକର ପ୍ରତି ଏକ ଶହ ଷାଠିଏଟି ଚାରା ଆବଶ୍ୟକ । ଗାତ ମାନଙ୍କରେ ଦୁଇ-ତିନୋଟି ଲେଖାଏଁ ମଂଜି ପୋତି ପରେ ପରେ ସବୁଠାରୁ ସୁସ୍ଥ ଗଛକୁ ବାଛି ରଖି ଆବଶ୍ୟକତାନୁସାରେ ଘାସ ବଛାବଛି ଓ କୋଡ଼ାଖୋସା କରାଯାଏ । ଶୀତ ଋତୁରେ ଦଶ-ପନ୍ଦର ଦିନ ବ୍ୟବଧାନରେ ଓ ଗ୍ରୀଷ୍ମ ଋତୁରେ ପାଞ୍ଚରୁ ସାତ ଦିନ ଅନ୍ତରରେ ଜଳସେଚନ କରିବାକୁ ପଡ଼ିଥାଏ । ଖୋର୍ଦ୍ଧା ଜିଲ୍ଲାର ଟାମଣା ଜଙ୍ଗଲରେ

ସର୍ବାଧିକ ସଂଖ୍ୟାରେ ଅଶୋକ ବୃକ୍ଷ ପ୍ରାକୃତିକ ଭାବରେ ଦେଖାଯାଏ । ହରିଶଙ୍କରଠାରେ ମଧ୍ୟ ବଲାଙ୍ଗୀର ଆୟୁର୍ବେଦ ଔଷଧ ପ୍ରସ୍ତୁତି କାରଖାନା ତରଫରୁ ଏକ ଅଶୋକ ବନ ପ୍ରତିଷ୍ଠା କରାଯାଇଛି । ଉପକୂଳବର୍ତ୍ତୀ ଜିଲ୍ଲାଗୁଡ଼ିକ ଅଶୋକ ଚାଷ ପାଇଁ ବିଶେଷ ଅନୁକୂଳ ଅଟେ । ଅଶୋକର ବଂଶବିସ୍ତାର ପାଇଁ ଅନ୍ୟ ଏକ ଫଳପ୍ରଦ ପଦ୍ଧତି ସାଧାରଣତଃ ଅବଲମ୍ବନ କରାଯାଇଥାଏ । ଏହି ପଦ୍ଧତିରେ ମଂଜି ଗଜା କରାଯିବା ପାତ୍ର (Seed pan)ରେ ସମପରିମାଣ ବାଲି, ମାଟି ଓ ସଢ଼ା ଗୋବର ଖତ ଭର୍ତ୍ତି କରି ପଲିହାଉସ୍‌ରେ ରଖି ଅଶୋକ ମଂଜି ପୋତି ପ୍ରତ୍ୟହ ପାଣି ଦିଆଯାଏ । ଅଶୋକର ଚେରଗୁଡ଼ିକ ଶୀଘ୍ର ଲମ୍ବ ହୋଇ ବଢୁଥିବା ଯୋଗୁଁ ଗଜା କରାଯିବା ପାତ୍ରର ଉଚ୍ଚତା ଅତିକମ୍‌ରେ ୩୦ ସେ.ମି. ରହିବା ପ୍ରୟୋଜନ । ସାଧାରଣତଃ ୨୦ ରୁ ୩୦ ଦିନ ମଧ୍ୟରେ ଗଜା ଆରମ୍ଭ ହୋଇ ୬୦ ଦିନ ପର୍ଯ୍ୟନ୍ତ ଗଜା ହୋଇଥାଏ । ପାତ୍ରରେ ଥିବା ଛୋଟ ଅଶୋକ ଚାରାଗୁଡ଼ିକ ୩-୪ ମାସ ହେବା ପରେ ପଲିଥିନ୍ ମୁଣାକୁ ଅପରାହ୍ନ ସମୟରେ ଉଠାଇ ଛାଇରେ ରଖି ପ୍ରତ୍ୟହ ପାଣି ଦେବାକୁ ପଡ଼ିଥାଏ । ଅଶୋକ ଚାରାଗୁଡ଼ିକ ପ୍ରାରମ୍ଭିକ ଅବସ୍ଥାରେ ଖରା ସହ୍ୟ କରିପାରୁ ନଥିବାରୁ ଏହି ପଦ୍ଧତି ବିଶେଷ ବ୍ୟବହାର ଉପଯୋଗୀ ଅଟେ ।

ଚିରନ୍ତନ ଅମଳ

ଏହି ବୃକ୍ଷ ଜଙ୍ଗଲରେ ସାଂଘାତିକ ବିପନ୍ନ ହୋଇ ଯାଇଥିବାରୁ ଜଙ୍ଗଲରୁ ଏହାର ଛାଲି ସଂଗ୍ରହ ପାଇଁ ନିଷେଧ କରାଯାଇଛି । କେବଳ ବୃକ୍ଷ ରୋପଣ କରି ପ୍ରାୟ ଆଠ-ଦଶ ବର୍ଷ ପରେ ଛାଲି ଅମଳ କରାଯାଇପାରିବ । ଜବଲପୁରସ୍ଥିତ ବିଷୁବ ମଣ୍ଡଳୀୟ ବନ ଗବେଷଣା ପ୍ରତିଷ୍ଠାନ ଦ୍ୱାରା ଆମ ରାଜ୍ୟର ଟାମଣା ତଥା ହରିଶଙ୍କରଠାରେ ଅଶୋକ ଛାଲି ଅମଳ ସଂପର୍କରେ ଗବେଷଣା ଚାଲିଛି । ଆଗାମୀ ବର୍ଷେ ବା ଦୁଇବର୍ଷ ପରେ ବିଜ୍ଞାନ ସମ୍ମତ ଅମଳ ପଦ୍ଧତି ବିକଶିତ ହୋଇପାରିବ ।

ବିପଦାବସ୍ଥା ଓ ସଂରକ୍ଷଣର ଉପାୟ

ଆମ ରାଜ୍ୟରେ ଏହି ବୃକ୍ଷକୁ ସାଂଘାତିକ ବିପନ୍ନ (Critically Endangered) ଶ୍ରେଣୀରେ ଅନ୍ତର୍ଭୁକ୍ତ କରଯାଇଛି । ଖୋର୍ଦ୍ଧା ଜିଲ୍ଲାର ଟାମଣା ଜଙ୍ଗଲରେ ଅଶୋକ ବୃକ୍ଷ ସଂରକ୍ଷଣ ପାଇଁ ଏକ ସଂରକ୍ଷିତ ଅଞ୍ଚଳ ଚିହ୍ନଟ କରାଯାଇ ସୁରକ୍ଷା ପ୍ରଦାନ କରାଯାଉଛି । ଏହାକୁ ବହୁଳ ଭାବରେ ରୋପଣ କରିବା ଆବଶ୍ୟକ । ଚାଷ ପାଇଁ ଜାତୀୟ ଔଷଧୀୟ ବୃକ୍ଷ ମିଶନ ତରଫରୁ ଆଗ୍ରହୀ ଚାଷୀମାନଙ୍କୁ ଚାଷ ଖର୍ଚ୍ଚର ୫୦ ପ୍ରତିଶତ ଆର୍ଥିକ ସହାୟତା ଦିଆଯାଏ । ଆଗ୍ରହୀ ଚାଷୀମାନେ ସ୍ଥାନୀୟ ଉଦ୍ୟାନ ବିଭାଗ ଅଧିକାରୀଙ୍କ ସହିତ ଯୋଗାଯୋଗ କରିପାରିବେ । ୨୦୦୭ ମସିହାରେ ଅନୁଷ୍ଠିତ ଔଷଧୀୟ ବୃକ୍ଷଲତାର ବିପଦଗ୍ରସ୍ତ ସ୍ଥିତି ଓ ପରିଚାଳନା ସଂପର୍କିତ କର୍ମଶାଳାରୁ ଜଣାପଡ଼ିଛି ଯେ ବିବିଧ କାରଣରୁ ବନ ସଂପଦର ଅବକ୍ଷୟ ଓ ଧ୍ୱଂସାତ୍ମକ ଅମଳ ଯୋଗୁଁ ବିଗତ ପ୍ରାୟ ୯୦ ବର୍ଷ ପୂର୍ବରୁ ପ୍ରାୟ ୨୦,୦୦୦ ବର୍ଗ କି.ମି. ବନାଞ୍ଚଳରେ ଦେଖାଯାଉଥିବା ଏହି ବୃକ୍ଷ ବର୍ତ୍ତମାନ ପ୍ରାୟ ୨୦୦୦ ବର୍ଗ କି.ମି. ବନାଞ୍ଚଳରେ ଦେଖାଯାଉଛି ଏବଂ ବୃକ୍ଷ ସଂଖ୍ୟା ୮୦ ପ୍ରତିଶତରୁ ଅଧିକ ହ୍ରାସ ପାଇଛି । ପୁନଶ୍ଚ ଏହା ଏକ ଅଳଙ୍କାରିକ, ଚିରହରିତ ଏବଂ ପ୍ରଦୂଷଣ ସହିଷ୍ଣୁ ଔଷଧୀୟ ବୃକ୍ଷ ହୋଇଥିବାରୁ ଏହାକୁ ଅଗ୍ରାଧିକାର ଭିତ୍ତିରେ ବହୁଳ ଭାବରେ ରୋପଣ କରିବା ଆବଶ୍ୟକ ।

କଣ୍ଟି (ତରି)

ଏହାକୁ ଓଡ଼ିଆରେ କଣ୍ଟି, ତରି, ଗିଲ, ସଙ୍ଗିଲା, ପଶ୍ଚିମ ଓଡ଼ିଶାରେ କଣ୍ଟି, ତରି, ହିନ୍ଦୀରେ ଭାକେରୀମୂଳ, ସଂସ୍କୃତରେ ବାକେରୀ, ଇଂରାଜୀରେ ଟେରିପଡ଼ସ୍ (Teripods), ଉଦ୍ଭିଦ ବିଜ୍ଞାନରେ ସିଜଲ ପିନିଆ ଡାଇଗାଇନା (*Caesalpinia digyna* Rottl) କୁହାଯାଏ । ଏହାକୁ ଉଦ୍ଭିଦ ବିଜ୍ଞାନରେ ସିଜଲ ପିନିଏସି (Caesalpiniaceae) ପରିବାର ବର୍ଗରେ ବର୍ଣ୍ଣନା କରାଯାଇଛି ।

ସ୍ୱରୂପ

ଏହା ବହୁ ଶାଖା ପ୍ରଶାଖା ବିଶିଷ୍ଟ, କଣ୍ଟାଯୁକ୍ତ ଓ ବିଶୃଙ୍ଖଳ ଭାବରେ ବିସ୍ତାରିତ ହୋଇ ବଢୁଥିବା ଗୁଳ୍ମ ଅଟେ । ସାତରୁ ବାର ଯୋଡ଼ା ପତ୍ରକ ରହିଥାଏ । ପତ୍ରକ ଗୁଡ଼ିକ ୦.୬ ସେ.ମି ରୁ ୧.୨ ସେ.ମି ଲମ୍ବ ଓ ୦.୩ ସେ.ମି ରୁ ୦.୩୫ ସେ.ମି ଚଉଡ଼ା ରହିଥାଏ । ଅଗଷ୍ଟରୁ ଅକ୍ଟୋବର ମାସ ମଧ୍ୟରେ ଲୋହିତ ଦାଗ ଥାଇ ପୀତବର୍ଣ୍ଣଯୁକ୍ତ ପୁଷ୍ପ ପ୍ରସ୍ଫୁଟିତ ହୋଇଥାଏ । ଜାନୁଆରୀରୁ ମାର୍ଚ୍ଚ ମାସରେ ଶିମ୍ବ ଜାତୀୟ ଫଳ ଦେଖାଯାଏ । ଫଳଗୁଡ଼ିକ ୨.୫ ସେ.ମି ରୁ ୫ ସେ.ମି ଲମ୍ବ ଓ ୧.୫ ସେ.ମି. ଓସାର ରହିଥାଏ । ପ୍ରତ୍ୟେକ ଫଳରେ ଗୋଟିଏରୁ ଚାରୋଟି ଲେଖାଏଁ ଗୋଲ ଗାଢ଼ ଧୂସର ବର୍ଣ୍ଣଯୁକ୍ତ ମଞ୍ଜି ରହିଥାଏ ।

ଉତ୍ପତ୍ତି ସ୍ଥାନ

ଏହା ଗଞ୍ଜାମ ଜିଲ୍ଲାର ଜେରାଙ୍ଗ-କଇଁପୁର, ଶିର୍ଶୁମାଲ, ସେରଙ୍ଗ, କଟକ ଜିଲ୍ଲାର ନରସିଂହପୁର, ସୁନ୍ଦରଗଡ଼ ଜିଲ୍ଲାର ବଣାଇ, ଖୋର୍ଦ୍ଧା ଜିଲ୍ଲାର ଚନ୍ଦକା ଅଭୟାରଣ୍ୟ ଓ ଆରଙ୍ଗ, ଅନୁଗୁଳ, ଢ଼େଙ୍କାନାଳ, ମୟୂରଭଞ୍ଜ, ଯାଜପୁର, କନ୍ଧମାଳ, ନୟାଗଡ଼, କେନ୍ଦୁଝର, ରାୟଗଡ଼ା ଓ ସମ୍ବଲପୁର ଇତ୍ୟାଦି ଜିଲ୍ଲାର ଜଙ୍ଗଲମାନଙ୍କରେ ଦେଖାଯାଇଥାଏ । ଏହି ଗଛ ଦକ୍ଷିଣ ଭାରତରେ ମଧ୍ୟ ଦେଖାଯାଇଥାଏ । ଏହା ସାଧାରଣତଃ ପଡ଼ିଆ ଜମି ତଥା ଜଙ୍ଗଲର ସୀମା ମାନଙ୍କରେ ଦେଖାଯାଇଥାଏ । ଏହା ସମୁଦ୍ର ପତ୍ତନଠାରୁ ୨୦୦ ମିଟର ରୁ ୫୦୦ ମିଟର ଉଚ୍ଚତା ଯାଏ ଦେଖିବାକୁ ମିଳିଥାଏ ।

ଔଷଧୀୟ ଗୁଣ ଓ ବ୍ୟବହାର

ଗୁଣ - ଲଘୁ, ରୁକ୍ଷ, ରସ-କଷାୟ, ତିକ୍ତ, ବିପାକ - କଟୁ, ବୀର୍ଯ୍ୟ-ଉଷ୍ଣ ।

ଏହାର ଚେରରେ କର୍କଟ ରୋଗ ନାଶକ ଗୁଣ ଥିବାର ଜଣା ପଡ଼ିଛି । କିନ୍ତୁ ବନୌଷଧି ବଜାରରେ ଏହାର ବିଶେଷ ଚାହିଦା ନାହିଁ । ଏହାର ଛାଲି ଓ ମଞ୍ଜି ମଧ୍ୟ ଔଷଧ ପ୍ରସ୍ତୁତିରେ ବ୍ୟବହାର ହୋଇଥାଏ । ମୂଳ ତ୍ରିଦୋଷଘ୍ନ, କାସଘ୍ନ, ମଧୁମେହନାଶକ, ପ୍ରମେହଘ୍ନ ଅଟେ । ଏହାର ଫଳରେ ୫୩.୮ ରୁ ୫୯.୯ ପ୍ରତିଶତ ଯାଏଁ ଟ୍ୟାନିନ୍ ରହିଥାଏ । ମଂଜିକୁ ଅନ୍ୟ ଗୋଖାଦ୍ୟ ସହିତ ମିଶ୍ରଣ କରି ବ୍ୟବହାର କରାଯାଏ । ଏହାର ପତ୍ର ବ୍ରଣନାଶକ ଅଟେ ।

ବଂଶ ବିସ୍ତାର

ଏହାକୁ ମଞ୍ଜିରୁ ବଂଶ ବିସ୍ତାର କରାଯାଏ । ବୁଣିବା ପୂର୍ବରୁ ମଞ୍ଜିକୁ ଚବିଶ ଘଣ୍ଟା ପର୍ଯ୍ୟନ୍ତ ପାଣିରେ ବତୁରାଇ ପଲିଥିନ ମୁଣାରେ ମାଟି ଓ ଖତ ଭର୍ତ୍ତି କରି ମଞ୍ଜି ପୋତାଯାଏ । ମଞ୍ଜି ଗଜାହେବା ପରେ ଆବଶ୍ୟକ ଯତ୍ନ ନିଆଯାଏ । ବର୍ଷା ଋତୁ ଆରମ୍ଭରେ ଦୁଇ ମିଟର ବ୍ୟବଧାନରେ ନିରୂପିତ ଜମିରେ ଚାରା ରୋପଣ କରାଯାଏ ।

ଚିରନ୍ତନ ଅମଳ

ଗଛରୁ ଫଳ ସଂଗ୍ରହ ସମୟରେ କୋଡ଼ିଏରୁ ତିରିଶି ଭାଗ ଫଳ ଗଛରେ ଛାଡ଼ି ଦେଲେ ପ୍ରାକୃତିକ ଭାବରେ ବଂଶ ବିସ୍ତାରରେ ସହାୟକ ହୋଇଥାଏ । ଏହି ଗଛର ଛାଲି ସଂଗ୍ରହ ସଂପର୍କରେ ଏ ପର୍ଯ୍ୟନ୍ତ କୌଣସି ଅନୁଧାନ କରାଯାଇନାହିଁ । ଚେର ସଂଗ୍ରହ ସମୟରେ ଗଛରେ ପ୍ରାୟ ଦୁଇ-ତୃତୀୟାଂଶ ଚେର ଛାଡ଼ିଦେବା ପ୍ରୟୋଜନ । ପୁନଶ୍ଚ କିଛି ଗଛରୁ ଆଦୌ ଚେର ସଂଗ୍ରହ ନ କରି ଛାଡ଼ିଦେଲେ ମଞ୍ଜି ପଡ଼ି ବଂଶ ବିସ୍ତାର ହୋଇଥାଏ ।

ବିପଦାବସ୍ଥା ଓ ସଂରକ୍ଷଣର ଉପାୟ

ଆମ ରାଜ୍ୟର ବିପଦଗ୍ରସ୍ତ ଔଷଧୀୟ ବୃକ୍ଷଲତା ମଧ୍ୟରେ ଏହାକୁ ଶଙ୍କାକୁଳ ଶ୍ରେଣୀରେ ଅନ୍ତର୍ଭୁକ୍ତ କରାଯାଇଛି । ସର୍ବେକ୍ଷଣ ଦ୍ୱାରା ଅଧିକ ସଂଖ୍ୟାରେ ଏହି ଗଛଥିବା ବନାଞ୍ଚଳ ଚିହ୍ନଟ କରି ଉପଯୁକ୍ତ ସୁରକ୍ଷା ପ୍ରଦାନ କରିବା ସହିତ ଗଛ ସଂଖ୍ୟା ବୃଦ୍ଧି ସମ୍ପର୍କରେ ନିୟମିତ ବ୍ୟବଧାନରେ ପର୍ଯ୍ୟବେକ୍ଷଣ କରିବା ପ୍ରୟୋଜନ । ଏହାର ବଂଶବିସ୍ତାର ସମ୍ପର୍କରେ ଗବେଷଣା କରି ଫଳ ଉତ୍ପାଦନ ପାଇଁ ଏହାକୁ ଚାଷ କରିବା ଆବଶ୍ୟକ । ଏହି ଛାଲିର ଚିରନ୍ତନ ଅମଳ ପଦ୍ଧତି ସମ୍ପର୍କରେ ମଧ୍ୟ ଗବେଷଣା କରାଯିବା ଦରକାର ।

କେଳିଆକନ୍ଦ

ଏହାକୁ ଓଡ଼ିଆରେ କେଳିଆ କନ୍ଦ, କୋଇଲାକନ୍ଦ, ଉଦ୍ଭିଦ ବିଜ୍ଞାନରେ ଷ୍ଟେମୋନା ଟ୍ୟୁବରୋଜା (*Stemona tuberosa* Lour) କୁହାଯାଏ । ଏହାକୁ ଉଦ୍ଭିଦ ବିଜ୍ଞାନରେ ଟାକାସି (Taccaceae) ପରିବାର ବର୍ଗରେ ବର୍ଣ୍ଣନା କରାଯାଇଛି ।

ସ୍ୱରୂପ

ଏହା କନ୍ଦଯୁକ୍ତ ଏକ ଲତା ଜାତୀୟ ଉଦ୍ଭିଦ ଅଟେ । ପତ୍ର ଅଣ୍ଡାକୃତି, ହୃଦୟାକାର, ବିପରୀତ, ୭ ସେ.ମି ରୁ ୨୬ ସେ.ମି ଲମ୍ୱ ଓ ୪.୩ ରୁ ୧୪.୫ ସେ.ମି ଓସାର ଏବଂ ଚିକ୍କଣ ରହିଥାଏ । ପୁଷ୍ପ ସବୁଜ-ପୀତ । ଫଳ ୩. ୭ ସେ.ମି ଲମ୍ୱ ଏବଂ ୫ ରୁ ୮ ଟି ଲେଖାଏଁ ମଞ୍ଜି ରହିଥାଏ । ଏପ୍ରିଲ ମାସରେ ପୁଷ୍ପ ପ୍ରସ୍ଫୁଟିତ ହୋଇଥାଏ ।

ଉତ୍ପତ୍ତି ସ୍ଥାନ

ଗଜପତି ଜିଲ୍ଲାର ମହେନ୍ଦ୍ରଗିରି, ଗଞ୍ଜାମ, କୋରାପୁଟ, ନୟାଗଡ଼, ଖୋର୍ଦ୍ଧାର ଧୂଆନଳୀ-ବରବରା, କନ୍ଧମାଳର କଳିଙ୍ଗାଘାଟିରେ ଦେଖାଯାଏ । ଏହା ସାଧାରଣତଃ ୫୦୦ ମି. ରୁ ୭୦୦ ମିଟର ଉଚ୍ଚତା ଯାଏ ଦେଖାଯାଇଥାଏ ।

ବଂଶବିସ୍ତାର

ଏ ସଂପର୍କିତ ତଥ୍ୟ କୌଣସିଠାରେ ଉଲ୍ଲିଖିତ ଥିବାର ଦୃଷ୍ଟିଗୋଚର ହୋଇ ନାହିଁ । କିନ୍ତୁ ମଞ୍ଜିରୁ ଏହାକୁ ବଂଶବିସ୍ତାର କରାଯାଇଥାଏ ।

ଔଷଧୀୟ ଗୁଣ ଓ ବ୍ୟବହାର

କନ୍ଦ ବୀର୍ଯ୍ୟବର୍ଦ୍ଧକ, କାସନାଶକ ଓ ଜୀବାଣୁ ନାଶକ ଅଟେ ।

ଚିରନ୍ତନ ଅମଳ

ଜଙ୍ଗଲରେ କନ୍ଦ ସଂଗ୍ରହ ସମୟରେ ୩୦ ରୁ ୫୦ ପ୍ରତିଶତ ଗଛରୁ କନ୍ଦ ସଂଗ୍ରହ ନ କରି ଛାଡ଼ି ଦେଲେ ବଂଶବିସ୍ତାରରେ ସହାୟକ ହୋଇଥାଏ । ଯେଉଁ ଲତାର କନ୍ଦ ଅମଳ କରାଯିବ, ଭୂମିରେ କନ୍ଦର କିଛି ଅଂଶ ଛାଡ଼ିଦେବା ପ୍ରୟୋଜନ । କନ୍ଦ ସଂଗ୍ରହ ପରେ ପରେ କନ୍ଦକୁ ଭଲ ଭାବରେ ଧୋଇବାକୁ ପଡ଼ିଥାଏ ।

ବିପଦାବସ୍ଥା ଓ ସଂରକ୍ଷଣର ଉପାୟ

ଆମ ରାଜ୍ୟରେ ଏହାକୁ ଶଙ୍କାକୁଳ ଶ୍ରେଣୀରେ ଅନ୍ତର୍ଭୁକ୍ତ କରାଯାଇଛି । କନ୍ଦ ଅମଳ ସଂପର୍କରେ ବିଜ୍ଞାନ ସମ୍ମତ କୌଶଳ ବିକଶିତ କରିବା ପ୍ରୟୋଜନ । ଏହାର ବଂଶବିସ୍ତାର ସମ୍ପର୍କରେ ଗବେଷଣା କରିବା ଆବଶ୍ୟକ । ସର୍ବେକ୍ଷଣ ଦ୍ୱାରା ଅଧିକ ସଂଖ୍ୟାରେ ଏହି ଲତା ଦେଖାଯାଉଥିବା ବନାଞ୍ଚଳ ଚିହ୍ନଟ କରି ଉପଯୁକ୍ତ ସୁରକ୍ଷା ପ୍ରଦାନ କରିବା ସହିତ ଲତା ସଂଖ୍ୟା ବୃଦ୍ଧି ସମ୍ପର୍କରେ ନିୟମିତ ବ୍ୟବଧାନରେ ପର୍ଯ୍ୟବେକ୍ଷଣ କରିବା ପ୍ରୟୋଜନ ।

କୃଷ୍ଣପନ୍ନୀ

ଏହାକୁ ଓଡ଼ିଆରେ କୃଷ୍ଣପନ୍ନୀ, ଶଙ୍କର ଜଟା, ଈଶ୍ୱର ଜଟା, ପୃଥକ୍‌ପର୍ଣ୍ଣୀ, କୋଶଳୀ ଭାଷାରେ ଈଶ୍ୱରଜଟା, କୃଷ୍ଣପନ୍ନୀ, ଚିତ୍ରପର୍ଣ୍ଣୀ, ହିନ୍ଦୀରେ ପିଠ୍‌ବନ୍, ପୃଶ୍ନୀପର୍ଣ୍ଣୀ, ଉଦ୍ଭିଦ ବିଜ୍ଞାନରେ ୟୁରାରିଆ ପିକ୍ଟା *(Uraria picta* (Jacq.) Desv. ex DC.), ସଂସ୍କୃତରେ ପୃଶ୍ନୀପର୍ଣ୍ଣୀ, ଗୁହା, ଅଙ୍ଘ୍ରିପର୍ଣ୍ଣୀ, ଚିତ୍ରପର୍ଣ୍ଣୀ, ଧାବନୀ, କଳଶୀ, କ୍ରୋଷ୍ଟୁବିନ୍ନ, ପ୍ରିଶ୍ନୀ, ସିଂହପୁଚ୍ଛୀ, ଶୃଗାଳବିନ୍ନା କୁହାଯାଏ । ଉଦ୍ଭିଦ ବିଜ୍ଞାନରେ ଏହାକୁ ଫାବେସି (Fabaceae) ପରିବାର ବର୍ଗରେ ଓ ଦ୍ରବ୍ୟଗୁଣ ବିଜ୍ଞାନରେ ଅଙ୍ଗମର୍ଦ୍ଦ ପ୍ରଶମନ ବର୍ଗରେ ବର୍ଣ୍ଣନା କରାଯାଇଛି ।

ସ୍ୱରୂପ

ଏହା ଏକ ବହୁ ବର୍ଷାୟୁ ତଥା ଏକଶହ କୋଡିଏ ସେ.ମି. ଉଚ୍ଚତା ଯାଏ ବଢୁଥିବା ଗୁଳ୍ମ ଅଟେ । କାଣ୍ଡ ଲୋମଶ, ପତ୍ର ଯୌଗିକ, ପାଞ୍ଚରୁ ନଅ ଯୋଡ଼ା ପତ୍ରକ ରହିଥାଏ । ପତ୍ରକ ଗୁଡିକ ସାଢେ ତିନିରୁ ବାଇଶି ସେ.ମି. ଲମ୍ବ ଓ ଏକ ଦଶମିକ ତିନିରୁ ପାଞ୍ଚ ସେ.ମି. ଚଉଡ଼ା ରହିଥାଏ । ପତ୍ରକ ଗୁଡିକ ଲମ୍ବାକୃତି ବା ବର୍ଚ୍ଛାକୃତି । ପତ୍ରକର ମଧ୍ୟ ଶିରା ଉପରେ ପୀତାଭ ଶ୍ୱେତ ରଙ୍ଗର ଲମ୍ବାକୃତି ପଟି ଚିହ୍ନ ସ୍ପଷ୍ଟ ଭାବରେ ରହିଥାଏ । ପୁଷ୍ପ ବାଇଗଣି, ଲୋହିତ କିମ୍ବା ଶ୍ୱେତ । ଫଳ ଶିମ୍ବ ଜାତୀୟ, ତିନିରୁ ଛଅ ପବଯୁକ୍ତ । ମଞ୍ଜି ନୀଳ ଧୂସର ବା ପୀତାଭ ରଙ୍ଗଯୁକ୍ତ, ବୃକକ୍ ଆକାର ଓ ଟାଣ ରହିଥାଏ । ଅଗଷ୍ଟ-ସେପ୍ଟେମ୍ବର ମାସରେ ଫୁଲ ଓ ସେପ୍ଟେମ୍ବର-ନଭେମ୍ବର ମାସରେ ଫଳ ଦେଖାଯାଏ । କୃଷ୍ଣପନ୍ନୀ ସମୁଦ୍ର ପତ୍ତନଠାରୁ ଅଠରଶହ ମିଟର ଉଚ୍ଚତା ଯାଏ ଦେଖିବାକୁ ମିଳିଥାଏ ।

ଉତ୍ପତ୍ତି ସ୍ଥାନ

ଏହା କଳାହାଣ୍ଡି, ବଲାଙ୍ଗୀର, ଗଞ୍ଜାମ, କେନ୍ଦୁଝର, ଖୋର୍ଦ୍ଧା, ନବରଙ୍ଗପୁର, ଅନୁଗୁଳ, ବରଗଡ଼, ମୟୂରଭଞ୍ଜ ଓ କନ୍ଧମାଳ ଜିଲ୍ଲାରେ ଦେଖିବାକୁ ମିଳିଥାଏ ।

ଔଷଧୀୟ ଗୁଣ ଓ ବ୍ୟବହାର

ଗୁଣ - ଲଘୁ, ସ୍ନିଗ୍ଧ, ରସ - ମଧୁର, ତିକ୍ତ, ବିପାକ - ମଧୁର, ବୀର୍ଯ୍ୟ - ଉଷ୍ଣ ।

ଏହା ତ୍ରିଦୋଷ ନାଶକ, ବମନ ନାଶକ, ଶୋଥ ନାଶକ, ବୀର୍ଯ୍ୟ ବର୍ଦ୍ଧକ, ଅତିସାର ନାଶକ, ଅର୍ଶଘ୍ନ, ଜ୍ୱରଘ୍ନ, ସ୍ତମ୍ଭକ ଓ କଫଘ୍ନ ଅଟେ । ଏହାର ଚେର ତଥା ସର୍ବାଙ୍ଗ ଦଶମୂଳ ଇତ୍ୟାଦି ଔଷଧ ପ୍ରସ୍ତୁତିରେ ବ୍ୟବହାର କରାଯାଇଥାଏ । ୟୁରାରିଆ ଲାଗୋପୋଡ଼ିଓଡ଼ିସ୍ (*Uraria lagopodioides* (Linn) Desv. ex DC.) ନାମକ ଗୁଳ୍ମକୁ ମଧ୍ୟ ଓଡ଼ିଆ ଭାଷାରେ କୃଷ୍ଣପନ୍ନୀ କୁହାଯାଉଥିବାରୁ ବିଶୁଦ୍ଧ କୃଷ୍ଣପନ୍ନୀ ଅଭାବରେ ଏହାକୁ ବ୍ୟବହାର ପାଇଁ ବିକ୍ରୟ କରାଯାଉଛି ।

କିନ୍ତୁ ଭାରତ ସରକାରଙ୍କ ଆୟୁଷ ବିଭାଗ ଦ୍ୱାରା ପ୍ରକାଶିତ ଭାରତର ଆୟୁର୍ବେଦିକ ଫାର୍ମାକୋପିଆରେ ଔଷଧ ପ୍ରସ୍ତୁତି ପାଇଁ ୟୁରାରିଆ ପିକ୍‌ଟା (*Uraria picta* (Jacq) Desv. ex DC.କୁ ହିଁ ବିଶୁଦ୍ଧ କୃଷ୍ଣପନ୍ନୀ ଭାବରେ ଗ୍ରହଣ କରାଯାଇଛି ।

ବଂଶବିସ୍ତାର

ଏହାକୁ ମଞ୍ଜି ଓ ପେଶୀ ସମ୍ବର୍ଦ୍ଧନ ପଦ୍ଧତିରେ ବଂଶ ବିସ୍ତାର କରାଯାଏ । ସେପ୍ଟେମ୍ବର-ଅକ୍ଟୋବର ମାସରେ ମଞ୍ଜି ସଂଗ୍ରହ କରାଯାଏ । ଏହାର ମଞ୍ଜି ବେଶୀ ଟାଣ ଥିବାରୁ ବୁଣିବା ପୂର୍ବରୁ ସଲ୍‌ଫୁରିକ୍ ଏସିଡ୍‌ରେ ପଚିଶିରୁ ତିରିଶି ମିନିଟ ଯାଏ ବୁଡ଼ାଇବାକୁ ପଡ଼ିଥାଏ । ବର୍ଷା ଆରମ୍ଭର ପ୍ରାୟ ଦେଢ ମାସ ପୂର୍ବରୁ ମଞ୍ଜିକୁ ଚାରା ଶଯ୍ୟାରେ ବୁଣିବାକୁ ପଡ଼ିଥାଏ । ମୌସୁମୀ ବର୍ଷା ଆରମ୍ଭରେ ତିରିଶିରୁ ଚାଳିଶ ଦିନର ଚାରାଗୁଡ଼ିକ ଉପାଡ଼ିନେଇ ଜମିରେ ଅଧ ମିଟର ବ୍ୟବଧାନରେ ରୋପଣ କରାଯାଏ । ବର୍ଷା ଆରମ୍ଭରେ ମଞ୍ଜିକୁ ଜମିରେ ଛଟା ବୁଣା ମଧ୍ୟ କରାଯାଇଥାଏ । ଏହି ଗୁଳ୍ମ ଚାଷ ପାଇଁ ଜାତୀୟ ଔଷଧୀୟ ବୃକ୍ଷ ମିଶନ ଚାଷ ଖର୍ଚ୍ଚର ପଚାଶ ପ୍ରତିଶତ ସହାୟତା ଦେଇଥାନ୍ତି । ବରଗଡ଼, ବଲାଙ୍ଗୀର ଓ ଝାରସୁଗୁଡ଼ା ଜିଲ୍ଲାରେ ବନବିଭାଗ ଦ୍ୱାରା ଦଶମୂଳ ପ୍ରକଳ୍ପରେ ଏହାକୁ ଚାଷ କରାଯାଉଛି ।

ଚିରନ୍ତନ ଅମଳ

ଏହାକୁ ଚାଷ କରିବା ପରେ ହିଁ ଅମଳ କରାଯାଇଥାଏ । ମଂଜି ସଂଗ୍ରହ ପରେ ହିଁ ଅମଳ ଉପଯୋଗୀ ହୋଇଥାଏ ।

ବିପଦାବସ୍ଥା ଓ ସଂରକ୍ଷଣର ଉପାୟ

ବିଗତ ୧୦ ବର୍ଷ ପୂର୍ବରୁ ଏହି ଗୁଳ୍ମ ଆମ ରାଜ୍ୟରେ ପ୍ରାୟ ୨୦,୦୦୦ ବର୍ଗ କି.ମି. ବନାଞ୍ଚଳରେ ଦେଖାଯାଉଥିବା ସ୍ଥଳେ ବର୍ତ୍ତମାନ ଏହା ପ୍ରାୟ ୨୦୦୦ ବର୍ଗ କି.ମି. ବନାଞ୍ଚଳରେ ସୀମିତ ରହିଛି ଏବଂ ଏହି ସମୟ ମଧ୍ୟରେ ପ୍ରାୟ ୫୦ ରୁ ୮୦ ପ୍ରତିଶତ ଗୁଳ୍ମ ସଂଖ୍ୟା ହ୍ରାସ ପାଇଛି । ଧ୍ୱଂସାତ୍ମକ ପଦ୍ଧତିରେ ଏହାକୁ ଅମଳ କରାଯାଇଥିବାରୁ ବର୍ତ୍ତମାନ ଆମ ରାଜ୍ୟରେ ଏହି ଗୁଳ୍ମ ବିପନ୍ନ ଶ୍ରେଣୀଭୁକ୍ତ ହୋଇଯାଇଛି । ସର୍ବେକ୍ଷଣ ଦ୍ୱାରା ଅଧିକ ସଂଖ୍ୟାରେ ଏହି ଗୁଳ୍ମ ଦେଖାଯାଉଥିବା ବନାଞ୍ଚଳ ଚିହ୍ନଟ କରି ଉପଯୁକ୍ତ ସୁରକ୍ଷା ପ୍ରଦାନ କରିବା ସହିତ ଗୁଳ୍ମ ସଂଖ୍ୟା ବୃଦ୍ଧି ସମ୍ପର୍କରେ ନିୟମିତ ବ୍ୟବଧାନରେ ପର୍ଯ୍ୟବେକ୍ଷଣ କରିବା ପ୍ରୟୋଜନ । ଏହା ବିପନ୍ନ ହୋଇଯାଇଥିବାରୁ ଜଙ୍ଗଲରୁ ଏହାର ଚେର ବା ସର୍ବାଙ୍ଗ ଅମଳ କରିବା ନିଷେଧ ଅଟେ । ବଜାର ଚାହିଦା ମେଣ୍ଟାଇବା ପାଇଁ ଏହାକୁ ଚାଷ କରିବା ଆବଶ୍ୟକ ।

ଗଜ ପିପ୍ପଳୀ

ଏହାକୁ ଓଡ଼ିଆରେ ଗଜ ପିପ୍ପଳୀ, ଗିରୁଧୁନି, ପଞ୍ଚମୂଳ, ପଶ୍ଚିମ ଓଡ଼ିଶାରେ ଗଜ ପିପ୍ପଳୀ, ସଂସ୍କୃତରେ ଗଜପିପ୍ପଳୀ, ଶ୍ରେୟସୀ ହିନ୍ଦୀରେ ଗଜ ପିପ୍ପଳ, ଗଜ ପୀପର, ବାରି ପିପ୍ପଳୀ, ଉଦ୍ଭିଦ ବିଜ୍ଞାନରେ ସିଣ୍ଡାପ୍ସସ ଅଫିସିନାଲିସ (*Scindapsus officinalis* Roxb) କୁହାଯାଏ । ଏହାକୁ ଉଦ୍ଭିଦ ବିଜ୍ଞାନରେ ଏରେସି (Araceae) ପରିବାର ବର୍ଗରେ ଓ ଭାବପ୍ରକାଶ ନିଘଣ୍ଟୁରେ ହରିତକ୍ୟାଦି ବର୍ଗରେ ବର୍ଣ୍ଣନା କରାଯାଇଛି ।

ସ୍ୱରୂପ

ଏହା ଏକ କଠିନ ଆରୋହୀ ଲତା ଅଟେ । କାଣ୍ଡ ପୁରାତନ ହେଲେ କଠିନ କାଠ ପରି ଦେଖାଯାଏ । ଗଣ୍ଠିମାନଙ୍କରୁ ମାଂସଳ ଚେର ବାହାରିଥାଏ । ପତ୍ର ବୃହତ୍, ଅବିଭକ୍ତ, ଅଣ୍ଡାକୃତି ବା ଉପବୃତ୍ତାକାର ରହିଥାଏ । ପତ୍ର ୨୦ ସେ.ମି ରୁ ୩୦ ସେ.ମି ଲମ୍ବ, ୬.୨ ରୁ ୧୬ ସେ.ମି ଓସାର ଓ ପତ୍ରବୃନ୍ତ ୭.୫ ସେ.ମି ରୁ ୧୭.୫ ସେ.ମି ଲମ୍ବ ରହିଥାଏ । ଜୁନ-ଜୁଲାଇ ମାସରେ ସବୁଜ-ହଳଦିଆ ବର୍ଣ୍ଣଯୁକ୍ତ ପୁଷ୍ପ ପ୍ରସ୍ଫୁଟିତ ହୋଇଥାଏ ଓ ଡିସେମ୍ବର-ଜାନୁଆରୀରେ ଫଳ ଦେଖାଯାଏ । ଫଳ ମଞ୍ଜା ରସଯୁକ୍ତ, ପ୍ରାୟ ୭.୫ ସେ.ମି ଲମ୍ବ ରହିଥାଏ ।

ଉତ୍ପତ୍ତି ସ୍ଥାନ

ଏହା ଗଞ୍ଜାମ, କୋରାପୁଟ, ଅନୁଗୁଳ, ଖୋର୍ଦ୍ଧା, ଯାଜପୁର, କେନ୍ଦୁଝର, ଗଞ୍ଜାମ, ନୟାଗଡ଼, ବରଗଡ଼, କନ୍ଧମାଳ, କଟକ ଓ ମୟୂରଭଞ୍ଜ ଇତ୍ୟାଦି ଜିଲ୍ଲାସ୍ଥିତ ଆର୍ଦ୍ର ପର୍ଣ୍ଣମୋଚୀ ଜଙ୍ଗଲମାନଙ୍କରେ ଦେଖାଯାଏ । ଏହା ଅନ୍ୟ ଗଛ ଅଥବା ପଥର ଉପରେ ମଧ୍ୟ ଦେଖାଯାଇଥାଏ । ଏହାକୁ ସମୁଦ୍ରପତ୍ତନଠାରୁ ୯୦୦ ମିଟର ଉଚ୍ଚତା ପର୍ଯ୍ୟନ୍ତ ଦେଖିବାକୁ ମିଳିଥାଏ । ଏହା ସିକିମ ଓ ପଶ୍ଚିମ ବଙ୍ଗଳା ରାଜ୍ୟରେ ମଧ୍ୟ ଦେଖା ଯାଇଥାଏ ।

ଔଷଧୀୟ ଗୁଣ ଓ ବ୍ୟବହାର

ରସ-କଟୁ, ମଧୁର, ଗୁଣ-ରୁକ୍ଷ, ଲଘୁ, ବୀର୍ଯ୍ୟ-ଉଷ୍ଣ, ବିପାକ-କଟୁ ।

ଏହାର ଫଳ ତୀକ୍ଷ୍ଣ, ବାତ ନାଶକ, କୃମି ନାଶକ, ଉତ୍ତେଜକ, ସ୍ୱେଦ ନିର୍ଗମକ, ପାଚକ, ଶ୍ୱାସ, କଫ, କାଶ ନାଶକ ଓ ବଲ୍ୟ ଅଟେ । ସୁଗନ୍ଧିତ ଦ୍ରବ୍ୟ ସହିତ ମଧ୍ୟ ଏହାକୁ ମିଶ୍ରଣ କରାଯାଏ । ଏହାର ପତ୍ରକୁ ଶାଗ ଭାବରେ ବ୍ୟବହାର କରାଯାଏ । ସାଧାରଣତଃ ଫଳର କ୍ୱାଥ ବ୍ୟବହାର କରାଯାଏ । ଅନେକ ପ୍ରକାର ଆୟୁର୍ବେଦ ଔଷଧ

ପ୍ରସ୍ତୁତି ନିମନ୍ତେ ଏହାର ଫଳକୁ ବ୍ୟବହାର କରାଯାଇଥାଏ । ଗଜ ପିପ୍ପଳୀ ଫଳ ବାଜୀକାରକ, ହୃଦ୍ୟ, ଶ୍ୱାସନଳୀ ପ୍ରଦାହ ନାଶକ, କ୍ଷୀର ବୃଦ୍ଧିକାରକ, ଶ୍ରବଣ ଶକ୍ତିବର୍ଦ୍ଧକ, ପ୍ରବାହିକା ନାଶକ ଓ ଗଳାରୋଗ ନାଶକ ଅଟେ । ଶାନ୍ତାଳିମାନେ ବାତରୋଗରେ ଏହାର ଫଳ କଲ୍କକୁ ବାହ୍ୟ ପ୍ରଲେପ ଭାବରେ ବ୍ୟବହାର କରିଥାନ୍ତି । ମାଷ୍ଟର ଓ କୈୟୁସଙ୍କ ଦ୍ୱାରା କରାଯାଇଥିବା ବିଜ୍ଞାନ ସମ୍ମତ ଅନୁସନ୍ଧାନରୁ ଜଣାପଡ଼ିଛି ଯେ, ଏହି ଲତାର ରସରେ ସର୍ପବିଷନାଶକ ଅଥବା ବିଛାବିଷନାଶକ ଗୁଣ ବିଦ୍ୟମାନ ନାହିଁ ।

ଏହାର ଫଳ କ୍ୱାଥକୁ ଶ୍ୱାସ ରୋଗରେ ବ୍ୟବହାର କରି ଅନୁଧ୍ୟାନ କରାଯାଇଛି ଯେ, ଏହି ପ୍ରୟୋଗ ଦ୍ୱାରା କଫ ନିଷ୍କାସନ ହେଉଥିଲେ ହେଁ ତୀବ୍ର ଶ୍ୱାସ ଥିବା ସ୍ଥିତିରେ ବିଶେଷ ପ୍ରଭାବ ପକାଇ ନଥାଏ ।

ବଂଶବିସ୍ତାର

ଏହାର ବଂଶବିସ୍ତାର ସଂପର୍କିତ କୌଣସି ସବିଶେଷ ତଥ୍ୟ କୌଣସିଠାରେ ଲିପିବଦ୍ଧ ହୋଇଥିବାର ବର୍ତ୍ତମାନ ସୁଦ୍ଧା ଦୃଷ୍ଟିଗୋଚର ହୋଇନାହିଁ । କିନ୍ତୁ, ପିପ୍ପଳୀ ଜାତୀୟ ଉଦ୍ଭିଦ ସାଧାରଣତଃ ଡ଼ାଳ କଲମୀରୁ ସହଜରେ ବଂଶବିସ୍ତାର କରାଯାଇଥାଏ ।

ଚିରନ୍ତନ ଅମଳ

ଜଙ୍ଗଲରେ ଫଳ ସଂଗ୍ରହ ସମୟରେ ୨୦-୩୦ ପ୍ରତିଶତ ଫଳ ଗଛରେ ଛାଡ଼ିଦେବା ପ୍ରୟୋଜନ । ଫଳ ସଂଗ୍ରହ ପାଇଁ ଲତାକୁ କାଟିବା ଅନୁଚିତ । ଲତାଟି ଜଙ୍ଗଲରେ କାଁଭାଁ ଦେଖା ଯାଉଥିଲେ ଫଳ ସଂଗ୍ରହ କରିବା ଉଚିତ ନୁହେଁ ।

ବିପଦାବସ୍ଥା ଓ ସଂରକ୍ଷଣର ଉପାୟ

ବିଗତ ୧୦ ବର୍ଷ ପୂର୍ବରୁ ଏହି ଲତା ଆମ ରାଜ୍ୟରେ ପ୍ରାୟ ୨୦,୦୦୦ ବର୍ଗ କି.ମି. ବନାଞ୍ଚଳରେ ଦେଖାଯାଉଥିବା ସ୍ଥଳେ ବର୍ତ୍ତମାନ ଏହା ପ୍ରାୟ ୨୦୦୦ ବର୍ଗ କି.ମି. ବନାଞ୍ଚଳରେ ସୀମିତ ରହିଛି ଏବଂ ଏହି ସମୟ ମଧ୍ୟରେ ପ୍ରାୟ ୩୦ ରୁ ୪୯ ପ୍ରତିଶତ ଲତା ସଂଖ୍ୟା ହ୍ରାସ ପାଇଥିବାରୁ ଏହାକୁ ଶଙ୍କାକୁଳ ଶ୍ରେଣୀରେ ଚିହ୍ନଟ କରାଯାଇଛି । ସର୍ବେକ୍ଷଣ ଦ୍ୱାରା ଅଧିକ ସଂଖ୍ୟାରେ ଏହି ଲତାଥିବା ବନାଞ୍ଚଳ ଚିହ୍ନଟ କରି ଉପଯୁକ୍ତ ସୁରକ୍ଷା ପ୍ରଦାନ କରିବା ସହିତ ଲତା ସଂଖ୍ୟା ବୃଦ୍ଧି ସମ୍ପର୍କରେ ନିୟମିତ ବ୍ୟବଧାନରେ ପର୍ଯ୍ୟବେକ୍ଷଣ କରିବା ପ୍ରୟୋଜନ । ଜଙ୍ଗଲରେ ଫଳ ସଂଗ୍ରହ ପାଇଁ ଲତାକୁ କାଟିବା ଅନୁଚିତ । ଏହାର ବଂଶବିସ୍ତାର ସମ୍ପର୍କରେ ଗବେଷଣା କରାଯିବା ଆବଶ୍ୟକ ।

ଗୁରୁଡୁ

ଏହାକୁ ଓଡ଼ିଆରେ ଗୁରୁଡୁ, କୁର୍ଡୁ, ଭୁରୁଡୁ, ଭୂରଣକୋଳି, ପଶ୍ଚିମ ଓଡ଼ିଶାରେ କୁର୍ଲୁ, ଘୁରୁଡୁ, ସଂସ୍କୃତରେ ନାଡ଼ୀହିଙ୍ଗୁ, ହିନ୍ଦୀରେ ଡ଼ିକାମାଳୀ, ଇଂରାଜୀରେ ଗମିକେପ୍ ଜାସ୍‌ମିନ୍ (Gummy Cape Jasmine) ଓ ଉଦ୍ଭିଦ ବିଜ୍ଞାନରେ ଗାର୍ଡ଼େନିଆ ଗମିଫେରା (*Gardenia gummifera* L.f) କହନ୍ତି । ଉଦ୍ଭିଦ ବିଜ୍ଞାନରେ ଏହାକୁ ରୁବିଏସି (Rubiaceae) ପରିବାର ବର୍ଗରେ ବର୍ଣ୍ଣନା କରାଯାଇଛି ।

ସ୍ୱରୂପ

ଏହା ଦୁଇରୁ ସର୍ବାଧିକ ଚାରି ମିଟର ଉଚ୍ଚତା ବିଶିଷ୍ଟ ଏକ ପୂର୍ଣ୍ଣମୋଚୀ ବୃହତ୍ ଗୁଳ୍ମ ବା କ୍ଷୁଦ୍ର ବୃକ୍ଷ ଅଟେ । କୁଣ୍ଡଳିତ ଶାଖା ପ୍ରଶାଖା । ଛାଲି ଶ୍ୱେତ ବର୍ଣ୍ଣ ଯୁକ୍ତ, ପତ୍ର ଡ଼େମ୍ଫ ବିହୀନ, ୩.୨-୭.୫ ସେ.ମି. ଲମ୍ବ ଓ ୧.୫.-୩.୦ ସେ.ମି. ଓସାର ରହିଥାଏ । ମାର୍ଚ୍ଚରୁ ମେ ମାସରେ ପୀତାଭ-ଶ୍ୱେତ ପୁଷ୍ପ ପ୍ରସ୍ଫୁଟିତ ହୋଇଥାଏ ଓ ଜୁନରୁ ଅଗଷ୍ଟରେ ଅଣ୍ଡାକାର ତଥା ମାଂସଳ ଫଳ ଦେଖାଯାଏ । ଫଳ ମାନଙ୍କରେ ଅନେକ ସଂଖ୍ୟାରେ ଛୋଟ ମଂଜି ରହିଥାଏ । ମୁକୁଳ ଓ କୋମଳ ଡ଼ାଳରୁ କ୍ଷରିତ ଅଠା ଔଷଧ ପ୍ରସ୍ତୁତି ପାଇଁ ବ୍ୟବହାର କରାଯାଏ । ଏହା ସମୁଦ୍ର ପତ୍ତନ ଠାରୁ ୪୦୦ ମିଟର ଉଚ୍ଚତା ଯାଏ ଦେଖାଯାଇଥାଏ ।

ଉତ୍ପତ୍ତି ସ୍ଥାନ

ଏହା ମୟୂରଭଞ୍ଜ ଜିଲ୍ଲାର ଶିମିଳିପାଳ, ନୂଆପଡ଼ାର ଗୁରୁଡ଼ଙ୍ଗର, ବରଗଡ଼ ଜିଲ୍ଲାର ଦେବ୍ରିଗଡ଼, ବରଗଡ଼ ଓ ବଲାଙ୍ଗୀର ଜିଲ୍ଲାସ୍ଥିତ ଗନ୍ଧମାର୍ଦ୍ଦନ, ସମ୍ବଲପୁର, ନୟାଗଡ଼, କେନ୍ଦୁଝର, କନ୍ଧମାଳ ଓ ଅନୁଗୁଳ ଜିଲ୍ଲାର ଶୁଷ୍କ ପୂର୍ଣ୍ଣମୋଚୀ ଜଙ୍ଗଲମାନଙ୍କରେ ପ୍ରାକୃତିକ ଭାବରେ ଦେଖାଯାଇଥାଏ ।

ଔଷଧୀୟ ଗୁଣ ଓ ବ୍ୟବହାର

ଗୁଣ-ଲଘୁ, ରୁକ୍ଷ, ତୀକ୍ଷ୍ଣ, ରସ-କଟୁ, ତିକ୍ତ, ବିପାକ-କଟୁ, ବୀର୍ଯ୍ୟ-ଉଷ୍ଣ ।

ଏହାର ଅଠା ମେଦରୋଗନାଶକ, ଶ୍ୱାସନାଶକ, କୃମିଘ୍ନ, ପ୍ଲୀହାବୃଦ୍ଧି ନାଶକ, କଫ ବାତନାଶକ ଓ ଘା'ନାଶକ ଅଟେ । ଏହାର ଅଠା ପଶୁ ଚିକିତ୍ସାରେ ଗାଈଗୋରୁଙ୍କ ଘା'ରେ ମାଛି ନ ବସିବା ପାଇଁ ବ୍ୟବହାର କରାଯାଏ । ଏହାର ଅଠା ଦନ୍ତବ୍ୟଥାନାଶକ, ଅରୁଚିନାଶକ, ଅଗ୍ନିମାନ୍ଦ୍ୟନାଶକ, ଅଜୀର୍ଣ୍ଣନାଶକ, ଉଦରଶୂଳନାଶକ, କୋଷ୍ଠକାଠିନ୍ୟ ନାଶକ, ଅର୍ଶଘ୍ନ, କୃମିନାଶକ, ହୃଦ୍ୟ, ହିକ୍କାନାଶକ ଓ ଚର୍ମରୋଗ ନାଶକ ଅଟେ । ଏହାର ଅଠା ପୀତାଭ କୃଷ୍ଣବର୍ଣ୍ଣଯୁକ୍ତ ହୋଇ

ହିଙ୍ଗୁପରି ଗନ୍ଧ ରହିଥାଏ । ଏହାର କାଠକୁ ମଧ୍ୟ ଖେଳଣା, ପାନିଆଁ ଓ ଅନ୍ୟାନ୍ୟ କୁନ୍ଦ କାର୍ଯ୍ୟରେ ବ୍ୟବହାର କରାଯାଇଥାଏ । ଏହାର କାଠ ହାଲୁକା ହୋଇଥିବାରୁ କାଠବାକ୍ସ ପ୍ରସ୍ତୁତିରେ ମଧ୍ୟ ବ୍ୟବହାର ହୋଇଥାଏ ।

ବଂଶବିସ୍ତାର

ଏହାକୁ ଡ଼ାଳ କଲମୀରୁ ବଂଶ ବିସ୍ତାର କରାଯାଏ । ପନ୍ଦରରୁ କୋଡ଼ିଏ ସେ.ମି. ଲମ୍ବ ଡ଼ାଳଖଣ୍ଡକୁ ପଲିଥିନ ମୁଣା ବା ଚାରାଶଯ୍ୟାରେ ପୋତାଯାଇଥାଏ । କୋଡ଼ିଏରୁ ତିରିଶି ଦିନରେ ପ୍ରାୟ ଚାଳିଶ ପ୍ରତିଶତ ଡ଼ାଳରୁ ଚେର ବାହାରିଥାଏ । ଚାରା ଗୁଡ଼ିକୁ ଛାୟା ପ୍ରଦାନ କରି ପ୍ରତ୍ୟହ ପାଣି ଦେବାକୁ ପଡ଼ିଥାଏ । ମଂଜିରୁ ବଂଶବିସ୍ତାର ସଂପର୍କରେ ବର୍ତ୍ତମାନ ସୁଦ୍ଧା କୌଣସି ଠାରେ ଉଲ୍ଲିଖିତ ଥିବାର ଦୃଷ୍ଟିଗୋଚର ହୋଇନାହିଁ । ଏହାକୁ ଧାଡ଼ିକୁ ଧାଡ଼ି ଓ ଗଛକୁ ଗଛ ଅଢ଼େଇ ମିଟର ବ୍ୟବଧାନରେ ରୋପଣ କରାଯାଏ ।

ଚିରନ୍ତନ ଅମଳ

ପ୍ରାକୃତିକ ଜଙ୍ଗଲରେ ଅଠା ସଂଗ୍ରହ କରିବା ସମୟରେ ପଚିଶରୁ ତିରିଶି ପ୍ରତିଶତ ଗଛରୁ ଅଠା ସଂଗ୍ରହ ନ କରି ଛାଡ଼ିଦେଲେ ବଂଶବିସ୍ତାରରେ ସହାୟକ ହୋଇଥାଏ । ପୁନଶ୍ଚ ଗୋଟିଏ ଗଛର ସମସ୍ତ ଡ଼ାଳରୁ ଅଠା ସଂଗ୍ରହ ନ କରି ଦୁଇ ତୃତୀୟାଂଶ ଡ଼ାଳ ଗଛରେ ଛାଡ଼ିଦେଲେ ଗଛ ବୃଦ୍ଧିରେ ସହାୟକ ହୋଇଥାଏ । ଏହାର ଅଠାକୁ ମଧ୍ୟ ବଜାରରେ ଡ଼ିକାମାଳୀ କୁହାଯାଇଥାଏ ।

ବିପଦାବସ୍ଥା ଓ ସଂରକ୍ଷଣର ଉପାୟ

ବିଗତ ୬୦ ବର୍ଷ ପୂର୍ବରୁ ଏହି ବୃକ୍ଷ ଆମ ରାଜ୍ୟରେ ପ୍ରାୟ ୨୦,୦୦୦ ବର୍ଗ କି.ମି. ବନାଞ୍ଚଳରେ ଦେଖା ଯାଉଥିବା ସ୍ଥଳେ ବର୍ତ୍ତମାନ ଏହା ପ୍ରାୟ ୨୦୦୦ ବର୍ଗ କି.ମି. ବନାଞ୍ଚଳରେ ସୀମିତ ରହିଛି ଏବଂ ଏହି ସମୟ ମଧ୍ୟରେ ଏହି ବୃକ୍ଷର ସଂଖ୍ୟା ପ୍ରାୟ ୩୦ ରୁ ୪୯ ପ୍ରତିଶତ ଯାଏ ହ୍ରାସ ପାଇଥିବା ଯୋଗୁଁ ଓଡ଼ିଶାର ବିପଦଗ୍ରସ୍ତ ବୃକ୍ଷଲତା ମଧ୍ୟରେ ଏହାକୁ ଶଙ୍କାକୁଳ ଶ୍ରେଣୀରେ ଅନ୍ତର୍ଭୁକ୍ତ କରାଯାଇଛି । ସର୍ବେକ୍ଷଣ ଦ୍ୱାରା ଅଧିକ ସଂଖ୍ୟାରେ ଏହିବୃକ୍ଷ ଦେଖାଯାଉଥିବା ବନାଞ୍ଚଳ ଚିହ୍ନଟ କରି ଉପଯୁକ୍ତ ସୁରକ୍ଷା ପ୍ରଦାନ କରିବା ସହିତ ବୃକ୍ଷସଂଖ୍ୟା ବୃଦ୍ଧି ସମ୍ପର୍କରେ ନିୟମିତ ବ୍ୟବଧାନରେ ପର୍ଯ୍ୟବେକ୍ଷଣ କରିବା ପ୍ରୟୋଜନ । ଏହାର ବଂଶବିସ୍ତାର ସମ୍ପର୍କରେ ଅଧିକ ଗବେଷଣା କରାଯିବା ଆବଶ୍ୟକ । ବଜାର ଚାହିଦା ମେଣ୍ଟାଇବା ପାଇଁ ଏହାକୁ ଚାଷ କରାଯାଇପାରିବ କିମ୍ବା ଉଜୁଡ଼ା ଜଙ୍ଗଲର ଖାଲି ସ୍ଥାନମାନଙ୍କରେ ରୋପଣ କରାଯାଇ ସଂରକ୍ଷଣ କରାଯାଇପାରିବ । ଅଠାର ଚିରନ୍ତନ ଅମଳ ସମ୍ପର୍କରେ ମଧ୍ୟ ଅଧିକ ଗବେଷଣା କରାଯିବା ଆବଶ୍ୟକ ।

ଘୋଡ଼ା ବାଇଡ଼ଙ୍କ

ଏହାକୁ ଓଡ଼ିଆରେ ଘୋଡ଼ା ବାଇଡ଼ଙ୍କ, ବାଣିଜ୍ୟିକ ନାମ ସିବିନ (Sea Bean), ଇଂରାଜୀରେ ସିବିନ (Sea Bean) ଉଦ୍ଭିଦ ବିଜ୍ଞାନରେ ମ୍ୟୁକୁନା ଜାଇଗାଣ୍ଟିଆ (*Mucuna gigantea* (Willd) DC) କୁହାଯାଏ । ଏହାକୁ ଉଦ୍ଭିଦ ବିଜ୍ଞାନରେ ଫାବେସି (Fabaceae) ପରିବାର ବର୍ଗରେ ବର୍ଣ୍ଣନା କରାଯାଇଛି । ଇଂରାଜୀରେ ଏହାକୁ ଏଲିଫ୍ୟାଣ୍ଟ କାଓ୍ୱିଚ (Elephant Cowitch) କୁହାଯାଏ ।

ସ୍ୱରୂପ

ଏହା ଏକ ବୃହତ୍ କାଠୁଆ ବହୁ ବର୍ଷାୟୁ ଲତା ଅଟେ । ପତ୍ର ଚିକ୍କଣ, ୧୫ ସେ.ମି ରୁ ୨୫ ସେ.ମି ଲମ୍ବ, ପତ୍ରବୃନ୍ତ ୭.୫ ରୁ ୧୨ ସେ.ମି ଲମ୍ବ । ପତ୍ରକ ଗୁଡ଼ିକ ୧୦ ରୁ ୧୩ ସେ.ମି ଲମ୍ବ ଓ ୫ ସେ.ମି. ରୁ ୬.୫ ସେ.ମି ଓସାର ରହିଥାଏ । ପୁଷ୍ପ ପାଖୁଡ଼ା ସବୁଜପୀତରଙ୍ଗଯୁକ୍ତ । ୧୦ ସେ.ମି ରୁ ୧୫ ସେ.ମି ଲମ୍ବ ଓ ପ୍ରାୟ ୪.୮ ସେ.ମି ଓସାରର ଶିମ୍ବ ଜାତୀୟ ଫଳ ଉପରେ ହଳଦିଆ-ଧୂସର ବର୍ଣ୍ଣର କୁଣ୍ଡାଇ ହେଉଥିବା ଲୋମଶ ଆବରଣ ରହିଥାଏ । ପ୍ରତ୍ୟେକ ଫଳରେ ୨ ରୁ ୬ଟି ଲେଖାଏଁ ମଞ୍ଜି ରହିଥାଏ ।

ଉତ୍ପତ୍ତି ସ୍ଥାନ

ଏହା ସାଧାରଣତଃ କେନ୍ଦ୍ରାପଡ଼ା ଜିଲ୍ଲାସ୍ଥିତ ଭିତରକନିକା ଜଙ୍ଗଲରେ ଦେଖାଯାଏ । ପଶ୍ଚିମ ବଙ୍ଗଳାର ସୁନ୍ଦରବନ ଜଙ୍ଗଲରେ ମଧ୍ୟ ଏହା ଦେଖାଯାଇଥାଏ । ଏହା ସମୁଦ୍ର ପତ୍ତନଠାରୁ ଷାଠିଏ ମିଟର ଉଚ୍ଚତା ଯାଏ ଦେଖା ଯାଇଥାଏ ।

ଔଷଧୀୟ ଗୁଣ ଓ ବ୍ୟବହାର

ଫଳ ଓ ଛାଲିକୁ ବ୍ୟବସାୟିକ ଭିତ୍ତିରେ ସଂଗ୍ରହ କରାଯାଏ । ଏହାର ଛାଲି ବାତନାଶକ ଓ ମଂଜି ବିରେଚକ ଅଟେ । ଏହାର ଛାଲିକୁ ଶୁଖାଇ ଚୂର୍ଣ୍ଣକରି ସେଥିରେ ଶୁଣ୍ଠୀ ଚୂର୍ଣ୍ଣ ମିଶାଇ ରାଶିତେଲରେ ପାକ କରି ବାତଗ୍ରସ୍ତ ଅଙ୍ଗରେ ମାଲିସ୍ କଲେ ବାତଜନିତ ବ୍ୟଥାରେ ଉପକାର ମିଳିଥାଏ । ଏହାର ଫଳ ଉପରେ ରହିଥିବା ତଥା କୁଣ୍ଡାଇ ହେଉଥିବା ଲୋମଶ ଆବରଣକୁ ମାଳୟ ଦେଶରେ ବିଷ ଭାବରେ ବ୍ୟବହାର କରାଯାଏ ।

ବଂଶବିସ୍ତାର

ଏ ସଂପର୍କିତ ତଥ୍ୟ କୌଣସିଠାରେ ଉଲ୍ଲିଖିତ ଥିବାର ଦୃଷ୍ଟି ଗୋଚର ହୋଇନାହିଁ, କିନ୍ତୁ ଶିମ୍ବ ଜାତୀୟ ଫଳର ମଞ୍ଜିରୁ ସାଧାରଣତଃ ବଂଶବିସ୍ତାର କରାଯାଇଥାଏ ।

ଚିରନ୍ତନ ଅମଳ

ଫଳ ସଂଗ୍ରହ ସମୟରେ ଗଛରେ ୩୦ ରୁ ୫୦ ପ୍ରତିଶତ ଯାଏଁ ଫଳ ଛାଡ଼ିଦେବା ପ୍ରୟୋଜନ ।

ବିପଦାବସ୍ଥା ଓ ସଂରକ୍ଷଣର ଉପାୟ

ବିଗତ ୪୫ ବର୍ଷ ମଧ୍ୟରେ ଜଙ୍ଗଲରେ ଏହି ଲତାର ସଂଖ୍ୟା ୫୦ ରୁ ୮୦ ପ୍ରତିଶତ ଯାଏ ହ୍ରାସ ପାଇଥିବାରୁ ଏହାକୁ ଆମ ରାଜ୍ୟରେ ଏକ ବିପନ୍ନ

ଲତା ଭାବରେ ଚିହ୍ନଟ କରାଯାଇଛି । ସର୍ବେକ୍ଷଣ ଦ୍ୱାରା ଅଧିକ ସଂଖ୍ୟାରେ ଏହି ଲତାଥିବା ବନାଞ୍ଚଳ ଚିହ୍ନଟ କରି ଉପଯୁକ୍ତ ସୁରକ୍ଷା ପ୍ରଦାନ କରିବା ସହିତ ଲତା ସଂଖ୍ୟା ବୃଦ୍ଧି ସମ୍ପର୍କରେ ନିୟମିତ ବ୍ୟବଧାନରେ ପର୍ଯ୍ୟବେକ୍ଷଣ କରିବା ପ୍ରୟୋଜନ । ଏହା ବିପନ୍ନ ହୋଇ ଯାଇଥିବାରୁ ଜଙ୍ଗଲରୁ ଏହି ଫଳ ସଂଗ୍ରହ ଉପରେ କଟକଣା ଲାଗୁ କରିବା ଆବଶ୍ୟକ । ଏହାର ବଂଶ ବିସ୍ତାର ସମ୍ପର୍କରେ ଗବେଷଣା କରି ବଜାର ଚାହିଦା ପାଇଁ ଚାଷ କରିବା ଦରକାର । ଏହାର ଛାଲି ଅମଳ ସମ୍ପର୍କରେ ମଧ୍ୟ ଗବେଷଣା କରାଯିବା ପ୍ରୟୋଜନ । ଏହାକୁ ଭିତରକନିକା ଜାତୀୟ ଉଦ୍ୟାନରେ ସଂରକ୍ଷଣ କରାଯାଉଥିଲେ ହେଁ ସମୁଦ୍ର ଉପକୂଳବର୍ତ୍ତୀ ଅଞ୍ଚଳରେ ଏହାକୁ ରୋପଣ କରି ସଂରକ୍ଷଣ କରାଯାଇପାରିବ ।

ଚିରେତା

ଏହାକୁ ଓଡ଼ିଆରେ ଚିରେତା, କନ୍ଧ ଭାଷାରେ ବୋଙ୍ଗା, ମାର୍ଚ୍ଚି, ସଂସ୍କୃତରେ ଭୂଇଁନିମ୍ବ, ହିନ୍ଦୀରେ ଚିରେତା, ପାହାଡ଼ି ଚିରେତା, ମିଠା କିରାୟତ, ଉଦ୍ଭିଦ ବିଜ୍ଞାନରେ ସ୍ୱେରସିଆ ଅଙ୍ଗୁଷ୍ଟିଫୋଲିଆ (*Swertia angustifolia* Buch. Ham ex D.Dons) କୁହାଯାଏ । ଏହାକୁ ଜେଣ୍ଟିନେସି (Gentinaceae) ପରିବାର ବର୍ଗରେ ବର୍ଣ୍ଣନା କରାଯାଇଛି ।

ସ୍ୱରୂପ

ଏହା ୧୫ ରୁ ୯୦ ସେ.ମି ଉଚ୍ଚତା ବିଶିଷ୍ଟ ତୃଣ ଜାତୀୟ ଉଦ୍ଭିଦ ଅଟେ । କାଣ୍ଡ ଚାରି କୋଣିଆ, ପତ୍ର ଅବୃନ୍ତ, ୩ ରୁ ୧୦ ସେ.ମି ଲମ୍ବ ଓ ୦.୬ ରୁ ୧.୨ ସେ.ମି ଓସାର ରହିଥାଏ । ପୁଷ୍ପ ଶ୍ୱେତ ବା ହଳଦିଆ-ନୀଳବର୍ଣ୍ଣ ରହିଥାଏ । ଅକ୍ଟୋବର ରୁ ଡ଼ିସେମ୍ବର ମଧ୍ୟରେ ପୁଷ୍ପ ଓ ଫଳ ଦେଖାଯାଏ ।

ଉତ୍ପତ୍ତି ସ୍ଥାନ

ଗଜପତି ଜିଲ୍ଲାର ମହେନ୍ଦ୍ରଗିରି, ଶିମିଳିପାଳର ବରେଇପାଣି ଓ ମେଘାସନୀ, କଳାହାଣ୍ଡିର ନିୟମଗିରି, ବରଗଡ଼ ଜିଲ୍ଲାର ବୋଡ଼ାସମ୍ବର ନିକଟବର୍ତ୍ତୀ ଗନ୍ଧମାର୍ଦ୍ଦନ ଜଙ୍ଗଲରେ ଦେଖାଯାଇଥାଏ । ଏହା ସାଧାରଣତଃ ପାହାଡ଼ର ଶିଖର ପ୍ରଦେଶରେ ଥିବା ଘାସ ପଡ଼ିଆରେ ଦେଖାଯାଇଥାଏ । ଏହା ସମୁଦ୍ରପତ୍ତନଠାରୁ ୫୦୦ ମି. ରୁ ୮୦୦ ମିଟର ଉଚ୍ଚତା ଯାଏ ଦେଖାଯାଏ । ହିମାଳୟରେ ୨୦୦୦ ମିଟର ଉଚ୍ଚତା ପର୍ଯ୍ୟନ୍ତ ମଧ୍ୟ ଏହା ଦେଖାଯାଇଥାଏ ।

ଔଷଧୀୟ ଗୁଣ ଓ ବ୍ୟବହାର

ଏହାର ସର୍ବାଙ୍ଗ ଜ୍ୱର ନାଶକ, କୃମି ନାଶକ, ଯକୃତ ବିକାର ନାଶକ, ଅମ୍ଳପିତ୍ତ ନାଶକ ଓ କାମଳ ନାଶକ ଅଟେ । ଏହାକୁ ମୁଖ୍ୟତଃ ଚିରେଇତା ବଦଳରେ ବ୍ୟବହାର କରାଯାଏ । ଏହି ଉଦ୍ଭିଦ ଅତ୍ୟନ୍ତ ତିକ୍ତ ହୋଇଥିବାରୁ ଜୀର୍ଣ୍ଣ ଶକ୍ତି ବୃଦ୍ଧି ପାଇଁ ଏହା ଏକ ରସାୟନ ପରି କାର୍ଯ୍ୟ କରିଥାଏ । ପ୍ରକାଶଥାଉକି ସ୍ୱେରସିଆ ଚିରାୟିତା (*Swertia chirayita* (Roxb. ex. Flem.) Karsten) ନାମକ ତୃଣଜାତୀୟ ଉଦ୍ଭିଦକୁ ହିଁ ବିଶୁଦ୍ଧ ଚିରାୟିତା କୁହାଯାଇଥାଏ । ଏହି ଚିରାୟିତା ସାଧାରଣତଃ ହିମାଚଳ ପ୍ରଦେଶ ଓ ଉତ୍ତରାଖଣ୍ଡସ୍ଥିତ ହିମାଳୟର ପାର୍ବତ୍ୟ ଅଞ୍ଚଳରେ ଦେଖାଯାଇଥାଏ । ଏହା ଏକ ବିପନ୍ନ ଉଦ୍ଭିଦ ହୋଇଥିବାରୁ ଏବଂ ବଜାର ଚାହିଦା ଅନୁସାରେ ମିଳି ପାରୁନଥିବାରୁ ଓଡ଼ିଶାରେ ଦେଖାଯାଉଥିବା

ଚିରେତାକୁ ଚିରାୟିତା ବଦଳରେ ବିକ୍ରୟ କରାଯାଇଥାଏ । ଏପରିକି ଭୂଇଁନିମ୍ବକୁ ମଧ୍ୟ କେତେକ ସ୍ଥାନରେ ଚିରାୟିତା ବଦଳରେ ବ୍ୟବହାର ହେଉଥିବାର ଦେଖାଯାଏ । ଏଥିପାଇଁ କେହି କେହି ଭୂଇଁନିମ୍ବକୁ ମଧ୍ୟ ଚିରାୟିତା କହିଥାନ୍ତି ।

ବଂଶବିସ୍ତାର

ଏହାର ବଂଶବିସ୍ତାର ସଂପର୍କିତ କୌଣସି ତଥ୍ୟ ପ୍ରକାଶିତ ହୋଇଥିବାର ବର୍ତ୍ତମାନ ସୁଦ୍ଧା ଦୃଷ୍ଟି ଗୋଚର ହୋଇନାହିଁ । କିନ୍ତୁ ମଞ୍ଜିରୁ ବଂଶବିସ୍ତାର କରାଯାଇପାରେ ।

ଚିରନ୍ତନ ଅମଳ

ଜଙ୍ଗଲରୁ ଚିରେତା ଗଛକୁ ଉପାଡ଼ିବା ଉଚିତ ନୁହେଁ । ମଞ୍ଜି ପଡ଼ିବାପରେ ହିଁ ଅମଳ କରିବା ପ୍ରୟୋଜନ । ଗଛକୁ ୫ ସେ.ମି ରୁ ୮ ସେ.ମି ଉଚ୍ଚତାରେ କଟାଯାଇ ଥାଏ । କିନ୍ତୁ ୨୦ ରୁ ୫୦ ପ୍ରତିଶତ ଗଛ ସଂଗ୍ରହ ନ କରି ଛାଡ଼ିଦେବା ଆବଶ୍ୟକ ।

ବିପଦାବସ୍ଥା ଓ ସଂରକ୍ଷଣର ଉପାୟ

ପ୍ରାକୃତିକ ଜଙ୍ଗଲରେ ଏହି ଔଷଧୀୟ ଉଦ୍ଭିଦର ସଂଖ୍ୟା ବିଗତ ୧୦ ବର୍ଷ ମଧ୍ୟରେ ହ୍ରାସ ପାଇଥିଲେ ହେଁ ଏହାର ପରିଚାଳନା ପାଇଁ ଆବଶ୍ୟକ ତଥ୍ୟର ଅଭାବ ରହିଥିବାରୁ ଏହାକୁ ଆମ ରାଜ୍ୟରେ ତଥ୍ୟାଭାବ ଶ୍ରେଣୀରେ ଅନ୍ତର୍ଭୁକ୍ତ କରାଯାଇଛି । ଏହାର ବଂଶବିସ୍ତାର ସମ୍ପର୍କରେ ଗବେଷଣା କରିବା ଆବଶ୍ୟକ । ସର୍ବେକ୍ଷଣ ଦ୍ୱାରା ଅଧିକ ସଂଖ୍ୟାରେ ଏହି ଗଛ ଦେଖାଯାଉଥିବା ବନାଞ୍ଚଳ ଚିହ୍ନଟ କରି ଉପଯୁକ୍ତ ସୁରକ୍ଷା ପ୍ରଦାନ କରିବା ସହିତ ଗଛସଂଖ୍ୟା ବୃଦ୍ଧି ସମ୍ପର୍କରେ ନିୟମିତ ବ୍ୟବଧାନରେ ପର୍ଯ୍ୟବେକ୍ଷଣ କରିବା ପ୍ରୟୋଜନ । ଏହାର ଚିରନ୍ତନ ଅମଳ ସମ୍ପର୍କରେ ମଧ୍ୟ ଗବେଷଣା କରାଯିବା ଆବଶ୍ୟକ ।

ଛୁରିଆକନ୍ଦା

ଏହାକୁ ଓଡ଼ିଆରେ ଛୁରିଆକନ୍ଦା, ଭରତ ବାଟୁଳି, ଗୁଚ୍ଛିକାମୁଲ, ପଶ୍ଚିମ ଓଡ଼ିଶାରେ ଛୁରିଆକନ୍ଦ, ଭରତ ବାଟୁଳି, ହିନ୍ଦୀରେ ଗୋରୁମା, ଅମରକନ୍ଦ, ସଂସ୍କୃତରେ ମଳକନ୍ଦ, ବାଳକନ୍ଦ, ଉଦ୍ଭିଦ ବିଜ୍ଞାନରେ ୟୁଲୋଫିଆ ସ୍ପେକ୍ଟାବିଲିସ (*Eulophia spectabilis* (Dennst) Suresh) ଓ ସମାର୍ଥ ବାଚକ ଉଦ୍ଭିଦ ବିଜ୍ଞାନ ନାମ ୟୁଲୋଫିଆ ନୁଡ଼ା (*Eulophia nuda* lindl) କୁହାଯାଏ । ଏହାକୁ ଉଦ୍ଭିଦ ବିଜ୍ଞାନରେ ଅର୍କିଡ଼େସି (Orchidaceae) ପରିବାର ବର୍ଗରେ ବର୍ଣ୍ଣନା କରାଯାଇଛି ।

ସ୍ୱରୂପ

ଏହା ୩୦ ରୁ ୫୦ ସେ.ମି ଉଚ୍ଚତା ବିଶିଷ୍ଟ ଏକ ତୃଣ ଜାତୀୟ ଉଦ୍ଭିଦ ଅଟେ । ଏହାର କନ୍ଦ ପ୍ରାୟ ପାଞ୍ଚ ସେ.ମି ଲମ୍ବ । ପୁଷ୍ପ ଶ୍ୱେତ ବା ଈଷତ୍ ରକ୍ତବର୍ଣ୍ଣ ଯୁକ୍ତ ରହିଥାଏ । ମେ-ଜୁନ୍ ମାସରେ ପୁଷ୍ପ ପ୍ରସ୍ଫୁଟିତ ହେବା ପରେ ୨୫ ରୁ ୩୭.୫ ସେ.ମି. ଲମ୍ବ ପତ୍ର ବାହାରିଥାଏ ।

ଉତ୍ପତ୍ତି ସ୍ଥାନ

ଏହା ମୟୂରଭଞ୍ଜ, ଅନୁଗୁଳ, ବରଗଡ଼, ବଲାଙ୍ଗୀର, ସୁନ୍ଦରଗଡ଼, କୋରାପୁଟ, ଗଜପତି, ଗଞ୍ଜାମ, କେନ୍ଦୁଝର, ଖୋର୍ଦ୍ଧା, ନୟାଗଡ଼ ଓ କନ୍ଧମାଳ ଇତ୍ୟାଦି ଜିଲ୍ଲାର ପର୍ଣ୍ଣମୋଚୀ ବା ଶାଳ ଜଙ୍ଗଲ ମାନଙ୍କରେ ଦେଖା ଯାଇଥାଏ । ଏହା ଓଡ଼ିଶା ବ୍ୟତୀତ ସିକିମ, ଆସାମ, ବିହାର, ମହାରାଷ୍ଟ୍ର ଓ ଦକ୍ଷିଣ ଭାରତରେ ମଧ୍ୟ ଦେଖାଯାଏ । ଏହା ସମୁଦ୍ର ପତ୍ତନଠାରୁ ୧୦୦ ରୁ ୮୦୦ ମିଟର ଉଚ୍ଚତା ଯାଏ ଦେଖିବାକୁ ମିଳିଥାଏ ।

ଔଷଧୀୟ ଗୁଣ ଓ ବ୍ୟବହାର

ଏହାର କନ୍ଦ ଅମ୍ଳପିତ୍ତ ରୋଗନାଶକ, ଅର୍ବୁଦନାଶକ, କୃମିଘ୍ନ ଓ ଶ୍ୱାସନଳୀ ପ୍ରଦାହନାଶକ ଅଟେ । ଏହାର କନ୍ଦକୁ ବଜାରରେ 'ଅମରକନ୍ଦ' କୁହାଯାଏ । ବରଗଡ଼ ଜିଲ୍ଲାସ୍ଥିତ ଗନ୍ଧମାର୍ଦ୍ଦନ ଜଙ୍ଗଲର ପାଦଦେଶରେ ଥିବା ଗ୍ରାମାଞ୍ଚଳରେ ଅନେକ ପାରଂପରିକ ବୈଦ୍ୟମାନେ ସ୍ୱପ୍ନଦୋଷ, ଶ୍ୱେତପ୍ରଦର ଓ ଉଦରଶୂଳ ରୋଗରେ ଛୁରିଆକନ୍ଦା (ଭରତବାଟୁଳି)ର କନ୍ଦାକୁ ପାଞ୍ଚଟି ଗୋଲମରିଚ ସହିତ ଚିକ୍କଣ କରି ବାଟି ଚାଉଳଧୁଆ ପାଣି ଅନୁପାନ ସହ ପ୍ରତ୍ୟହ ଦୁଇଥର ଲେଖାଏଁ ସାତଦିନ ପର୍ଯ୍ୟନ୍ତ ସେବନ କରିବାକୁ ପରାମର୍ଶ ଦେଇଥାନ୍ତି । ସେହିପରି ବଲାଙ୍ଗୀର ଜିଲ୍ଲାସ୍ଥିତ ହରିଶଙ୍କର ଅଞ୍ଚଳର ବୈଦ୍ୟମାନେ ଏହି କନ୍ଦା ସହିତ କେତୋଟି ଗୋଲମରିଚ ମିଶାଇ ଚିକ୍କଣ କରି ବାଟି ସ୍ୱପ୍ନଦୋଷ ନିରାକରଣ ପାଇଁ

খালিপেটরে গাইক্ষীর সহিত ২–৩ দিন যাএ সেবন করিবাকু পরামর্শ দেইথান্তি ।

বংশ বিস্তার

এহাকু উদ্ভিদ উদ্যান তথা চিত্রা উদ্যান মানঙ্করে বংশ বিস্তার করাযাইথাএ । সাধারণতঃ কন্দরু এহাকু বংশ বৃদ্ধি করাযাএ ।

চিরন্তন অমল

কন্দ অমল সময়রে নির্দ্দিষ্ট স্থানরে রহিথিবা গছ মধ্যরু ২০ রু ৫০ প্রতিশত গছরু কন্দ সংগ্রহ করা ন যাই জঙ্গলরে ছাড়ি দিআযাএ । অমল সময়রে কন্দর কিছি অংশ মাটিতলে ছাড়ি দিআযাএ ।

বিপদাবস্থা ও সংরক্ষণর উপায়

বিগত ৪০ বর্ষ পূর্বরু এহি উদ্ভিদ আম রাজ্যরে প্রায় ২০,০০০ বর্গ কি.মি. বনাঞ্চলরে দেখাযাউথিবা স্থলে বর্ত্তমান এহা প্রায় ২০০০ বর্গ কি.মি. বনাঞ্চলরে সীমিত রহিছি এবং এহি সময় মধ্যরে

এহি উদ্ভিদর সংখ্যা প্রায় ৩০ রু ৪৯ প্রতিশত যাএ হ্রাস পাইথিবা যোগুঁ আম রাজ্যরে বিপদগ্রস্ত ঔষধীয় বৃক্ষলতা মধ্যরে এহাকু 'বিপদ সন্নিকট' শ্রেণীরে অন্তর্ভুক্ত করাযাইছি । সর্বেক্ষণ দ্বারা অধিক সংখ্যারে এহি গছথিবা বনাঞ্চল চিহ্নট করি উপযুক্ত সুরক্ষা প্রদান করিবা সহিত গছ সংখ্যা বৃদ্ধি সম্পর্করে নিয়মিত ব্যবধানরে পর্য্যবেক্ষণ করিবা প্রয়োজন । এহার বংশবিস্তার ও কন্দ অমল সম্পর্করে মধ্য গবেষণা করিবা আবশ্যক ।

ତିହୁଡ଼ୀ

ଏହାକୁ ଓଡ଼ିଆରେ ତିହୁଡ଼ୀ, ଦୁଧମୂଳ, ତିଉଡ଼ି, ପଶ୍ଚିମ ଓଡ଼ିଶାରେ ତିହୁଡ଼ୀ, ହିନ୍ଦୀରେ ନିଶୋଥ, ସଂସ୍କୃତରେ ତ୍ରିବୃତ୍ତ, ଇଂରାଜୀରେ ଇଣ୍ଡିଅନ ଜଲପ୍ (Indian Jalap), ଟର୍ପେଥ (Turpeth) ଏବଂ ଉଦ୍ଭିଦ ବିଜ୍ଞାନରେ ଅପରକୁଲିନା ଟର୍ପେଥମ୍ (*Operculina turpethum* (Linn) Silva-Manso) କହନ୍ତି । ଏହାକୁ ଉଦ୍ଭିଦ ବିଜ୍ଞାନରେ କନ୍‌ଭୁଲ୍‌ଭୁଲେସି (Convolvulaceae) ବଂଶରେ ଓ ଦ୍ରବ୍ୟଗୁଣ ବିଜ୍ଞାନରେ ସୁଖ ବିରେଚନ ବର୍ଗରେ ବର୍ଣ୍ଣନା କରାଯାଇଛି । ଏହାର ସମାର୍ଥବାଚକ ଉଦ୍ଭିଦ ବିଜ୍ଞାନ ନାମ ଆଇପୋମିଆ ଟର୍ପେଥମ୍ (*Ipomoea turpethum* R.Br) ଅଟେ ।

ସ୍ୱରୂପ

ଏହା ଏକ ଶକ୍ତ କାଣ୍ଡାରୋହୀ ବହୁବର୍ଷାୟୁ ଲତା ଜାତୀୟ ଉଦ୍ଭିଦ ଅଟେ । ଚେରଗୁଡିକ ଲମ୍ୱ, ଶାଖାୟିତ ଓ ମାଂସଳ ଅଟେ । ପତ୍ରଗୁଡିକ ପାନପତ୍ର ସଦୃଶ । ପୁଷ୍ପ ଶ୍ୱେତବର୍ଣ୍ଣଯୁକ୍ତ ଓ ଘଣ୍ଟାକୃତି ରହିଥାଏ । ଫଳ ଗୋଲାକାର ଓ ସ୍ଫୋଟକୀୟ । ପ୍ରତିଫଳରେ ଚାରିଟି ଲେଖାଏଁ କଳାରଙ୍ଗଯୁକ୍ତ ମଞ୍ଜି ରହିଥାଏ । ଡିସେମ୍ବର-ଜାନୁଆରୀ ମାସରେ ମଞ୍ଜି ସଂଗ୍ରହ କରାଯାଏ । ଏହା ସମୁଦ୍ର ପତ୍ତନ ଠାରୁ ୧୦୦୦ ମିଟର ଉଚ୍ଚତା ଯାଏ ଦେଖାଯାଇଥାଏ । ସାଧାରଣତଃ ଶ୍ୱେତ ଓ କୃଷ୍ଣ ପ୍ରଜାତିର ତିହୁଡ଼ୀ ଦେଖାଯାଏ । କୃଷ୍ଣ ତିହୁଡ଼ୀର ଚେର ଛାଲିରେ ଅଧିକ ବିରେଚକ ଗୁଣ ରହିଥାଏ ।

ଉପ୍ତତ୍ତି ସ୍ଥାନ

ଏହା ବରଗଡ଼ ଜିଲ୍ଲାର ବାରପାହାଡ଼, ଗନ୍ଧମାର୍ଦ୍ଦନ, ବଲାଙ୍ଗୀର ଜିଲ୍ଲାର ଗନ୍ଧମାର୍ଦ୍ଦନ, କଳାହାଣ୍ଡି, ଖୋର୍ଦ୍ଧାର ଧାନୀ, ସୁନ୍ଦରଗଡ଼ର ବଣାଇ ଜଙ୍ଗଲ ତଥା ସମଗ୍ର ରାଜ୍ୟରେ ଏହା ଦେଖାଯାଇଥାଏ ।

ଔଷଧୀୟ ଗୁଣ ଓ ବ୍ୟବହାର

ଗୁଣ - ଲଘୁ, ରୁକ୍ଷ, ତୀକ୍ଷ୍ଣ, ରସ - ତିକ୍ତ, କଟୁ, ବିପାକ - କଟୁ, ବୀର୍ଯ୍ୟ - ଉଷ୍ଣ ।

ତିହୁଡ଼ୀ ଚେରର ମୃଦୁ ବିରେଚକ ଗୁଣ ଯୋଗୁଁ ଏହାର ଚେର ଛାଲି ଅନେକ ପ୍ରକାର ଆୟୁର୍ବେଦ ଔଷଧ ପ୍ରସ୍ତୁତି ନିମନ୍ତେ ବ୍ୟବହାର କରାଯାଏ । ଅମ୍ଳପିତ୍ତ ରୋଗ ପାଇଁ ସୁପ୍ରସିଦ୍ଧ ଔଷଧ ଅବିପତ୍ତିକର ଚୂର୍ଣ୍ଣର ମୁଖ୍ୟ ଘଟକ ଦ୍ରବ୍ୟ ତିହୁଡୀ ଚେର ଛାଲି ଅଟେ । ବଜାରରେ ଏହାର ବିଶେଷ ଚାହିଦା ଥିବାରୁ ଏହା ସହିତ ଚନ୍ଦୁର ଲତା (*Marsdenia tenacissima*)ର ଚେର ଅପମିଶ୍ରଣ କରି ବିକ୍ରୟ କରାଯାଇଥାଏ । ପୁନଶ୍ଚ ଦେଶର କ୍ରମାଗତ ବଜାର ଚାହିଦା ମେଣ୍ଟାଇବା ପାଇଁ ବର୍ତ୍ତମାନ ତିହୁଡ଼ୀ ଚେର ବିଦେଶରୁ ମଧ୍ୟ ଆମଦାନୀ କରାଯାଉଛି । ଏହାର ଚେର ମଧ୍ୟ କଫପିତ୍ତନାଶକ, ଶୋଥଘ୍ନ, ଜ୍ୱରଘ୍ନ, ପାଣ୍ଡୁଘ୍ନ ଅଟେ ।

ବଂଶ ବିସ୍ତାର

ତିହୁଡ଼ୀ ଚାଷ ସମ୍ପର୍କରେ ସବିଶେଷ ଅନୁଧାନ ପାଇଁ ଭୁବନେଶ୍ୱର ସ୍ଥିତ ଆଞ୍ଚଳିକ ଉଦ୍ଭିଦ ସଂପଦ କେନ୍ଦ୍ର (Regional Plant Resource Centre) ଠାରେ ଗବେଷଣା ଚାଲିଛି । ଆଗ୍ରହୀ ଚାଷୀମାନେ ଏଠାରୁ ମଞ୍ଜି, ଡାଳ ବା ଚାରା ପାଇ ପାରିବେ । ତିହୁଡୀକୁ ମଞ୍ଜି ଓ ଡାଳରୁ ବଂଶ ବିସ୍ତାର କରାଯାଏ । ଚାରା ରୋପଣର ଦେଢ଼ ବର୍ଷ ବା ଅଢେଇ ବର୍ଷ ପରେ ଚେର ଛାଲି ଅମଳ କରାଯାଏ । ଏକ ହେକ୍ଟରରୁ ପ୍ରାୟ ପାଞ୍ଚ କ୍ୱିଣ୍ଟାଲ ଚେର ଛାଲି ଉତ୍ପାଦିତ ହୋଇଥାଏ । ଚାରାଶଯ୍ୟାରେ ମଞ୍ଜି ବୁଣି ପ୍ରାୟ ୪୫ ରୁ ୬୦ ଦିନ ପରେ ଚାରା ଉପାଡ଼ି ଆଣି ନିରୂପିତ ଜମିରେ ଧାଡ଼ିକୁ ଧାଡ଼ି ୪୫ ସେ.ମି. ଓ ଗଛକୁ ଗଛ ୪୫ ସେ.ମି କିମ୍ବା ୬୦ ସେ.ମି. ବ୍ୟବଧାନରେ ରୋପଣ କରି ମାଟିର ହୁଡ଼ା ଟେକି ରଞ୍ଜା ଦେବାକୁ ପଡ଼ିଥାଏ ।

ଚିରନ୍ତନ ଅମଳ

ଏହାର ଚେରକୁ ବସନ୍ତ ଋତୁର ଶେଷ ଭାଗରେ ଅମଳ କରାଯାଏ । ଚେର ଅମଳ ପରେ ଚେରକୁ ଭଲ ଭାବରେ ଧୋଇ ସଙ୍ଗେ ସଙ୍ଗେ ଚେର ଛାଲି ବାହାର କରି ଶୁଖାଇବାକୁ ପଡ଼ିଥାଏ । ଜଙ୍ଗଲରେ ଚେର ସଂଗ୍ରହ ସମୟରେ ଗଛରେ ମୁଖ୍ୟ ଚେର ମାଟିରେ ଛାଡ଼ିଦେବା ପ୍ରୟୋଜନ । କେବଳ ପାର୍ଶ୍ୱଚେର ଅମଳ କରିବା ଆବଶ୍ୟକ ।

ବିପଦାବସ୍ଥା ଓ ସଂରକ୍ଷଣର ଉପାୟ

ପ୍ରାକୃତିକ ସ୍ରୋତରେ ଏହାର ଚେରକୁ ଧ୍ୱଂସାତ୍ମକ ପଦ୍ଧତିରେ ଅମଳ କରାଯାଉଥିବା ଯୋଗୁଁ ଆମ ରାଜ୍ୟରେ ଏହା ଶଙ୍କାକୁଳ ଶ୍ରେଣୀଭୁକ୍ତ ହୋଇଯାଇଛି । ସର୍ବେକ୍ଷଣ ଦ୍ୱାରା ଅଧିକ ସଂଖ୍ୟାରେ ଏହି ଲତା ଦେଖାଯାଉଥିବା ବନାଞ୍ଚଳ ଚିହ୍ନଟ କରି ଉପଯୁକ୍ତ ସୁରକ୍ଷା ପ୍ରଦାନ କରିବା ସହିତ ଲତା ସଂଖ୍ୟା ବୃଦ୍ଧି ସମ୍ପର୍କରେ ନିୟମିତ ବ୍ୟବଧାନରେ ପର୍ଯ୍ୟବେକ୍ଷଣ କରିବା ପ୍ରୟୋଜନ । ବଜାର ଚାହିଦା ମେଣ୍ଟାଇବା ପାଇଁ ଏହାକୁ ଚାଷ କରିବା ଆବଶ୍ୟକ । ବନବିଭାଗ ଦ୍ୱାରା ନରସିଂହନାଥ ନିକଟସ୍ଥ ଖଣ୍ଡିଝରନ ଠାରେ ତିହୁଡ଼ି ଚାଷର ଆଦର୍ଶ ପ୍ରଦର୍ଶନ କ୍ଷେତ୍ର ରହିଛି । ଜାତୀୟ ଔଷଧୀୟ ବୃକ୍ଷ ମିଶନ ଏହି ଚାଷ ପାଇଁ ଚାଷ ଖର୍ଚ୍ଚର କୋଡ଼ିଏ ପ୍ରତିଶତ ଆର୍ଥିକ ସହାୟତା ପ୍ରଦାନ କରିଥାନ୍ତି । ବିଦେଶରୁ ମଧ୍ୟ ବିଶୁଦ୍ଧ ତିହୁଡ଼ୀ ଚେର ବଦଳରେ ଆଇପୋମିଆ ପୁର୍ଗା (Ipomoea purga) ନାମକ ଲତାର ଚେରଛାଲି ଆମଦାନୀ କରାଯାଏ ।

ନାଗେଶ୍ୱର

ଏହାକୁ ଓଡ଼ିଆରେ ନାଗେଶ୍ୱର, ନାଗକେଶର, କୋଶଳୀ ଭାଷାରେ ନାଗେଶ୍ୱର, ହିନ୍ଦୀରେ ନାଗକେଶର, ନାଗେଶର, ସଂସ୍କୃତରେ ନାଗକେଶର, ନାଗପୁଷ୍ପ, ଇଂରାଜୀରେ ମେସୁଆ ଟ୍ରି (Mesua tree), ଆଇରନ ଉଡ୍ (Iron Wood), କୋବ୍ରାଜ୍ ସ୍ୟାଫ୍ରନ୍ (Cobra's saffron) ଓ ଉଦ୍ଭିଦ ବିଜ୍ଞାନୀମାନେ ମେସୁଆ ଫେରିଆ (*Mesua ferrea* Linn) କହନ୍ତି । ଏହାକୁ ଉଦ୍ଭିଦ ବିଜ୍ଞାନରେ କ୍ଲୁସିଏସି (Clusiaceae) ପରିବାର ବର୍ଗରେ ଓ ଦ୍ରବ୍ୟଗୁଣ ବିଜ୍ଞାନରେ ରକ୍ତସ୍ତମ୍ଭନ ବର୍ଗରେ ବର୍ଣ୍ଣନା କରାଯାଇଛି ।

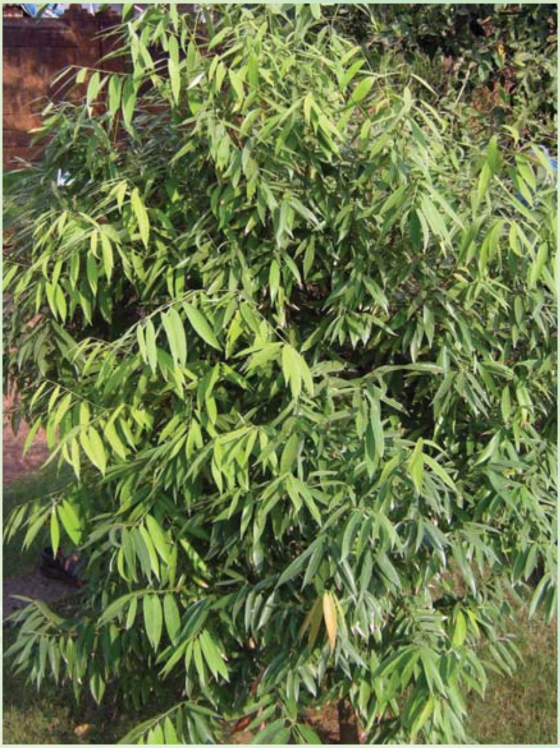

ସ୍ୱରୂପ

ଏହା ଏକ ଚିର ହରିତ ବୃକ୍ଷ ଅଟେ । କୋମଳ ପତ୍ର ଗୁଡିକ ଲୋହିତ ବର୍ଣ୍ଣ । ପୁଷ୍ପ ସୁଭାଷିତ । ପୁଷ୍ପଦଳ ଧବଳ କିନ୍ତୁ ସର୍ପ ଫଣା ପରି ଦେଖାଯାଉଥିବା କେଶର ପୀତବର୍ଣ୍ଣ । ଫଳ ଅଣ୍ଡାକାର, ଏକରୁ ଚାରି ବୀଜ ବିଶିଷ୍ଟ, ପତ୍ର ପାଞ୍ଚରୁ ପନ୍ଦର ସେ.ମି. ଲମ୍ବ, ତିନିରୁ ସାଢେ ଚାରି ସେ.ମି. ଚଉଡା ରହିଥାଏ । ପତ୍ରର ଉର୍ଦ୍ଧ୍ୱଭାଗ ଚିକ୍କଣ, ସବୁଜ ଓ ତଳଭାଗ ଶ୍ୱେତାଭ ପାଉଁଶିଆ ଦେଖାଯାଇଥାଏ । ବସନ୍ତ ଋତୁ ପ୍ରାରମ୍ଭରେ ପୁଷ୍ପଗୁଚ୍ଛ ପ୍ରସ୍ଫୁଟିତ ହୁଏ ଓ ଜୁନ୍-ଜୁଲାଇ ମାସରେ ମଞ୍ଜି ସଂଗ୍ରହ କରାଯାଏ ।

ଉତ୍ପତ୍ତି ସ୍ଥାନ

ଆମ ରାଜ୍ୟର ଶିମିଳିପାଳ ଓ ମାଲ୍ୟ ଗିରି ଜଙ୍ଗଲ ଏବଂ ଗଞ୍ଜାମ, ଢ଼େଙ୍କାନାଳ, ଖୋର୍ଦ୍ଧା, କେନ୍ଦୁଝର ଓ ନୟାଗଡ଼ ଜିଲ୍ଲାରେ ଏହା ଦେଖାଯାଏ । ଏହା ସମୁଦ୍ର ପତ୍ତନ ଠାରୁ ୫୦୦ ମିଟର ଉଚ୍ଚତା ଯାଏଁ ଦେଖାଯାଇଥାଏ ।

ବଂଶବିସ୍ତାର

ନାଗେଶ୍ୱରକୁ ମଞ୍ଜି ଦ୍ୱାରା ବଂଶ ବିସ୍ତାର କରାଯାଇଥାଏ । ଚାରା ରୋପଣ ପରେ ଜଳସେଚନ ଏକାନ୍ତ ଆବଶ୍ୟକ । କିଲୋପ୍ରତି ୨୮୦ ରୁ ୫୦୦ଟି ମଂଜି ରହିଥାଏ । ମଂଜି ବୁଣିବା ପୂର୍ବରୁ ୨୪ ଘଣ୍ଟା ପାଣିରେ ବତୁରାଇବାକୁ ପଡ଼ିଥାଏ । ଏକରୁ ଦୁଇ ବର୍ଷର ପୁରାତନ ନାଗେଶ୍ୱର ଚାରାକୁ ଧାଡ଼ିକୁ ଧାଡ଼ି ଓ ଗଛକୁ ଗଛ ଅଢେଇ ମି. ବ୍ୟବଧାନରେ ରୋପଣ କରାଯାଏ । ୭-୮ ବର୍ଷ ପରେ ଫୁଲ ଅମଳ କରାଯାଏ ।

ଔଷଧୀୟ ଗୁଣ ଓ ବ୍ୟବହାର

ଗୁଣ-ଲଘୁ, ରୁକ୍ଷ, ରସ-କଷାୟ, ତିକ୍ତ, ବିପାକ-କଟୁ, ବୀର୍ଯ୍ୟ-ଈଷତ୍ ଉଷ୍ଣ । ନାଗେଶ୍ୱର ଫୁଲ କଫ ପିତ୍ତଶାମକ, ଦୀପକ, ପାଚକ, ଅର୍ଶଘ୍ନ, ରକ୍ତରୋଧକ, କୃମିଘ୍ନ, ବାଜୀକାରକ, ମୂତ୍ରଳ ଅଟେ । ଏହାର ଫୁଲ ସ୍ତ୍ରୀରୋଗନାଶକ ଓ ରକ୍ତରୋଧକ ଅଟେ । ନାଗେଶ୍ୱର ଫୁଲରୁ ଆର୍ଦ୍ରକ ଖଣ୍ଡ, ପିପ୍ପଲ୍ୟାଦି ଚୂର୍ଣ୍ଣ ଓ ସମଶର୍କରାଚୂର୍ଣ୍ଣ ଇତ୍ୟାଦି ଆୟୁର୍ବେଦ ଔଷଧ ପ୍ରସ୍ତୁତ କରାଯାଏ ।

ଚିରନ୍ତନ ଅମଳ

ପୁଷ୍ପ ଅମଳ ସମୟରେ କୋଡ଼ିଏ ରୁ ତିରିଶ ପ୍ରତିଶତ ପୁଷ୍ପ ଗଛରେ ଛାଡ଼ିଦେଲେ ବଂଶବିସ୍ତାରରେ ସହାୟକ ହୋଇଥାଏ । ପୁଷ୍ପ ଅମଳ ପରେ ଏହାକୁ ଛାଇରେ ଶୁଖାଇବା ଏକାନ୍ତ ପ୍ରୟୋଜନ ।

ବିପଦାବସ୍ଥା ଓ ସଂରକ୍ଷଣର ଉପାୟ

ବିଗତ ୯୦ ବର୍ଷ ପୂର୍ବରୁ ଏହି ବୃକ୍ଷ ଆମ ରାଜ୍ୟରେ ପ୍ରାୟ ୨୦,୦୦୦ ବର୍ଗ କି.ମି. ବନାଞ୍ଚଳରେ ଦେଖା ଯାଉଥିବା ସ୍ଥଳେ ବର୍ତ୍ତମାନ ଏହା ପ୍ରାୟ ୨୦୦୦ ବର୍ଗ କି.ମି. ବନାଞ୍ଚଳରେ ସୀମିତ ରହିଛି ଏବଂ ଏହି ସମୟ ମଧ୍ୟରେ ଏହି ବୃକ୍ଷର ସଂଖ୍ୟା ପ୍ରାୟ ୩୦ ରୁ ୪୯ ପ୍ରତିଶତ ଯାଏ ହ୍ରାସ ପାଇଥିବା ଯୋଗୁଁ ଏହାକୁ ଆମ ରାଜ୍ୟରେ ଶଙ୍କାକୁଳ ଶ୍ରେଣୀରେ ଅନ୍ତର୍ଭୁକ୍ତ କରାଯାଇଛି । ଏହାର ସଂରକ୍ଷଣ ପାଇଁ ମାଲ୍ୟଗିରି ଜଙ୍ଗଲରେ ଅଧିକ ସଂଖ୍ୟାରେ ନାଗେଶ୍ୱର ବୃକ୍ଷ ଦେଖାଯାଉଥିବା ବନାଞ୍ଚଳ ଚିହ୍ନଟ କରି, ଏହି ସଂରକ୍ଷିତ ଅଞ୍ଚଳର ଉପଯୁକ୍ତ ସୁରକ୍ଷା ସହିତ ନିୟମିତ ବ୍ୟବଧାନରେ ଏହାର ବୃକ୍ଷ ସଂଖା ବୃଦ୍ଧି ସମ୍ପର୍କରେ ପର୍ଯ୍ୟବେକ୍ଷଣ କରିବା ପ୍ରୟୋଜନ । ବଜାର ଚାହିଦା ମେଣ୍ଟାଇବା ପାଇଁ ଏହାକୁ ବିଶେଷତଃ ଉପକୂଳବର୍ତ୍ତୀ ଜିଲ୍ଲାମାନଙ୍କରେ ବହୁଳ ଭାବରେ ରୋପଣ କରାଯିବା ଆବଶ୍ୟକ । ଏହା ଏକ ଚିରହରିତ୍ ବୃକ୍ଷ ହୋଇଥିବାରୁ ଏହାକୁ ପଥପାର୍ଶ୍ୱ ବୃକ୍ଷ ଭାବରେ ରୋପଣ କରାଯିବା ଉଚିତ ।

ନିର୍ମଳୀ

ଏହାକୁ ଓଡ଼ିଆରେ ନିର୍ମଳା, ନିର୍ମଳୀ, କତକ, କତକଳ, ପଶ୍ଚିମ ଓଡ଼ିଶାରେ କୟା, କନ୍ଧ ଭାଷାରେ କୟାର, ନିର୍ମଳା, ନିର୍ମଳୀ, ସଂସ୍କୃତରେ କତକ, ଅମ୍ବୁ ପ୍ରସାଦ, ହିନ୍ଦୀରେ ନିର୍ମଳୀ, ଇଂରାଜୀରେ କ୍ଲିଅରିଙ୍ଗ ନଟ ଟ୍ରି (Clearing Nut Tree) ଓ ଉଦ୍ଭିଦ ବିଜ୍ଞାନରେ ଷ୍ଟ୍ରିଚନସ୍ ପଟାଟୋରମ୍ (*Strychnos potatorum* L.f) କୁହାଯାଏ । ଏହାକୁ ଉଦ୍ଭିଦ ବିଜ୍ଞାନରେ ଷ୍ଟ୍ରିଚ୍‌ନେସି (Strychnaceae) ପରିବାର ବର୍ଗରେ ବର୍ଣ୍ଣନା କରାଯାଇଛି ।

ସ୍ୱରୂପ

ଏହା ଘଞ୍ଚ ଶାଖା ପ୍ରଶାଖା ବିଶିଷ୍ଟ ଏକ ଛୋଟ ବୃକ୍ଷ ଅଟେ । ଏହାର ଛାଲି କୃଷ୍ଣବର୍ଣ୍ଣ ଯୁକ୍ତ, ପତ୍ର ଅଣ୍ଡାକୃତି ୩.୭ ରୁ ୧୨.୫ ସେ.ମି. ଲମ୍ବ ଓ ୨.୫ ସେ.ମି. ରୁ ୬ ସେ.ମି. ଓସାର ରହିଥାଏ । ପତ୍ର ଚିକ୍କଣ ଓ ଦୁଇ ପାଖରେ ଦୁଇଟି ଲେଖାଏଁ ଶିରା ସ୍ପଷ୍ଟ ଭାବରେ ଦେଖାଯାଏ । ମେ ମାସରୁ ଶ୍ୱେତରଙ୍ଗଯୁକ୍ତ ସୁବାସିତ ପୁଷ୍ପ ପ୍ରସ୍ଫୁଟିତ ହୋଇଥାଏ ଓ ଡିସେମ୍ବର ଜାନୁଆରୀ ମାସରେ ଫଳ ଦେଖାଯାଏ । ଫଳଗୋଲ ୧.୨ରୁ ୨.୦ ସେ.ମି. ବ୍ୟାସ, ପ୍ରତ୍ୟେକ ଫଳରେ ସାଧାରଣତଃ ଗୋଟିଏ ଲେଖାଏଁ ମଂଜି ରହିଥାଏ କିନ୍ତୁ କେବେ କେବେ ଦୁଇଟି ମଂଜି ମଧ୍ୟ ରହିଥାଏ । ଏହା ସମୁଦ୍ର ପତ୍ତନ ଠାରୁ ୯୦୦ ମିଟର ଉଚ୍ଚତା ଯାଏ ଦେଖାଯାଇଥାଏ ।

ଉତ୍ପତ୍ତି ସ୍ଥାନ

ଏହା ମୟୂରଭଞ୍ଜ, ଗଞ୍ଜାମ, ଖୋର୍ଦ୍ଧା, ଅନୁଗୁଳ, ନୟାଗଡ଼, କେନ୍ଦୁଝର, ସମ୍ବଲପୁର ଓ କଳାହାଣ୍ଡି ଜିଲ୍ଲାର ବିଶେଷତଃ ନାଳ କୂଳ ମାନଙ୍କରେ ପ୍ରାକୃତିକ ଭାବରେ ଦେଖାଯାଇଥାଏ ।

ଔଷଧୀୟ ଗୁଣ ଓ ବ୍ୟବହାର

ଗୁଣ – ଲଘୁ, ରସ – ମଧୁର, କଷାୟ, ତିକ୍ତ, ବିପାକ – ମଧୁର, ବୀର୍ଯ୍ୟ – ଶୀତ, ପ୍ରଭାବ – ଚକ୍ଷୁଷ୍ୟ ।

ମଇଳା ପାଣିକୁ ସଫା କରିବା ପାଇଁ ଏହାର ମଂଜି ବ୍ୟବହାର ହେଉଥିବାରୁ ଏହାକୁ ନିର୍ମଳୀ କୁହାଯାଏ । ଆଖିରୁ ପାଣି ବାହାରୁଥିଲେ ଏହାର ମଂଜି କଳ୍କ ସହିତ ମହୁ ଓ କର୍ପୂର ମିଶାଇ କଜ୍ଜ୍ୱଳ ପରି ବ୍ୟବହାର କରାଯାଏ । ମୂତ୍ର ବିକାରରେ ଏହାର ମଂଜି କଳ୍କକୁ ପଇଡ଼ ପାଣି ସହିତ ଦିଆଯାଏ । ଏହାର ମଂଜି ବାତନାଶକ, ବାନ୍ତିକାରକ, ଦୀପକ, କୁଷ୍ଠଘ୍ନ, ମୂତ୍ରଳ, ଅଶ୍ମରୀନାଶକ ଅଟେ । ଶିଳ୍ପାଞ୍ଚଳରେ ପ୍ରଦୂଷିତ ପାଣିକୁ ସଫା କରିବା ପାଇଁ ଏହାର ବଜାର ଚାହିଦା ବିଶେଷ ବୃଦ୍ଧି ପାଇଛି ।

ବଂଶବିସ୍ତାର

ଜାନୁୟାରୀ ମାସରେ ମଂଜି ସଂଗ୍ରହ କରି, ଫଳମଜ୍ଜା ବାହାର କରିବା ପରେ ମଂଜିକୁ ଛାଇରେ ଶୁଖାଇ ପଲିଥିନ ମୁଣାରେ ପୋତା ଯାଇଥାଏ । ପୋତିବା ପୂର୍ବରୁ ମଂଜିକୁ ୪୮ଘଣ୍ଟା ଯାଏ ଉଷୁମ ପାଣିରେ ବତୁରାଇବାକୁ ପଡ଼ିଥାଏ । କିଲୋଗ୍ରାମ ପ୍ରତି ପ୍ରାୟ ୧୬୬୦ଟି ମଂଜି ରହିଥାଏ । ମଂଜିକୁ ଶୀଘ୍ର ବୁଣିବା ଆବଶ୍ୟକ ନଚେତ୍ ଗଜା ହେବା ଶକ୍ତି ହ୍ରାସ ପାଇଥାଏ । ପ୍ରାୟ ଚାଳିଶ ପ୍ରତିଶତ ମଂଜି ଗଜା ହୋଇଥାଏ । ୨୦° ରୁ ୩୫° ସେଲସିଅସ ଉତ୍ତାପ ମଂଜି ଗଜା ହେବା ପାଇଁ ଅନୁକୂଳ ଅଟେ । ଏହାର ଚେର ଶୀଘ୍ର ବଢୁଥିବା ଯୋଗୁଁ ଲମ୍ବ ପଲିଥିନ ମୁଣା ଆବଶ୍ୟକ । ପୁନଶ୍ଚ ପେନସିଲ ମୋଟାର ପନ୍ଦରରୁ କୋଡ଼ିଏ ସେ.ମି. ଡ଼ାଳଖଣ୍ଡକୁ ୫୦୦ ପି.ପି.ଏମ୍‌ର ଇଣ୍ଡଲ ବ୍ୟୁଟିରିକ୍ ଏସିଡ୍‌ରେ ବୁଡ଼ାଇ ପୋତିଲେ ଶୀଘ୍ର ଚେର ଧରିଥାଏ ।

ଚିରନ୍ତନ ଅମଳ

ପ୍ରାକୃତିକ ଜଙ୍ଗଲରେ ଫଳ ସଂଗ୍ରହ ସମୟରେ କୋଡ଼ିଏରୁ ତିରିଶି ପ୍ରତିଶତ ଫଳ ଗଛରେ ଛାଡ଼ିଦେବା ପ୍ରୟୋଜନ । ଗଛଗୁଡ଼ିକ କାଁଭାଁ ଦେଖାଗଲେ ମଂଜି ସଂଗ୍ରହ କରିବା ଅନୁଚିତ । ବର୍ତ୍ତମାନ ମଂଜି କିଲୋପ୍ରତି ବଜାରରେ ଟ ୨୫-୦୦ରୁ ଟ ୩୦-୦୦ ରହିଛି । ଶିଳ୍ପ ଜନିତ ପ୍ରଦୂଷିତ ଜଳକୁ ପ୍ରଦୂଷଣ ମୁକ୍ତ କରିବା ପାଇଁ ନିର୍ମଳୀ ସୃଷ୍ଟିକର୍ତ୍ତାଙ୍କର ଏକ ଅମୂଲ୍ୟ ଓ ଅଦ୍ୱିତୀୟ ବରଦାନ ଅଟେ ।

ବିପଦାବସ୍ଥା ଓ ସଂରକ୍ଷଣର ଉପାୟ

ଏହି ବୃକ୍ଷକୁ ଆମ ରାଜ୍ୟରେ ଶଙ୍କାକୁଳ ଶ୍ରେଣୀରେ ଅନ୍ତର୍ଭୁକ୍ତ କରାଯାଇଛି । ସର୍ବେକ୍ଷଣ ଦ୍ୱାରା ଅଧିକ ସଂଖ୍ୟାରେ ଏହି ବୃକ୍ଷ ଦେଖାଯାଉଥିବା ବନାଞ୍ଚଳ ଚିହ୍ନଟ କରି ଉପଯୁକ୍ତ ସୁରକ୍ଷା ପ୍ରଦାନ କରିବା ସହିତ ବୃକ୍ଷ ସଂଖ୍ୟା ବୃଦ୍ଧି ସମ୍ପର୍କରେ ନିୟମିତ ବ୍ୟବଧାନରେ ପର୍ଯ୍ୟବେକ୍ଷଣ କରିବା ପ୍ରୟୋଜନ । ବଜାର ଚାହିଦା ମେଣ୍ଟାଇବା ପାଇଁ ଏହାକୁ ଚାଷ କରିବା ଆବଶ୍ୟକ । ଉଜୁଡ଼ା ଜଙ୍ଗଲମାନଙ୍କରେ ମଧ୍ୟ ଏହା ରୋପଣ କରାଯାଇପାରେ । ଜଙ୍ଗଲରୁ ଫଳ ସଂଗ୍ରହ ସମୟରେ ଚିରନ୍ତନ ଅମଳ ପଦ୍ଧତି ଅବଲମ୍ବନ କରିବା ପ୍ରୟୋଜନ ।

ପସାରୁଣୀ

ଏହାକୁ ଓଡ଼ିଆରେ ପସାରୁଣୀ, ଗନ୍ଧାଳୀ, ପ୍ରସାରୁଣୀ, ପଶ୍ଚିମ ଓଡ଼ିଶାରେ ପ୍ରସାରୁଣୀ, ସଂସ୍କୃତରେ ଗନ୍ଧ ପ୍ରସାରିଣୀ, ହିନ୍ଦୀରେ ଗନ୍ଧ ପ୍ରସାରନୀ ଓ ଉଦ୍ଭିଦ ବିଜ୍ଞାନରେ ପାଡ଼େରିଆ ଫୋଟିଡ଼ା (*Paederia foetida* L.) କୁହାଯାଏ ।

ସ୍ୱରୂପ

ଏହା ଏକ ଦୁର୍ଗନ୍ଧଯୁକ୍ତ ବୃହତ୍ ଆରୋହୀ ଲତା ଅଟେ । ପତ୍ର ଅଣ୍ଡାକୃତି, ଲୋମଶ, ୫ ରୁ ୧୪ ସେ.ମି. ଲମ୍ବ ଓ ୨ରୁ ୫ ସେ.ମି. ଓସାର ରହିଥାଏ । ପତ୍ରକୁ ମକଚି ଶୁଂଘିଲେ ଦୁର୍ଗନ୍ଧ ବାହାରିଥାଏ । ଏଣୁ ଏହାକୁ ଗନ୍ଧ ପ୍ରସାରିଣୀ କୁହାଯାଏ । ପତ୍ର ଧୂସର ମିଶ୍ରିତ ସବୁଜ ରଙ୍ଗଯୁକ୍ତ ଓ ପତ୍ର ଶିରା ଈଷତ୍ ରକ୍ତ ବର୍ଣ୍ଣ ଦେଖାଯାଏ । ଅଗଷ୍ଟରୁ ଅକ୍ଟୋବର ମାସରେ ବାଇଗଣୀ ରଙ୍ଗଯୁକ୍ତ ପୁଷ୍ପ ପ୍ରସ୍ଫୁଟିତ ହୋଇଥାଏ । ଫଳ ରକ୍ତ ବା କୃଷ୍ଣ ବର୍ଣ୍ଣ, ଏକ ସେ.ମି ବ୍ୟାସ । ଉଦ୍ଭିଦ ବିଜ୍ଞାନରେ ଏହାକୁ ରୁବିଏସି (Rubiaceae) ପରିବାର ବର୍ଗରେ ଏବଂ ଦ୍ରବ୍ୟଗୁଣ ବିଜ୍ଞାନରେ ବେଦନା ସ୍ଥାପନ ବର୍ଗରେ ବର୍ଣ୍ଣନା କରାଯାଇଛି । ଏହାର ପତ୍ର ଓ ମୂଳ ଔଷଧ ପ୍ରସ୍ତୁତିରେ ବ୍ୟବହାର କରାଯାଏ । ଏହା ସମୁଦ୍ର ପତ୍ତନ ଠାରୁ ୧୮୦୦ ମିଟର ଉଚ୍ଚତା ଯାଏଁ ଦେଖାଯାଏ ।

ଉତ୍ପତ୍ତି ସ୍ଥାନ

ଏହା ରାୟଗଡ଼ା, ଗଞ୍ଜାମ, ଗଜପତି, ବରଗଡ଼, ବଲାଙ୍ଗୀର, କୋରାପୁଟ, ଖୋର୍ଦ୍ଧା, କେନ୍ଦୁଝର, କଳାହାଣ୍ଡି, ନୂଆପଡ଼ା ଜିଲ୍ଲା ତଥା ଶିମିଳିପାଳ ଓ ପାଲଲହଡ଼ା ଜଙ୍ଗଲର ବିଶେଷତଃ ନାଳ କୂଳମାନଙ୍କରେ ପ୍ରାକୃତିକ ଭାବରେ ଦେଖାଯାଏ ।

ଔଷଧୀୟ ଗୁଣ ଓ ବ୍ୟବହାର

ରସ–ତିକ୍ତ, ଗୁଣ–ଗୁରୁ, ବୀର୍ଯ୍ୟ–ଉଷ୍ଣ, ବିପାକ–କଟୁ ।

ଏହାର ପତ୍ର ଅଜୀର୍ଣ୍ଣ, କୋଷ୍ଠ କାଠିନ୍ୟ, କୃମି, ନାଳଝାଡ଼ା, ଅଣ୍ଟାବ୍ୟଥା ତଥା ବାତ ଜନିତ ବ୍ୟଥାରେ ବ୍ୟବହାର କରାଯାଏ । ପସାରୁଣୀ ପତ୍ରରୁ ପ୍ରସ୍ତୁତ ପ୍ରସାରିଣୀ ତୈଳ ବାତଜନିତ ବ୍ୟଥା ଦୂର କରିବା ପାଇଁ ବ୍ୟଥାଗ୍ରସ୍ତ ଅଙ୍ଗରେ ମାଲିସ କରାଯାଏ । ସାଧାରଣତଃ ଉଦରରୋଗ ଉପଶମ ପାଇଁ ଏହାର ପତ୍ରକୁ ବାଟି ଚଟଣି ବା ସୁପ୍ ଭାବରେ ବ୍ୟବହାର କରାଯାଇଥାଏ । ପୁନଶ୍ଚ, ଉଦରରେ ବାୟୁବୃଦ୍ଧି ହ୍ରାସ କରିବା ପାଇଁ ପସାରୁଣୀ ପତ୍ରକୁ ବାଟି ପୋଲଟିସ୍

ଭାବରେ ଉଦର ଉପରେ ବ୍ୟବହାର କରାଯାଏ । ଏହି ପତ୍ରର କ୍ୱାଥ ମଧ୍ୟ ମୂତ୍ରଳ ଅଟେ । ଏହାର ଚେର ଓ ଛାଲିକୁ ବାନ୍ତିକାରକ ଦ୍ରବ୍ୟ ଭାବରେ ମଧ୍ୟ ବ୍ୟବହାର କରାଯାଏ । ପତ୍ରରସ ଅର୍ଶନାଶକ, ପ୍ଲୀହାବୃଦ୍ଧି ହ୍ରାସକ ଏବଂ ଯକୃତ ରୋଗନାଶକ ଅଟେ । ମାଦକ ଦ୍ରବ୍ୟ ସେବନ ଜନିତ ଜୈବବିଷରୁ ଶରୀରକୁ ମୁକ୍ତ କରିବା ପାଇଁ ପସାରୁଣୀ ଏକ ବିଶେଷ ଉପାଦେୟ ଲତା ଅଟେ ।

ବଂଶବିସ୍ତାର

ଏହାକୁ ଡ଼ାଳ କଲମୀ ଦ୍ୱାରା ସହଜରେ ବଂଶ ବିସ୍ତାର କରାଯାଇଥାଏ । କୋଡ଼ିଏରୁ ପଚିଶ ସେ.ମି. ଲମ୍ବ କାଣ୍ଡ ପଲିଥିନ ମୁଣାରେ ପୋତିଲେ ଶୀଘ୍ର ବଢ଼ିଥାଏ । ବର୍ଷା ଋତୁ ଆରମ୍ଭରେ ଏହାକୁ ତିନି ମିଟର ବ୍ୟବଧାନରେ ରୋପଣ କରାଯାଏ । ରୋପଣ ପରେ ଲତା ବଢ଼ିବା ପାଇଁ ରଞ୍ଜା ଦେବା ଆବଶ୍ୟକ ।

ଚିରନ୍ତନ ଅମଳ

ପ୍ରାକୃତିକ ସ୍ରୋତରୁ ପତ୍ର ସଂଗ୍ରହ ପାଇଁ ଲତାକୁ କାଟିବା ଅନୁଚିତ । କେବଳ ପରିପକ୍ୱ ପତ୍ର ତୋଳାଯାଇଥାଏ । କଅଁଳି ପତ୍ର ତୋଳିବା ଉଚିତ ନୁହେଁ । ସାଧାରଣତଃ ତାଜା ପତ୍ର ଔଷଧ ପ୍ରସ୍ତୁତି ନିମନ୍ତେ ବ୍ୟବହାର କରାଯାଏ । ପ୍ରାଥମିକ ସ୍ୱାସ୍ଥ୍ୟ ସେବା ପାଇଁ ଏହାକୁ ଘରବାଡ଼ିରେ ରୋପଣ କରାଯାଏ । ଅମଳ ପରେ ପତ୍ରକୁ ଛାଇରେ ଶୁଖାଇବାକୁ ପଡ଼ିଥାଏ ।

ବିପଦାବସ୍ଥା ଓ ସଂରକ୍ଷଣର ଉପାୟ

ଓଡ଼ିଶାରେ ଏହାକୁ ଶଙ୍କାକୁଳ ଶ୍ରେଣୀରେ ଅନ୍ତର୍ଭୁକ୍ତ କରଯାଇଛି । ସର୍ବେକ୍ଷଣ ଦ୍ୱାରା ଅଧିକ ସଂଖ୍ୟାରେ ଏହି ଲତା ଦେଖାଯାଉଥିବା ବନାଞ୍ଚଳ ଚିହ୍ନଟ କରି ଉପଯୁକ୍ତ ସୁରକ୍ଷା ପ୍ରଦାନ କରିବା ସହିତ ଏହାକୁ ବହୁଳ ଭାବରେ ରୋପଣ କରିବା ପ୍ରୟୋଜନ ।

ପାଞ୍ଚ ଆଙ୍ଗୁଳିଆ

ଏହାକୁ ଓଡ଼ିଆରେ ପାଞ୍ଚଆଙ୍ଗୁଳିଆ, ଲହଲଙ୍ଗଳିଆ, ଲଙ୍ଗଲଙ୍ଗଳିଆ, ଟାଙ୍ଗିଫୁଲ, ଦଶହରା ଫୁଲ, ଅଗ୍ନିଶିଖା, ଖଣ୍ଡାଫୁଲ, ଗର୍ଭଘଟନ, ଡାଙ୍ଗଗହଣା, ମେହେରିଆଫୁଲ, କଳିହାରୀ, ଦୁର୍ଗାଫୁଲ, ସମ୍ବଲପୁରୀ ଭାଷାରେ ପୁରାଫୁଲ, କଳିହାରୀ, ଲହଲଙ୍ଗଳିଆ କନ୍ଧ ଭାଷାରେ ମିରିଆଫୁଲ, ହିନ୍ଦୀରେ କଳିହାରୀ, ଲାଙ୍ଗୁଲୀ, କଳିୟାରୀ, କରିହାରୀ ସଂସ୍କୃତରେ ଲାଙ୍ଗଳୀ, କଳିହାରୀ, ବିଷଲ୍ୟା, ଗର୍ଭପାତିନୀ, ଅଗ୍ନିଶିଖା, ଅଗ୍ନିଜ୍ୱାଳା, ଅଗ୍ନିମୁଖୀ, ଅଗ୍ନିଜିହ୍ୱା, ବହ୍ନିଶିଖା, ଇଂରାଜୀରେ ଟାଇଗର୍‌ସ୍‌କ୍ଲ, ଗ୍ଲୋରିଲିଲି, ସୁପର୍ବଲିଲି, ଉଦ୍ଭିଦ ବିଜ୍ଞାନରେ ଗ୍ଲୋରିଓସା ସୁପର୍ବା (*Gloriosa superba* Linn) କହନ୍ତି । ଏହାକୁ ଉଦ୍ଭିଦ ବିଜ୍ଞାନରେ ଲିଲିଏସି (Liliaceae) ପରିବାର ବର୍ଗରେ ଓ ଦ୍ରବ୍ୟଗୁଣ ବିଜ୍ଞାନରେ ଗର୍ଭାଶୟ-ସଂକୋଚକ ବର୍ଗରେ ବର୍ଣ୍ଣନା କରାଯାଇଛି ।

ସ୍ୱରୂପ

ଏହା ଏକ ବହୁ ବର୍ଷାୟୁ ଆରୋହୀ ଲତା ଅଟେ । ଏହାର କାଣ୍ଡ ଛଅ ମିଟର ଯାଏଁ ଦୀର୍ଘ ହୋଇଥାଏ । ପତ୍ରର ଅଗ୍ରଭାଗ ସୂତ୍ରାକାର ହୋଇ ଆରୋହଣରେ ସାହାଯ୍ୟ କରିଥାଏ । ପତ୍ରଗୁଡ଼ିକ ଡେମ୍ଫ ବିହୀନ ଓ ବାଉଁଶ ପତ୍ର ସଦୃଶ ଦେଖାଯାଏ । ପତ୍ର ସାଢେ ସାତରୁ ସାଢେ ଅଠର ସେ.ମି. ଲମ୍ବ ଓ ଦେଢରୁ ପାଞ୍ଚ ସେ.ମି. ଚଉଡ଼ା ରହିଥାଏ । ଫୁଲଗୁଡିକ ଆଠରୁ ପନ୍ଦର ସେ.ମି. ଲମ୍ବ, ପ୍ରଥମେ ସବୁଜ, ପରେ ହଳଦିଆ ଓ ତା'ପରେ ପରେ ଲାଲରଙ୍ଗଯୁକ୍ତ ହୋଇଥାଏ । ସେପ୍ଟେମ୍ବର-ଅକ୍ଟୋବର ମାସରେ ପୁଷ୍ପ ପ୍ରସ୍ଫୁଟିତ ହୋଇଥାଏ । ଫଳଗୁଡିକ ସବୁଜ, ଚିକ୍କଣ, ଚାରିରୁ ସାଢେଛଅ ସେ.ମି. ଲମ୍ବ ଓ ବହୁ ମଞ୍ଜି ବିଶିଷ୍ଟ । ଅକ୍ଟୋବର- ନଭେମ୍ବର ମାସରେ ଫଳ ପାଚିଥାଏ । ଏହାର କନ୍ଦ ପଚିଶରୁ ତିରିଶି ସେ.ମି. ଲମ୍ବ, ମାଂସଳ, ହଳାକାର ସାଧାରଣତଃ ଦ୍ୱିଖଣ୍ଡରେ ବିଭକ୍ତ ହୋଇଥାଏ । ଏହାର ଫଳ ପାଚିଯିବା ପରେ କାଣ୍ଡ ଓ ପତ୍ର ଶୁଷ୍କ ହୋଇଯାଏ ।

ଉତ୍ପତ୍ତି ସ୍ଥାନ

ଏହା ଆମ ରାଜ୍ୟର ଅଧିକାଂଶ ଜିଲ୍ଲାରେ ପ୍ରାକୃତିକ ଭାବରେ ଦେଖାଯାଏ । ସାଧାରଣତଃ ଏହା ସମୁଦ୍ର ପତ୍ତନ ଠାରୁ ନଅଶହ ମିଟର ଉଚ୍ଚତା ଯାଏଁ ଦେଖାଯାଏ ।

ଔଷଧୀୟ ଗୁଣ ଓ ବ୍ୟବହାର

ଗୁଣ - ଲଘୁ, ତୀକ୍ଷ୍ଣ, ରସ - କଟୁ, ତିକ୍ତ, ବିପାକ - କଟୁ, ବୀର୍ଯ୍ୟ - ଉଷ୍ଣ, ପ୍ରଭାବ - ଗର୍ଭପାତନ ।

ପାଞ୍ଚ ଆଙ୍ଗୁଳିଆ ମଞ୍ଜି ଓ କନ୍ଦ କଫବାତଶାମକ, ପିତ୍ତସାରକ, କୃମିଘ୍ନ, ଗର୍ଭପାତକ, ବସ୍ତିଶୋଧକ, ଦୀପକ, ରକ୍ତଶୋଧକ, ବଲ୍ୟ, ଗର୍ଭାଶୟ ସଂକୋଚକ, ବିଷମଜ୍ୱରନାଶକ, ରସାୟନ, ବ୍ୟଥାନାଶକ, ପ୍ରଦାହ ନାଶକ, ଶ୍ୱେତକୁଷ୍ଠ

ନାଶକ, ପ୍ରମେହ ନାଶକ, ବ୍ରଣନାଶକ, ଚର୍ମରୋଗ ନାଶକ, ବ୍ୟଥା ନାଶକ, ବାତରକ୍ତ ନାଶକ ଅଟେ । ଅଧିକ ମାତ୍ରାରେ ଏହା ବାନ୍ତିକାରକ, ବିରେଚକ, ଉଦରଶୂଳକାରକ, ହୃଦୟାବରୋଧକ ଅଟେ । ପାଞ୍ଚ ଆଙ୍ଗୁଳିଆରେ ଥିବା କଲ୍‌ଚିସିନ୍ ନାମକ ତତ୍ତ୍ୱକୁ କୃଷି ଗବେଷଣାରେ ଗଛର ବହୁଗୁଣିତା (Polypoidy) ସୃଷ୍ଟି କରିବାପାଇଁ ବ୍ୟବହାର କରାଯାଇଥାଏ ।

ବଂଶ ବିସ୍ତାର

ଏହାକୁ ମଂଜି ଓ କନ୍ଦରୁ ବଂଶ ବିସ୍ତାର କରାଯାଏ । ସିଆରରେ ୪୫-୬୦ ସେ.ମି. ବ୍ୟବଧାନରେ ପଚାଶ - ଷାଠିଏ ଗ୍ରାମ ଓଜନର ବିଶୋଧିତ କନ୍ଦ ବା ଚାରା ବର୍ଷା ଆରମ୍ଭରେ ରୋପଣ କରାଯାଏ । ରୋପଣ ସମୟରେ ଜମିରେ ନିମ୍ବ ପିଡିଆ ମଧ୍ୟ ପ୍ରୟୋଗ କରାଯାଏ । କନ୍ଦକୁ ଗୋମୂତ୍ରରେ ବିଶୋଧନ କରାଯାଏ । ଏକ ହେକ୍ଟର ପାଇଁ ପ୍ରାୟ ଦୁଇ ଟନ କନ୍ଦ ଆବଶ୍ୟକ ହୋଇଥାଏ । ଗଛ ମୂଳରେ ଯେପରି ପାଣି ଜମି ନ ରହେ, ସେଥିପାଇଁ ଦୃଷ୍ଟି ଦେବା ଆବଶ୍ୟକ । ଫୁଲ ଆସିବା ସମୟରେ ଜଳ ସେଚନ କରାଯାଏ ନାହିଁ । ଆବଶ୍ୟକତାନୁସାରେ ଘାସ ବଛାବଛି କରାଯାଏ । ଭୁବନେଶ୍ୱରସ୍ଥିତ ଆଞ୍ଚଳିକ ଉଦ୍ଭିଦ ସମ୍ପଦ କେନ୍ଦ୍ରଠାରେ ଏହାର ବଂଶବିସ୍ତାର ସମ୍ପର୍କରେ ଅଧିକ ଗବେଷଣା ଚାଲିଛି ।

ଚିରନ୍ତନ ଅମଳ

ଫଳ ଗାଢ ସବୁଜରୁ ଈଷତ ସବୁଜ ରଙ୍ଗଯୁକ୍ତ ହେଲେ ଅକ୍ଟୋବର-ନଭେମ୍ବର ମାସରେ ଫଳ ସଂଗ୍ରହକରି ୧୦-୧୫ ଦିନ ଛାଇରେ ଶୁଖାଇ ମଞ୍ଜି ବାହାରକରି ପୁଣି ମଞ୍ଜିକୁ ୫-୬ଦିନ ଛାଇରେ ଶୁଖାଇ ବିକ୍ରୟ ପାଇଁ ସାଇତି ରଖାଯାଏ । ଏକର ପ୍ରତି ପ୍ରାୟ ପଚାଶରୁ ଷାଠିଏ କିଲୋ ମଞ୍ଜି ପ୍ରତିବର୍ଷ ଉତ୍ପାଦନ ହୋଇଥାଏ । ପଞ୍ଚମ ବର୍ଷରେ ଏହାର କନ୍ଦ ଉପୁଡ଼ାଯାଇ ଅମଳ କରାଯାଏ ଓ ଆଉଥରେ ରୋପଣ କରାଯାଏ । ଏକର ପ୍ରତି ପ୍ରାୟ ଏକ ଟନ୍ କନ୍ଦ ମିଳିଥାଏ । ଜଙ୍ଗଲରୁ ମଞ୍ଜି ସଂଗ୍ରହ ସମୟରେ ପ୍ରାୟ ତିରିଶରୁ ପଚାଶ ପ୍ରତିଶତ ମଞ୍ଜି ଗଛରେ ଛାଡ଼ିଦିଆଯାଏ । ଜଙ୍ଗଲରୁ କନ୍ଦ ସଂଗ୍ରହ କରିବା ନିଷେଧ ଅଟେ । ଏହାର ମଂଜି କିଲୋପ୍ରତି ୫୦୦.୦୦ ଟଙ୍କାରେ ବିକ୍ରୟ ହେଉଥିବା ସ୍ଥଳେ କନ୍ଦ କିଲୋପ୍ରତି ପ୍ରାୟ ୫୦ ଟଙ୍କାରେ ବିକ୍ରୟ ହୋଇଥାଏ ।

ବିପଦାବସ୍ଥା ଓ ସଂରକ୍ଷଣର ଉପାୟ

ବର୍ତ୍ତମାନ ଓଡ଼ିଶା ଜଙ୍ଗଲରେ ପାଞ୍ଚ ଆଙ୍ଗୁଳିଆ ବିପନ୍ନ (Endangered) ଶ୍ରେଣୀଭୁକ୍ତ ରହିଛି । ସର୍ବେକ୍ଷଣ ଦ୍ୱାରା ଅଧିକ ସଂଖ୍ୟାରେ ଏହି ଲତା ଦେଖାଯାଉଥିବା ବନାଞ୍ଚଳ ଚିହ୍ନଟ କରି ଉପଯୁକ୍ତ ସୁରକ୍ଷା ପ୍ରଦାନ କରିବା ସହିତ ଲତା ସଂଖ୍ୟା ବୃଦ୍ଧି ସମ୍ପର୍କରେ ନିୟମିତ ବ୍ୟବଧାନରେ ପର୍ଯ୍ୟବେକ୍ଷଣ କରିବା ପ୍ରୟୋଜନ । ବଜାର ଚାହିଦା ମେଣ୍ଟାଇବା ପାଇଁ ଏହାକୁ ଚାଷ କରିବା ଆବଶ୍ୟକ । ଜାତୀୟ ଔଷଧୀୟ ବୃକ୍ଷ ମିଶନ ଏହି ଚାଷ ପାଇଁ ଚାଷ ଖର୍ଚ୍ଚର ପଚାଶ ପ୍ରତିଶତ ଅର୍ଥାତ୍ ଏକର ପ୍ରତି ୨୨ ହଜାର ଟଙ୍କା ଆର୍ଥିକ ସହାୟତା ପ୍ରଦାନ କରିଥାନ୍ତି ।

ପାଟୁଳି

ଏହାକୁ ଓଡ଼ିଆରେ ପାଟୁଳି, ପାଟଳି, ପାରୁଡ଼ି, ପାଡ଼ଳ ଓ ପଶ୍ଚିମ ଓଡ଼ିଶାରେ ପାଡେଲ କୁହାଯାଏ । ହିନ୍ଦୀରେ ଏହାକୁ ପାଡ଼ଳ ଓ ସଂସ୍କୃତରେ ପାଟଳା, ପାଟଳି, କୃଷ୍ଣବୃନ୍ତ, ମଧୁଦୂତି, ବସନ୍ତଦୂତି, ଅମୋଘ, ତାମ୍ରପୁଷ୍ପୀ, ଅମ୍ବୁବାସୀ, କୁବେରାକ୍ଷୀ, ଅତିବଲ୍ଲଭା, କୁମ୍ଭୀପୁଷ୍ପୀ, କାଳବୃନ୍ତିକା, ଫଳେରୁହ, ସ୍ଥଳୀ, କାଳବୃନ୍ତ, ଅଭିପ୍ରିୟ, କଷ୍ଟପାଟଳ, କୋକିଳ, କାଚସ୍ଥଳୀ, ପାତାଳିକୃଷ୍ଣ, ସ୍ଥିରଗନ୍ଧ, ସୁପୁଷ୍ପିକ, ତୟୋଧିବାସିନୀ, ତୟୋପୁଷ୍ପୀ କୁହାଯାଏ । ଇଂରାଜୀରେ ଏହାକୁ ରୋଜ୍ ଫ୍ଲାୱାର୍ ଫ୍ରାଗରେଣ୍ଟ ଓ ଉଦ୍ଭିଦ ବିଜ୍ଞାନୀମାନେ ଷ୍ଟେରିଓସ୍ପରମମ୍ ଚେଲୋନଏଡିସ୍ (*Stereospermum chelonoides* (L.f.) DC) କହନ୍ତି । ଉଦ୍ଭିଦ ବିଜ୍ଞାନରେ ଏହାର ସମାର୍ଥ ବାଚକ ନାମ ଷ୍ଟେରିଓସ୍ପରମମ୍ ସ୍ୱାଭିଓଲେନ୍ସ୍ ଅଟେ । ଏହା ବିଗ୍ନୋନିଏସି (Bignoniaceae) ପରିବାର ବର୍ଗର ବୃକ୍ଷ ଅଟେ । ଏହାର ପୁଷ୍ପ ପାଟଳ ରଙ୍ଗଯୁକ୍ତ ହୋଇଥିବାରୁ ଏହାକୁ ପାଟଳା କୁହାଯାଏ ।

ସ୍ୱରୂପ

ଏହା ପ୍ରାୟ ୩୦ରେ ମିଟର ଉଚ୍ଚତା ଯାଏ ବଢୁଥିବା ଓ ବହୁ ଶାଖା ପ୍ରଶାଖା ବିଶିଷ୍ଟ ଔଷଧୀୟ ବୃକ୍ଷ ଅଟେ । କାଣ୍ଡ ଧୂସର ବର୍ଣ୍ଣଯୁକ୍ତ, ଏହାର ସାତରୁ ନଅଟି ପତ୍ରକ ରହିଥାଏ । କଅଁଳିଆ ପତ୍ରକ ଗୁଡିକ ତାମ୍ରବର୍ଣ୍ଣଯୁକ୍ତ ରହିଥାଏ । ପତ୍ରକ ଗୁଡିକ ସାତରୁ ପନ୍ଦର ସେ.ମି. ଲମ୍ବ ଓ ପାଞ୍ଚରୁ ଆଠ ସେ.ମି. ଚଉଡା, ଅଣ୍ଡାକୃତି ରହିଥାଏ । ପତ୍ର ବୃନ୍ତ ଅତି କ୍ଷୁଦ୍ର । ପୁଷ୍ପ ମଞ୍ଜରୀ ଘଣ୍ଟାକୃତି, ସୁଭାଷିତ ଓ ବାଇଗଣି ବା ନୀଳଲୋହିତ ରଙ୍ଗଯୁକ୍ତ । ଫଳ ସ୍ଫୋଟକ, କୋଡିଏରୁ ପଚାଶ ସେ.ମି. ଲମ୍ବ ଓ ଦେଢ଼ରୁ ଦୁଇ ସେ.ମି. ଚଉଡା, ବିନ୍ଦୁକିତ ଓ ଅନେକ ମଞ୍ଜି ରହିଥାଏ । ମାର୍ଚ୍ଚ ମାସରେ ପତ୍ରଶୂନ୍ୟ ହୋଇଥାଏ । ଏପ୍ରିଲ୍-ମଇ ମାସରେ ପୁଷ୍ପ ପ୍ରସ୍ଫୁଟିତ ହୋଇ ସେପ୍ଟେମ୍ବରରୁ ଫେବୃୟାରୀ ମାସରେ ଫଳ ଦେଖାଯାଏ । ପାଟୁଳି ତିନି ପ୍ରକାର । ତାମ୍ରପୁଷ୍ପୀ, ଶ୍ୱେତ ପୁଷ୍ପୀ ଓ କାଷ୍ଠ ପାଟଳା । ଶ୍ୱେତ ପୁଷ୍ପଯୁକ୍ତ ପାଟଳିକୁ ସୀତାପାଟଳା ମଧ୍ୟ କୁହାଯାଏ । କାଷ୍ଠ ପାଟଳିକୁ ଘଣ୍ଟା ପାଟଳି ମଧ୍ୟ କୁହାଯାଏ । କେହି କେହି ଏହାକୁ ପୁଷ୍ପହୀନ ପାଟଳା ମଧ୍ୟ କହନ୍ତି ।

ଉତ୍ପତ୍ତି ସ୍ଥାନ

ପାଟୁଳି ବରଗଡ଼, ସମ୍ବଲପୁର, ଖୋର୍ଦ୍ଧା, ବଲାଙ୍ଗୀର, ଅନୁଗୁଳ, ଢେଙ୍କାନାଳ, ପୁରୀ ଓ କନ୍ଧମାଳ ଜିଲ୍ଲାମାନଙ୍କରେ ଦେଖାଯାଇଥାଏ । ଲାଜର୍ଷ୍ଟ୍ରୋଏମିଆ ରିଜିନାଏ ନାମକ ଗଛକୁ ମଧ୍ୟ ପାଟୁଳୀ ବା ପାଟଳୀ କୁହାଯାଏ । କିନ୍ତୁ ସୌନ୍ଦର୍ଯ୍ୟବର୍ଦ୍ଧନ ପାଇଁ ଏହି ଗଛକୁ ପଥପାର୍ଶ୍ୱରେ ରୋପଣ କରାଯାଇଥାଏ । ଏହାକୁ ଦଶମୂଳ ଔଷଧ ପ୍ରସ୍ତୁତିରେ ବ୍ୟବହାର କରାଯାଏନାହିଁ । ପାଟୁଳି ସମୁଦ୍ର ପତ୍ତନଠାରୁ ୩୦୦ ରୁ ୬୦୦ ମିଟର ଉଚ୍ଚତା ଯାଏଁ ଦେଖାଯାଇଥାଏ ।

ଔଷଧୀୟ ଗୁଣ ଓ ବ୍ୟବହାର

ଗୁଣ - ଲଘୁ, ରୁକ୍ଷ, ରସ-ତିକ୍ତ, କଷାୟ, ବିପାକ-କଟୁ, ବୀର୍ଯ୍ୟ-ଉଷ୍ଣ ।

ଏହାର ମୂଳ ଛାଲି, ପୁଷ୍ପ, ବୀଜ, ପତ୍ର, କାଣ୍ଡ ଛାଲି ଓ କ୍ଷାର ଔଷଧ ପ୍ରସ୍ତୁତିରେ ବ୍ୟବହାର ହୋଇଥାଏ । ଚେର ଛାଲି ବା କାଣ୍ଡ ଛାଲି ଦଶମୂଳ ତଥା ବୃହତ୍ ପଞ୍ଚମୂଳ କ୍ୱାଥରେ ବ୍ୟବହାର କରାଯାଏ । ଏହାର ଛାଲି ତ୍ରିଦୋଷନାଶକ, ଶୋଥନାଶକ, ଜ୍ୱରଘ୍ନ, ମୂତ୍ରଳ, ପୌଷ୍ଟିକ, ବେଦନାନାଶକ ଓ ଯକୃତ ଉତ୍ତେଜକ ଅଟେ ।

ବଂଶବିସ୍ତାର

ଏହାକୁ ମଞ୍ଜିରୁ ବଂଶବିସ୍ତାର କରାଯାଏ । ଜାନୁଆରୀ-ଫେବୃଆରୀ ମାସରେ ଫଳ ଫାଟିବା ପୂର୍ବରୁ ସଂଗ୍ରହ କରାଯାଏ । କି.ଗ୍ରା. ପ୍ରତି ପ୍ରାୟ ୨୭,୦୦୦ ମଞ୍ଜି ରହିଥାଏ । ମଞ୍ଜିକୁ ମାଟି ଓ ଖତ ଭର୍ତ୍ତି କରାଯାଇଥିବା ପଲିଥିନ ମୁଣାରେ ବା ଚାରାଶଯ୍ୟାରେ ପୋତାଯାଏ । ପୋତିବା ସମୟରେ ମଞ୍ଜିର ଗୋଟିଏ ଡେଣା ମାଟି ତଳକୁ ଓ ଆଉ ଗୋଟିଏ ଡେଣା ମାଟି ଉପରକୁ ରହିଥାଏ । ଗଜା ହେବାର ପଚାଶ ଦିନ ପରେ ଚାରାକୁ ଚାରା ଶଯ୍ୟାରୁ ପଲିଥିନ ମୁଣାକୁ ଉଠାଯାଇଥାଏ । ଚାରା ଉଦ୍ୟାନରେ ପାଟୁଳି ଚାରାକୁ ଦୁଇବର୍ଷ ପର୍ଯ୍ୟନ୍ତ ରଖି ତା'ପରେ ରୋପଣ କରିବାକୁ ପଡ଼ିଥାଏ । ପ୍ରାରମ୍ଭିକ ଅବସ୍ଥାରେ ଏହା ଧିରେ ଧିରେ ବଢ଼େ ଓ ପାଞ୍ଚ-ଛଅ ବର୍ଷ ପରେ ଶୀଘ୍ର ବଢ଼ିଥାଏ । ଗଛ ଶୀଘ୍ର ବଢ଼ିବା ପାଇଁ ବିଜ୍ଞାନ ସମ୍ମତ ଗବେଷଣା ଆବଶ୍ୟକ । ଚାରାଗୁଡିକୁ ବର୍ଷା ଆରମ୍ଭରେ ଜମିରେ ୪ ମିଟର ବ୍ୟବଧାନରେ ରୋପଣ କରାଯାଏ ।

ଚିରନ୍ତନ ଅମଳ

ଏହାର କାଣ୍ଡଛାଲି ଓ ଚେର ଛାଲିର ଚିରନ୍ତନ ଅମଳ ସମ୍ପର୍କରେ ଜବଲପୁରସ୍ଥିତ ଗ୍ରୀଷ୍ମମଣ୍ଡଳୀୟ ବନ ଗବେଷଣା ପ୍ରତିଷ୍ଠାନ ଦ୍ୱାରା ଗବେଷଣା କରାଯିବାର ସ୍ଥିର ହୋଇଛି । ଗବେଷଣା କାର୍ଯ୍ୟ ଶେଷ ହେବା ପରେ ଚିରନ୍ତନ ଅମଳର ମାନକ ନିର୍ଦ୍ଧାରିତ ହୋଇପାରିବ ।

ବିପଦାବସ୍ଥା ଓ ସଂରକ୍ଷଣର ଉପାୟ

ବର୍ତ୍ତମାନ ଏହି ବୃକ୍ଷ ଆମ ରାଜ୍ୟରେ ବିପନ୍ନ ଶ୍ରେଣୀଭୁକ୍ତ ଅଟେ । ସର୍ବେକ୍ଷଣ ପରେ ଅଧିକ ସଂଖ୍ୟାରେ ଏହି ବୃକ୍ଷ ଦେଖାଯାଉଥିବା ବନାଞ୍ଚଳ ଚିହ୍ନଟ କରି ଉପଯୁକ୍ତ ସୁରକ୍ଷା ପ୍ରଦାନ କରିବା ସହିତ ନିୟମିତ ବ୍ୟବଧାନରେ ବୃକ୍ଷ ସଂଖ୍ୟା ବୃଦ୍ଧି ସମ୍ପର୍କରେ ପର୍ଯ୍ୟବେକ୍ଷଣ କରିବା ପ୍ରୟୋଜନ । ଏହି ବୃକ୍ଷ ବିପନ୍ନ ହୋଇଥିବାରୁ ଜଙ୍ଗଲରୁ ଛାଲି ସଂଗ୍ରହ ନିଷେଧ ଅଟେ । ବଜାର ଚାହିଦା ମେଣ୍ଟାଇବା ପାଇଁ ବହୁଳ ଭାବରେ ବୃକ୍ଷରୋପଣ କରିବା ଆବଶ୍ୟକ । ଜାତୀୟ ଔଷଧୀୟ ବୃକ୍ଷ ମିଶନ ଏହି ଚାଷ ପାଇଁ ଚାଷଖର୍ଚ୍ଚର ପଚାଶ ପ୍ରତିଶତ ଆର୍ଥିକ ସହାୟତା ଦେଇଥାନ୍ତି । ଏହାକୁ ବରଗଡ଼, ବଲାଙ୍ଗୀର ଓ ଝାରସୁଗୁଡ଼ା ଜିଲ୍ଲାରେ ବନବିଭାଗ ଦ୍ୱାରା ଦଶମୂଳ ପ୍ରକଳ୍ପରେ ଚାଷ କରାଯାଉଛି ।

ପାଣି ଆମ୍ବ

ଏହାକୁ ଓଡ଼ିଆରେ ପାଣି ଆମ୍ବ, ସଂସ୍କୃତରେ ଶ୍ୱାନମାର, ଔଦ୍ଵଲକ, ଉଦ୍ଭିଦ ବିଜ୍ଞାନରେ ସେରବେରା ମାଂଘାସ (*Cerbera manghas.* (Roxb.) Pellegrin.) ଓ ସମାର୍ଥ ବାଚକ ନାମ ସେରବେରା ଓଡ଼ୋଲାମ୍ (*Cerbera odollam* Gaertn.) କୁହାଯାଏ । ଏହାକୁ ଇଂରାଜୀରେ ଡଗବେନ (Dog-Bane) ଓ ବଙ୍ଗଳାରେ ଡାକୁର କୁହାଯାଏ । ଏହାକୁ ଉଦ୍ଭିଦ ବିଜ୍ଞାନରେ ଏପୋସାଇନେସି (Apocynaceae) ପରିବାର ବର୍ଗରେ ବର୍ଣ୍ଣନା କରାଯାଇଛି ।

ସ୍ୱରୂପ

ଏହା ୪ ରୁ ୮ ମିଟର ଉଚ୍ଚତା ଯାଏ ବଢ଼ି ପାରୁଥିବା ଏକ ଚିର ହରିତ ବୃକ୍ଷ ଅଟେ । କାଣ୍ଡରେ କ୍ଷୀର ପରି ରସ ରହିଥାଏ । ଶାଖା ମାନଙ୍କରେ ପତ୍ରଦାଗ ଦେଖାଯାଏ । ଛାଲି ଶ୍ୱେତ-ପାଉଁଶିଆ । ପତ୍ର ଏକାନ୍ତର, ୧୫ ସେ.ମି ରୁ ୩୦ ସେ.ମି ଲମ୍ବ । ପୁଷ୍ପ ଧବଳ, ସୁବାସିତ କିନ୍ତୁ ମୁହଁରେ ହଳଦିଆ ରକ୍ତ ବର୍ଣ୍ଣ ଓ ପରେ ପରେ ବାଇଗଣି ବର୍ଣ୍ଣଯୁକ୍ତ ରହିଥାଏ । ଫଳ ଉପବୃତ୍ତାକାର, ୫ ସେ.ମି ରୁ ୯ ସେ.ମି ବ୍ୟାସ, ଚିକ୍କଣ ଏବଂ ଫଳରେ ଗୋଟିଏ ଲେଖାଏଁ ଗୋଲାକାର, ଚିକ୍କଣ ଓ ଉଜ୍ଜ୍ୱଳ ମଞ୍ଜି ରହିଥାଏ । ଏପ୍ରିଲ-ମେ ମାସରେ ପୁଷ୍ପ ପ୍ରସ୍ଫୁଟିତ ହୋଇଥାଏ ଏବଂ ଅଗଷ୍ଟ-ସେପ୍ଟେମ୍ବର ମାସରେ ଫଳ ଦେଖାଯାଏ ।

ଉତ୍ପତ୍ତି ସ୍ଥାନ

ଏହା ସମୁଦ୍ର ପତ୍ତନଠାରୁ ତିନିମିଟର ଉଚ୍ଚତା ପର୍ଯ୍ୟନ୍ତ କେନ୍ଦ୍ରାପଡ଼ା ଜିଲ୍ଲାସ୍ଥିତ ଭିତରକନିକା ଜଙ୍ଗଲରେ ଦେଖା ଯାଇଥାଏ ।

ଔଷଧୀୟ ଗୁଣ ଓ ବ୍ୟବହାର

ଏହାର ମଞ୍ଜିରୁ ତୈଳ ବାହାର କରି ଜାଳିବାରେ ବ୍ୟବହାର ହୋଇଥାଏ । ଫଳ ବିଷାକ୍ତ ହୋଇଥିବାରୁ ବୁଲା କୁକୁର ମାରିବା ପାଇଁ ବ୍ୟବହାର ହୋଇଥାଏ । ଛାଲି ବିରେଚକ । କାଠରୁ ଉତ୍ତମ ମାନର କୋଇଲା ପ୍ରସ୍ତୁତ ହୋଇଥାଏ । ମଂଜିରେ ସେରବେରିନ୍ ଓ ନେରିଫୋଲିନ୍ ନାମକ ବିଷାକ୍ତ ତତ୍ତ୍ୱ ରହିଥାଏ । ପାଣିଆମ୍ବର ମଂଜି ଶସ ସେବନ ସ୍ୱାସ୍ଥ୍ୟ

ପାଇଁ ଅତ୍ୟନ୍ତ କ୍ଷତିକାରକ ଅଟେ । ଏପରିକି ମୃତ୍ୟୁବରଣ ମଧ୍ୟ ହୋଇଥାଏ । ଏହି ଗଛର ଛାଲିରେ କ୍ଷୀର ପରି ଦେଖାଯାଉଥିବା ରସ ଅମ୍ଳୀୟ ଅଟେ । ଏହି ରସ ବାନ୍ତି କାରକ ଓ ବିରେଚକ ଅଟେ । ଏହାର ଫଳକୁ ଜଳାତଙ୍କ ରୋଗରେ ବ୍ୟବହାର କରାଯାଉଥିବାର ସମ୍ପର୍କରେ ଉଲ୍ଲିଖିତ ଥିଲେ ହେଁ ଏହା ଏକ ବିଷାକ୍ତ ଫଳ ହୋଇଥିବାରୁ ଅଭିଜ୍ଞ ଚିକିତ୍ସକଙ୍କ ପରାମର୍ଶ କ୍ରମେ ହିଁ ବ୍ୟବହାର କରିବା ଆବଶ୍ୟକ ।

ବଂଶବିସ୍ତାର

ଏହାକୁ ମଞ୍ଜିରୁ ବଂଶ ବିସ୍ତାର କରାଯାଇ ପାରାଦ୍ୱୀପ ଅଞ୍ଚଳରେ ରୋପଣ କରାଯାଉଛି । ଭୁବନେଶ୍ୱରସ୍ଥିତ ଆଞ୍ଚଳିକ ଉଦ୍ଭିଦ ସମ୍ପଦ କେନ୍ଦ୍ରର ବରିଷ୍ଠ ବୈଜ୍ଞାନିକ ୟୁ.ସି.ବାସକଙ୍କ ଦ୍ୱାରା ଏହାର ଡାଳକଲମୀ ଓ ବାୟୁ କଲମୀ ସମ୍ପର୍କରେ ବିଜ୍ଞାନ ସମ୍ମତ ଗବେଷଣା କରାଯାଇଛି । ପ୍ରାୟ ୨୦-୨୫ ସେ.ମି. ଲମ୍ବଥାଇ ଏକ ବର୍ଷର ପୁରାତନ ଡାଳ କାଟି ଆଣି ଏକ ଲିଟର ପାଣିରେ ୫୦୦୦ ମି.ଗ୍ରା. ଇଣ୍ଡଲ ବ୍ୟୁଟିରିକ ଏସିଡ୍ ଓ ୫୦୦ ମି.ଗ୍ରା. ଏନ୍.ଏ.ଏ. ପକାଇ ଦ୍ରବଣ ପ୍ରସ୍ତୁତ କରି ସେହି ଦ୍ରବଣରେ ଡାଳର ମୂଳଭାଗକୁ ୩୦-୪୦ ସେକେଣ୍ଡ ଯାଏଁ ବୁଡ଼ାଇ ପଲିଥିନ୍ ବା ଚାରା ଶଯ୍ୟାରେ ରୋପଣ କଲେ ୪୫ ରୁ ୬୦ ପ୍ରତିଶତ ଡାଳରେ ଚେର ବାହାରିଥାଏ । ବାୟୁ କଲମୀରେ ଡାଳକୁ ମେଖଳନ କରିବାର ୧୫-୨୦ ଦିନ ପରେ ହରମୋନ ଦେଇ ଶିଉଳୀ ବା ନଡ଼ିଆ କତା ଗୁଣ୍ଡ ଦ୍ୱାରା ଆବୃତ୍ତ କରି ପଲିଥିନ୍ ଗୁଡ଼ାଇ ଦିଆଯାଏ ଓ ଦୁଇ-ତିନି ମାସ ପରେ ଚେର ଦେଖାଗଲେ ମୂଳ ଗଛରୁ ବାୟୁ କଲମୀ କାଟି ଆଣି ପଲିଥିନ୍ ମୁଣାରେ ପୋତାଯାଏ । କଲମୀକୁ ୩୨° ରୁ ୩୬° ସେଣ୍ଟିଗ୍ରେଡ୍ ଉତ୍ତାପ ଥିବା ଏବଂ ୭୫-୮୫ ପ୍ରତିଶତ ଆପେକ୍ଷିକ ଆର୍ଦ୍ରତା ଥିବା ମିଷ୍ଟ ଚାମ୍ବର କିମ୍ବା ପଲିସେଡ୍‌ରେ ରଖାଯିବା ଆବଶ୍ୟକ । ପରବର୍ତ୍ତୀ ବର୍ଷରେ ଚାରା ରୋପଣ କରାଯାଏ । ବାୟୁ କଲମୀରେ ୭୦-୮୦ ପ୍ରତିଶତ ସଫଳତା ମିଳିଥାଏ ।

ବିପଦାବସ୍ଥା ଓ ସଂରକ୍ଷଣର ଉପାୟ

ବିଗତ ୭୦ ରୁ ୮୦ ବର୍ଷ ମଧ୍ୟରେ ପ୍ରାକୃତିକ ଜଙ୍ଗଲରେ ଏହି ବୃକ୍ଷର ସଂଖ୍ୟା ପ୍ରାୟ ୩୦ ରୁ ୪୯ ପ୍ରତିଶତ ଯାଏ ହ୍ରାସ ପାଇଥିବାରୁ ଏହାକୁ ଆମ ରାଜ୍ୟରେ ଶଙ୍କାକୁଳ ଶ୍ରେଣୀରେ ଅନ୍ତର୍ଭୁକ୍ତ କରାଯାଇଛି । ଜଙ୍ଗଲରୁ ଏହାର ଫଳ ସଂଗ୍ରହ ଉପରେ କଟକଣା ଲାଗୁ କରିବା ପ୍ରୟୋଜନ । ଭିତରକନିକା ଜଙ୍ଗଲରେ ଏହାକୁ ସଂରକ୍ଷଣ କରାଯାଉଛି । ସମୁଦ୍ର ଉପକୂଳବର୍ତ୍ତୀ ଅଞ୍ଚଳରେ ଏହାକୁ ବହୁଳ ଭାବରେ ରୋପଣ କରିବା ଆବଶ୍ୟକ । ପାରାଦ୍ୱୀପ ନିକଟସ୍ଥ ସମୁଦ୍ର ଉପକୂଳବର୍ତ୍ତୀ ଅଞ୍ଚଳରେ ଏହାକୁ ରୋପଣ କରାଯାଇ ସଂରକ୍ଷଣ କରାଯାଉଛି ।

ପାଣିକୁସୁମ

ଏହାକୁ ଓଡ଼ିଆରେ ପାଣିକୁସୁମ, ଗିଲକୁସୁମ, ରୋହିତୁକା, ଖଣ୍ଡା, କଣ୍ଟାପଳାଶ, ପଶ୍ଚିମ ଓଡ଼ିଶାରେ ରୋହିତକ, ସଂସ୍କୃତରେ ରୋହିତକ, ହିନ୍ଦୀରେ ହରିନହରା, ଇଂରାଜୀରେ ଆମୁରା, ଉଦ୍ଭିଦ ବିଜ୍ଞାନରେ ଅଫାନାମିକ୍ସିସ ପଲିଷ୍ଟାକ୍ୟା (*Aphanamixis polystachya* (Wall.) R.N. Parker.) କହନ୍ତି । ଏହାର ସମାର୍ଥବାଚକ ଉଦ୍ଭିଦ ବିଜ୍ଞାନ ନାମ ଆମୁରା ରୋହିତୁକା (*Amoora rohituka* (Roxb.) Wight. and Arn.) ଅଟେ । ଏହାକୁ ଉଦ୍ଭିଦ ବିଜ୍ଞାନରେ ମେଲିଏସି (Meliaceae) ପରିବାର ବର୍ଗରେ ବର୍ଣ୍ଣନା କରାଯାଇଛି ।

ସ୍ୱରୂପ

ଏହା ୯ ରୁ ୧୫ ମି. ଉଚ୍ଚତା ବିଶିଷ୍ଟ ମନୋରମ ଚିର ହରିତ ବୃକ୍ଷ ଅଟେ । କାଣ୍ଡ ସିଧା, ଛାଲି ଧୂସର ବର୍ଣ୍ଣଯୁକ୍ତ, ଛାଲି କାଟିଲେ ରକ୍ତବର୍ଣ୍ଣ ଦେଖାଯାଏ । ପତ୍ର ଅଣ୍ଡାକୃତି, ଯୌଗିକ । ପୁଷ୍ପ ଧବଳବର୍ଣ୍ଣଯୁକ୍ତ ଓ ଗୁଚ୍ଛିତ ସ୍ତବକରେ ରହିଥାଏ । ଫଳ ଗୋଲାକାର, ଚିକ୍କଣ ଓ ପାଚିଲେ ହଳଦିଆ-ମାଟିଆ ଦେଖାଯାଏ । ମଞ୍ଜି କୃଷ୍ଣବର୍ଣ୍ଣଯୁକ୍ତ ଓ ଉଜ୍ଜ୍ୱଳ । ଜୁଲାଇରୁ ନଭେମ୍ବର ମାସରେ ଫୁଲ ଓ ଜାନୁଆରୀ ରୁ ଜୁନ୍ ମାସରେ ଫଳ ଦେଖାଯାଏ । ୯ ରୁ ୧୯ ଯୋଡ଼ା ପତ୍ରକ ରହିଥାଏ । ପତ୍ରକଗୁଡ଼ିକ ୭.୫ ରୁ ୨୨.୫ ସେ.ମି. ଲମ୍ବ ଓ ୩.୩ରୁ ୧୦ ସେ.ମି. ଚଉଡ଼ା ରହିଥାଏ । କିଲୋ ପ୍ରତି ପ୍ରାୟ ୧୯୪୦ଟି ମଂଜି ରହିଥାଏ । ମଂଜିଶସରେ ୪୭ ପ୍ରତିଶତ ତୈଳ ରହିଥାଏ ।

ଉତ୍ପତ୍ତି ସ୍ଥାନ

ଏହା ଗଜପତି ଜିଲ୍ଲାର ମହେନ୍ଦ୍ରଗିରି, ନୟାଗଡ଼ ଜିଲ୍ଲାର ଗୋଚା, ଢ଼େଙ୍କାନାଳ ଜିଲ୍ଲାର ସପ୍ତଶଯ୍ୟା, ଖୋର୍ଦ୍ଧା ଜିଲ୍ଲାର ଧାନୀ ଓ ବରବରା ସ୍ଥିତ ଅର୍ଦ୍ଧ ଚିର ହରିତ ଜଙ୍ଗଲରେ ଥିବା ନାଳକୂଳ ମାନଙ୍କରେ ପ୍ରାକୃତିକ ଭାବରେ ଦେଖାଯାଇଥାଏ । ପୁନଶ୍ଚ, ଏହା ପଶ୍ଚିମ ବଙ୍ଗଳା, ଆସାମ, ତ୍ରିପୁରା, ଅରୁଣାଚଳ ପ୍ରଦେଶ ଓ ସିକିମରେ ଦେଖାଯାଇଥାଏ । ଯଦିଓ ଅନ୍ୟତ୍ର ଏହି ବୃକ୍ଷ ସମୁଦ୍ର ପତ୍ତନଠାରୁ ଅଠରଶହ ମିଟର ଉଚ୍ଚତା ଯାଏ ଦେଖାଯାଏ, ଆମ ରାଜ୍ୟରେ ଏହା ଏକଶହରୁ ପାଞ୍ଚଶହ ମିଟର ଉଚ୍ଚତା ଯାଏ ଦେଖାଯାଏ ।

ଔଷଧୀୟ ଗୁଣ ଓ ବ୍ୟବହାର

ଏହାର ଛାଲି ଓ ମଞ୍ଜି କୃମିନାଶକ, ଯକୃତ ବିକାର ନାଶକ, ଚକ୍ଷୁରୋଗ ନାଶକ, କାମଳ ରୋଗ ନାଶକ, ଘା'ନାଶକ, ଚର୍ମରୋଗ ନାଶକ ଓ ବ୍ରଣ ନାଶକ ଅଟେ । ମଞ୍ଜି ଜୀବାଣୁନାଶକ, କବକ ନାଶକ ଓ ମୃଦୁ ବିରେଚକ

ଅଟେ । ଏହାର କାଠକୁ ଚନ୍ଦନ କାଠ ବଦଳରେ ବ୍ୟବହାର କରାଯାଇଥାଏ । ଏହାର କାଠଘର ତିଆରି ଓ ଆସବାବ ପ୍ରସ୍ତୁତିରେ ବ୍ୟବହାର ହୋଇଥାଏ । ମଂଜିତୈଳ ବାତନାଶକ, କଫପିତ୍ତଶାମକ ଓ ପ୍ରଦରନାଶକ ଅଟେ ।

ବଂଶ ବିସ୍ତାର

ଏହାକୁ ସାଧାରଣତଃ ମଞ୍ଜିରୁ ବଂଶ ବିସ୍ତାର କରାଯାଏ । ମେ-ଜୁନ ମାସରେ ଫଳ ପାଚିଲେ ସଂଗ୍ରହ କରି ମଞ୍ଜି ବାହାର କରାଯାଏ । ତାଜା ମଞ୍ଜି ବୁଣିଲେ ଗଜାହାର ଅଧିକ ହୋଇଥାଏ । ମଞ୍ଜିକୁ ଅଧିକ ଦିନ ସାଇତି ରଖିଲେ ଶୀଘ୍ର ଗଜାହାର ହ୍ରାସ ପାଇଥାଏ । ଚାରାର ପ୍ରାଥମିକ ଅବସ୍ଥାରେ ଛାଇ ପ୍ରଦାନ କରିବା ଆବଶ୍ୟକ । ଆର୍ଦ୍ର ଓ ଛାଇ ସ୍ଥାନରେ ଚାରା ରୋପଣ କଲେ ଭଲ ଭାବରେ ବଢ଼ିଥାଏ ।

ଚିରନ୍ତନ ଅମଳ

ଜଙ୍ଗଲରୁ ଫଳ ସଂଗ୍ରହ କରିବା ସମୟରେ ବୃକ୍ଷରେ କୋଡ଼ିଏରୁ ତିରିଶି ପ୍ରତିଶତ ଯାଏ ଫଳ ସଂଗ୍ରହ ନ କରି ଛାଡ଼ିଦେଲେ ବଂଶ ବିସ୍ତାରରେ ସହାୟକ ହୋଇଥାଏ । ଛାଲି ଅମଳର ବିଜ୍ଞାନସମ୍ମତ ଗବେଷଣା କରାଯିବା ପ୍ରୟୋଜନ ।

ବିପଦାବସ୍ଥା ଓ ସଂରକ୍ଷଣର ଉପାୟ

ଏହାର ଛାଲି ଛଡ଼ାଇବା ସଂପର୍କିତ ବିଜ୍ଞାନ ସମ୍ମତ କୌଶଳ ଏ ପର୍ଯ୍ୟନ୍ତ ବିକଶିତ ହୋଇ ନ ଥିବାରୁ ପ୍ରାକୃତିକ ଜଙ୍ଗଲରୁ ଏହାର ଛାଲି ସଂଗ୍ରହ କରିବା ଅନୁଚିତ । ପୁନଶ୍ଚ ଜଙ୍ଗଲରୁ ଏହାର ଛାଲି ସଂଗ୍ରହ ଆଇନତଃ ନିଷେଧ ଅଟେ । ଏଣୁ ବୃକ୍ଷ ରୋପଣ କରି ବୃକ୍ଷର ଛାଲି ଅମଳଯୋଗ୍ୟ ହେଲେ ଅମଳ କରାଯାଇପାରେ । ଆମ ରାଜ୍ୟର ବିପଦଗ୍ରସ୍ତ ଔଷଧୀୟ ବୃକ୍ଷଲତା ମଧ୍ୟରେ ଏହାକୁ ଶଙ୍କାକୁଳ ବର୍ଗରେ ଚିହ୍ନଟ କରାଯାଇଛି । ସର୍ବେକ୍ଷଣ ଦ୍ୱାରା ଅଧିକ ସଂଖ୍ୟାରେ ଏହି ବୃକ୍ଷ ଥିବା ବନାଞ୍ଚଳ ଚିହ୍ନଟ କରି ଉପଯୁକ୍ତ ସୁରକ୍ଷା ପ୍ରଦାନ କରିବା ସହିତ ଗଛ ସଂଖ୍ୟା ବୃଦ୍ଧି ସମ୍ପର୍କରେ ନିୟମିତ ବ୍ୟବଧାନରେ ପର୍ଯ୍ୟବେକ୍ଷଣ କରିବା ପ୍ରୟୋଜନ । ଏହା ଏକ ଚିରହରିତ ବୃକ୍ଷ ହୋଇଥିବାରୁ ପଥପାର୍ଶ୍ୱରେ ରୋପଣ କରାଯାଇପାରେ ।

ପେଙ୍ଗୁ

ଏହାକୁ ଓଡ଼ିଆରେ ପେଙ୍ଗୁ, ପିଙ୍ଗୁ, ପିଙ୍ଗ, ପେଙ୍ଗୁମାଲ, ନଇବାହାଡ଼ା, ଜ୍ୟୋତିଷ୍ମତୀ, କୋଶଳୀ ଭାଷାରେ ପିଙ୍ଗ, ପେଙ୍ଗୁ, ଫୁଟ୍‌କେଲ, ହିନ୍ଦୀରେ ମାଲକାଙ୍ଗନୀ, ସଂସ୍କୃତରେ ଜ୍ୟୋତିଷ୍ମତୀ, କାକାଣ୍ଡିକା, ପୀତତୈଳ, ଇଂରାଜୀରେ ଷ୍ଟାଫ୍ ଟ୍ରି (Staff Tree) ଓ ଉଦ୍ଭିଦବିଜ୍ଞାନୀମାନେ ସେଲାଷ୍ଟ୍ରସ୍ ପାନିକୁଲାଟା (*Celastrus paniculata*, Willd.) କହନ୍ତି । ଏହାକୁ ଉଦ୍ଭିଦ ବିଜ୍ଞାନରେ ସେଲାଷ୍ଟ୍ରେସି (Celastraceae) ପରିବାର ବର୍ଗରେ ଓ ଦ୍ରବ୍ୟଗୁଣ ବିଜ୍ଞାନରେ ମେଧ ବର୍ଗରେ ବର୍ଣ୍ଣନା କରାଯାଇଛି ।

ସ୍ୱରୂପ

ଏହା ଏକ କାଷ୍ଠୀୟ ଲତା ଅଟେ । ପତ୍ର ଡେମ୍ଫ ବହୁତ ଛୋଟ, ପତ୍ରଧାର ସାମାନ୍ୟ ଦନ୍ତୁରିତ, ପୁଷ୍ପ ପୀତାଭ ସବୁଜ, ଫଳ ହଳଦିଆ ଓ ଗୋଲାକାର । ଫଳରେ ଏକରୁ ଛଅଟି ରକ୍ତବର୍ଣ୍ଣ ମଞ୍ଜି ରହିଥାଏ । କାଣ୍ଡ ଓ ଶାଖାମାନଙ୍କରେ ଅନେକ ବାତରନ୍ଧ୍ର ଚିହ୍ନ ରହିଥାଏ । ପତ୍ର ସାଢେ ତିନିରୁ ପନ୍ଦର ସେ.ମି. ଲମ୍ବ ଓ ଅଢେଇରୁ ଆଠ ସେ.ମି. ଓସାର ରହିଥାଏ । ଏପ୍ରିଲ୍ ରୁ ଜୁନ୍ ମାସରେ ଫୁଲ ଓ ଅକ୍ଟୋବରରୁ ଡିସେମ୍ବର ମଧ୍ୟରେ ଫଳ ଦେଖାଯାଏ । ପ୍ରତ୍ୟେକ ଫଳରେ ଏକରୁ ଛଅଟି ଲେଖାଏଁ ମଞ୍ଜି ରହିଥାଏ । ଏହା ସମୁଦ୍ର ପତ୍ତନ ଠାରୁ ସାତଶହ ମିଟର ଉଚ୍ଚତାଯାଏ ଦେଖାଯାଇଥାଏ ।

ଉତ୍ପତ୍ତି ସ୍ଥାନ

ଏହା ଓଡ଼ିଶାର ଶୁଷ୍କ ପର୍ଣ୍ଣମୋଚୀ ଜଙ୍ଗଲମାନଙ୍କରେ ପ୍ରାକୃତିକ ଭାବରେ ଦେଖାଯାଇଥାଏ ।

ଔଷଧୀୟ ଗୁଣ ଓ ବ୍ୟବହାର

ଗୁଣ – ତୀକ୍ଷ୍ଣ, ରସ– କଟୁ, ତିକ୍ତ, ବିପାକ – କଟୁ, ବୀର୍ଯ୍ୟ – ଉଷ୍ଣ, ପ୍ରଭାବ – ମେଧ ।

ଏହାର ମଞ୍ଜିରୁ ଔଷଧ ପ୍ରସ୍ତୁତ କରାଯାଏ । ମଞ୍ଜି ସ୍ମୃତିଶକ୍ତି ବର୍ଦ୍ଧକ, ସ୍ନାୟୁବିକ ଦୁର୍ବଳତା ନାଶକ, ରସାୟନ, ବାଜୀକାରକ ଓ ବାତନାଶକ ଅଟେ । ପେଙ୍ଗୁ ମଞ୍ଜିରୁ ପ୍ରାୟ ବାବନ ପ୍ରତିଶତ ଯାଏ ରକ୍ତ–ପୀତ ବର୍ଣ୍ଣର ଜ୍ୟୋତିଷ୍ମତୀ ତୈଳ ବାହାର କରାଯାଏ ଏବଂ ଔଷଧ ଭାବରେ ଏହାକୁ ବ୍ୟବହାର କରାଯାଏ ।

ବଂଶ ବିସ୍ତାର

ଏହାକୁ ଡାଳ ଓ ମଞ୍ଜିରୁ ବଂଶ ବିସ୍ତାର କରାଯାଏ । ତିନି–ଚାରିଟି ପବ ଥିବା ପ୍ରାୟ ପନ୍ଦରରୁ କୋଡ଼ିଏ ସେ.ମି. ଲମ୍ବ ଡାଳକୁ ୮୦୦୦ ପି.ପି.ଏମ୍. ଶକ୍ତି ବିଶିଷ୍ଟ ଇଣ୍ଡଲ ବ୍ୟୁଟିରିକ୍ ଏସିଡ୍ ହର୍‌ମୋନ୍‌ରେ ବୁଡ଼ାଇ ପୋତା ଯାଇଥାଏ ।

ଏକ ବର୍ଷର ପୁରାତନ ଚାରାଗୁଡ଼ିକୁ ନିରୂପିତ ଜମିରେ କିମ୍ବା ବାଡ଼ କଡ଼ରେ ଦୁଇ ମିଟର ବ୍ୟବଧାନରେ ରୋପଣ କରାଯାଏ । ଏହାକୁ ରଞ୍ଜା ଦେବା ଆବଶ୍ୟକ । ଏହାକୁ ମଂଜିରୁ ବଂଶବିସ୍ତାର କରିବା ପାଇଁ ଡ଼ିସେମ୍ବର ମାସରେ ଫଳ ସଂଗ୍ରହ କରି ଖରାରେ ତିନି ଚାରି ଦିନ ଶୁଖାଇଲେ ଫଳ ଫାଟି ଯାଇ ମଂଜି ବାହାରିଥାଏ । ମଂଜିକୁ ଚାରାଶଯ୍ୟାରେ ବା ପଲିଥିନ୍ ମୁଣାରେ ବୁଣିବା ପୂର୍ବରୁ ପେଟ୍ରୋଲିୟମ୍ ଇଥର୍‌ରେ ବା ମଦରେ ବୁଡ଼ାଇ ତାପରେ ବୁଣିଲେ ଗଜା ହେବାରେ ସହାୟକ ହୋଇଥାଏ । କିନ୍ତୁ ପ୍ରତି ଲିଟର୍ ପାଣିରେ ୨୫୦ ମି.ଗ୍ରା. ଜିବରେଲିକ୍‌ଏସିଡ୍ ପକାଇ ସେହି ଦ୍ରବଣରେ ପେଙ୍ଗୁ ମଂଜିକୁ ବୁଡ଼ାଇ ତାପରେ ମଂଜି ବୁଣିଲେ ଗଜାହାର ସର୍ବାଧିକ ବୃଦ୍ଧି ପାଇଥାଏ । ସାଧାରଣତଃ ମଂଜି ବୁଣିବାର ୪୦-୪୫ ଦିନପରେ ହିଁ ଗଜା ଆରମ୍ଭ ହୋଇ ୩୦ ରୁ ୪୦ ପ୍ରତିଶତ ଯାଏଁ ମଂଜି ଗଜା ହୋଇଥାଏ । ବସନ୍ତ ଋତୁ ମଂଜି ବୁଣିବା ପାଇଁ ବିଶେଷ ଅନୁକୂଳ ଅଟେ । ମଂଜିଗଜା ହେବାର ପ୍ରାୟ ଏକ ମାସ ପରେ ଚାରାଶଯ୍ୟାରୁ ପଲିଥିନ୍ ମୁଣାକୁ ଚାରା ଉଠାଇ ଦିଆଯାଏ ଏବଂ ପ୍ରତ୍ୟହ ପାଣି ଦେବାକୁ ପଡ଼ିଥାଏ ।

ଚିରନ୍ତନ ଅମଳ

ପ୍ରାକୃତିକ ଜଙ୍ଗଲରେ ଏହାର ସଂରକ୍ଷଣ ଏକାନ୍ତ ଆବଶ୍ୟକ । ଫଳ ସଂଗ୍ରହ ସମୟରେ ଏହି ଲତାରେ କୋଡ଼ିଏରୁ ତିରିଶ ପ୍ରତିଶତ ଫଳ ଛାଡ଼ିଦେଲେ ମଞ୍ଜି ପଡ଼ି ବଂଶ ବିସ୍ତାରରେ ସହାୟକ ହୋଇଥାଏ । ମୁଖ୍ୟ କାଣ୍ଡକୁ କାଟି ଦେଇ ଫଳ ସଂଗ୍ରହ କରିବା ଏକ ଧ୍ୱଂସାତ୍ମକ ପଦ୍ଧତି ଅଟେ । ଡାଳ ନ କାଟି ଫଳ ସଂଗ୍ରହ କରିବା ପ୍ରୟୋଜନ । ଏହି ଲତାରୁ ଦଉଡ଼ି ପ୍ରସ୍ତୁତ କରିବା ପାଇଁ ଡାଳକୁ କାଟି ଦିଆଯାଉଛି ।

ବିପଦାବସ୍ଥା ଓ ସଂରକ୍ଷଣର ଉପାୟ

ବିଗତ ୬୦ ବର୍ଷ ପୂର୍ବରୁ ଏହି ଲତା ଆମ ରାଜ୍ୟରେ ପ୍ରାୟ ୨୦,୦୦୦ ବର୍ଗ କି.ମି. ବନାଞ୍ଚଳରେ ଦେଖା ଯାଉଥିବା ସ୍ଥଳେ ବର୍ତ୍ତମାନ ଏହା ପ୍ରାୟ ୨୦୦୦ ବର୍ଗ କି.ମି. ବନାଞ୍ଚଳରେ ସୀମିତ ରହିଛି ଏବଂ ଏହି ସମୟ ମଧ୍ୟରେ ଏହି ଲତାର ସଂଖ୍ୟା ପ୍ରାୟ ୩୦ ରୁ ୪୯ ପ୍ରତିଶତ ଯାଏ ହ୍ରାସ ପାଇଥିବା ଯୋଗୁଁ ଏହି ଲତା ବର୍ତ୍ତମାନ ଓଡ଼ିଶାରେ ଶଙ୍କାକୁଳ (Vulnerable) ଶ୍ରେଣୀଭୁକ୍ତ ହୋଇଯାଇଛି । ସର୍ବେକ୍ଷଣ ଦ୍ୱାରା ଅଧିକ ସଂଖ୍ୟାରେ ଏହି ଲତା ଦେଖାଯାଉଥିବା ବନାଞ୍ଚଳ ଚିହ୍ନଟ କରି ଉପଯୁକ୍ତ ସୁରକ୍ଷା ପ୍ରଦାନ କରିବା ସହିତ ଲତା ସଂଖ୍ୟା ବୃଦ୍ଧି ସମ୍ପର୍କରେ ନିୟମିତ ବ୍ୟବଧାନରେ ପର୍ଯ୍ୟବେକ୍ଷଣ କରିବା ପ୍ରୟୋଜନ । ଜଙ୍ଗଲରୁ ଫଳ ସଂଗ୍ରହ ସମୟରେ ଚିରନ୍ତନ ଅମଳ ପଦ୍ଧତି ଅବଲମ୍ବନ କରିବା ଆବଶ୍ୟକ । ବଜାର ଚାହିଦା ମେଣ୍ଟାଇବା ପାଇଁ ଏହାକୁ ଚାଷ କରିବା ଦରକାର ।

ପିଆଶାଳ

ଏହାକୁ ଓଡ଼ିଆରେ ପିଆଶାଳ, ବିଜା, ପଶ୍ଚିମ ଓଡ଼ିଶାରେ ବିଜା, ସଂସ୍କୃତରେ ବୀଜକ, ଅଶନ, ହିନ୍ଦୀରେ ବିଜାଶାଳ, ବୀଜାସାର, ଇଂରାଜୀରେ ଇଣ୍ଡିଅନ କିନୋ ଟ୍ରି (Indian Kino Tree), ଉଦ୍ଭିଦ ବିଜ୍ଞାନରେ ଟେରୋକାର୍ପସ୍ ମାର୍ସୁପିଅମ୍ (*Pterocarpus marsupium* Roxb.) କୁହାଯାଏ । ଉଦ୍ଭିଦ ବିଜ୍ଞାନରେ ଏହାକୁ ଫାବେସି (Fabaceae) ପରିବାର ବର୍ଗରେ ବର୍ଣ୍ଣନା କରାଯାଇଛି ।

ସ୍ୱରୂପ

ଏହା ୩୦ମି. ଉଚ୍ଚତା ଯାଏ ବଢୁଥିବା ଏକ ବୃହତ ପର୍ଣ୍ଣମୋଚୀ ବୃକ୍ଷ ଅଟେ । ଛାଲି ଧୂସରବର୍ଣ୍ଣଯୁକ୍ତ, ଛାଲିକୁ କ୍ଷତ କଲେ ରକ୍ତବର୍ଣ୍ଣ ରସ ନିର୍ଗତ ହୋଇଥାଏ । ପତ୍ର ଅସମପକ୍ଷଳ, କାଠଟାଣ, ଈଷତ୍ ହଳଦିଆ ଧୂସରବର୍ଣ୍ଣଯୁକ୍ତ, ପାଞ୍ଚରୁ ସାତଟି ପତ୍ରକ ରହିଥାଏ । ପତ୍ରକ ୬.୫ ସେ.ମି ରୁ ୧୫ ସେ.ମି ଲମ୍ବ ଓ ୩ ରୁ ୯ ସେ.ମି ଚଉଡ଼ା ଏବଂ ଚିକ୍କଣ ରହିଥାଏ । ଏପ୍ରିଲରୁ ଜୁଲାଇ ମଧ୍ୟରେ ହଳଦିଆ ବର୍ଣ୍ଣର ପୁଷ୍ପ ପ୍ରସ୍ଫୁଟିତ ହୋଇଥାଏ । ମାର୍ଚ୍ଚ–ଏପ୍ରିଲ ମାସରେ ୨.୫ ରୁ ୪.୫ ସେ.ମି ବ୍ୟାସର ଫଳ ପରିପକ୍ୱ ହୋଇଥାଏ । କିଲୋ ପ୍ରତି ୧୫୯୦ରୁ ୧୯୪୦ ଯାଏଁ ଫଳ ରହିଥାଏ ।

ଉତ୍ପତ୍ତି ସ୍ଥାନ

ଏହା ବଲାଙ୍ଗୀର, ବରଗଡ଼, କନ୍ଧମାଳ, ବୌଦ୍ଧ, କଳାହାଣ୍ଡି, ନୟାଗଡ଼, କୋରାପୁଟ, ମାଲକାନଗିରି, ରାୟଗଡ଼ା, ସମ୍ବଲପୁର ଇତ୍ୟାଦି ଜିଲ୍ଲାର ଶୁଷ୍କ ତଥା ଆର୍ଦ୍ର ପର୍ଣ୍ଣମୋଚୀ ଜଙ୍ଗଲ ମାନଙ୍କରେ ଦେଖାଯାଇଥାଏ । ଓଡ଼ିଶା ବ୍ୟତୀତ ଆନ୍ଧ୍ର ପ୍ରଦେଶ, ବିହାର, ମଧ୍ୟ ପ୍ରଦେଶ, ଛତିଶଗଡ଼, ମହାରାଷ୍ଟ୍ର, କେରଳ, କର୍ଣ୍ଣାଟକ ଓ ତାମିଲନାଡୁ ଇତ୍ୟାଦି ରାଜ୍ୟରେ ମଧ୍ୟ ଏହା ଦେଖାଯାଇଥାଏ । ଏହା ସାଧାରଣତଃ ସମୁଦ୍ର ପତ୍ତନଠାରୁ ଦୁଇଶହରୁ ଏକ ହଜାର ମିଟର ଉଚ୍ଚତା ପର୍ଯ୍ୟନ୍ତ ଦେଖାଯାଇଥାଏ ।

ଔଷଧୀୟ ଗୁଣ ଓ ବ୍ୟବହାର

ଗୁଣ – ଲଘୁ, ରୁକ୍ଷ, ବିପାକ–କଟୁ, ରସ–କଷାୟ, ତିକ୍ତ, ବୀର୍ଯ୍ୟ–ଶୀତ ।

ବଜାରରେ ପିଆଶାଳ ଗଛର ଅଠାକୁ ଗମ୍ କିନୋ କୁହାଯାଏ । ଏହି ଅଠା ଜ୍ୱର ନାଶକ, କୃମି ନାଶକ, ପ୍ରମେହଘ୍ନ, ଧବଳକୁଷ୍ଠ ନାଶକ, ମୂତ୍ରଳ, ଅତିସାର ନାଶକ, ପ୍ରବାହିକା ନାଶକ ଓ ମଧୁମେହନାଶକ ଅଟେ । ପତ୍ର ବଥ ନାଶକ ଓ ପୁଷ୍ପ ଜ୍ୱର ନାଶକ । ପିଆଶାଳ କାଠରେ ପ୍ରସ୍ତୁତ ଗ୍ଲାସରେ ରାତିରେ ପାଣି ଭର୍ତ୍ତି କରି ପ୍ରତ୍ୟହ ସକାଳୁ ସେହି

ପାଣି ପାନକଲେ ମଧୁମେହ ରୋଗରେ ଉପକାର ମିଳିଥାଏ । ଅଠାକୁ ରଙ୍ଗ କରିବା, ଚମଡ଼ା କଷାଇବା ଓ ଛପା କାର୍ଯ୍ୟରେ ବ୍ୟବହାର କରାଯାଏ ।

ବଂଶ ବିସ୍ତାର

ଏହାକୁ ମଞ୍ଜିରୁ ବଂଶ ବିସ୍ତାର କରାଯାଇଥାଏ । ମାର୍ଚ୍ଚ, ଏପ୍ରିଲ ମାସରେ ମଧ୍ୟ ବୟସ୍କ ସ୍ୱାସ୍ଥ୍ୟବାନ ବୃକ୍ଷର ପରିପକ୍ୱ ଫଳ ସଂଗ୍ରହ କରି ସାଇତି ରଖାଯାଏ । ଫଳକୁ ଠିକ୍ ଭାବରେ ସାଇତି ରଖିଲେ ଏକରୁ ଦୁଇବର୍ଷ ପର୍ଯ୍ୟନ୍ତ ଗଜା ହେବାର ଶକ୍ତି ରହିଥାଏ । ମଞ୍ଜିକୁ ଚାରା ଶଯ୍ୟାରେ ପୋତିବା ପୂର୍ବରୁ ୪୮ ଘଣ୍ଟା ପର୍ଯ୍ୟନ୍ତ ଗୋବରରେ ବୁଡ଼ାଇ ରଖାଯାଏ । ମଞ୍ଜି ପୋତିବାର ୭ ରୁ ୫୬ ଦିନ ମଧ୍ୟରେ ୪୦ ରୁ ୯୦ ପ୍ରତିଶତ ଗଜା ହୋଇଥାଏ । ନିରୂପିତ ଜମିରେ ବର୍ଷାଋତୁ ଆରମ୍ଭରେ ଅଢ଼େଇ ମିଟର ବ୍ୟବଧାନରେ ଏକ ବର୍ଷର ପୁରାତନ ଚାରାରୋପଣ କରି ଆବଶ୍ୟକ ଯତ୍ନ ନିଆଯାଇଥାଏ । ଏହାକୁ ମୂଳ ସମେତ କାଣ୍ଡ ଖଣ୍ଡ (ଷ୍ଟମ୍ପ)ରୁ ମଧ୍ୟ ବଂଶ ବିସ୍ତାର କରାଯାଇଥାଏ ।

ଚିରନ୍ତନ ଅମଳ

ଏହାର ଅଠା ସଂଗ୍ରହ ସଂପର୍କିତ ବିଜ୍ଞାନ ସମ୍ମତ ପଦ୍ଧତି ଏ ପର୍ଯ୍ୟନ୍ତ ବିକଶିତ ହୋଇନାହିଁ । ଏଥିପାଇଁ ଗବେଷଣା କରିବା ପ୍ରୟୋଜନ । ଯେଉଁ ଜଙ୍ଗଲରେ ପର୍ଯ୍ୟାପ୍ତ ସଂଖ୍ୟାରେ ଅମଳ ଉପଯୋଗୀ ପିଆଶାଳ ବୃକ୍ଷ ରହିଛି, ସେଠାରେ ମଞ୍ଜୁରୀ ପ୍ରାପ୍ତ କାର୍ଯ୍ୟକ୍ରମ ଯୋଜନା ଅନୁସାରେ ଅମଳ ଉପଯୋଗୀ ବୃକ୍ଷ କଟା ଯାଇପାରେ । କିନ୍ତୁ ସେହି ଜଙ୍ଗଲରେ ଆବଶ୍ୟକ ସଂଖ୍ୟାରେ ସ୍ୱାସ୍ଥ୍ୟବାନ ବୃକ୍ଷ ଓ ପିଆଶାଳ ଚାରା ଉପସ୍ଥିତ ଥିବା ପ୍ରୟୋଜନ ।

ବିପଦାବସ୍ଥା ଓ ସଂରକ୍ଷଣର ଉପାୟ

ପିଆଶାଳ କାଠର ଚାହିଦା ମେଣ୍ଟାଇବା ପାଇଁ ବହୁଳ ଭାବରେ ବୃକ୍ଷରୋପଣ କରିବା ଆବଶ୍ୟକ । ଏହି ବୃକ୍ଷକୁ ମୁଖ୍ୟତଃ କବାଟ ତିଆରି ତଥା ଆସବାବ ପ୍ରସ୍ତୁତି ନିମନ୍ତେ ଜଙ୍ଗଲରୁ ବେଆଇନ ଭାବରେ କାଟି ଦିଆଯାଉଥିବାରୁ ଆମ ରାଜ୍ୟରେ ଏହା ବିପନ୍ନ ଶ୍ରେଣୀଭୁକ୍ତ ହୋଇ ଯାଇଛି । ସର୍ବେକ୍ଷଣ ଦ୍ୱାରା ଅଧିକ ସଂଖ୍ୟାରେ ଏହି ବୃକ୍ଷଥିବା ବନାଞ୍ଚଳ ଚିହ୍ନଟ କରି ଉପଯୁକ୍ତ ସୁରକ୍ଷା ପ୍ରଦାନ କରିବା ସହିତ ଗଛ ସଂଖ୍ୟା ବୃଦ୍ଧି ସମ୍ପର୍କରେ ନିୟମିତ ବ୍ୟବଧାନରେ ପର୍ଯ୍ୟବେକ୍ଷଣ କରିବା ପ୍ରୟୋଜନ ।

ପିପ୍ପଳୀ

ଏହାକୁ ଓଡ଼ିଆରେ ପିପ୍ପଳୀ, ପିପ୍ପଳାମୂଳ, ମଗଧ, ବୈଦେହୀ, ସମ୍ବଲପୁରୀ ଭାଷାରେ ପିପ୍ପଳୀ, ପିପ୍ଳୀ, ହିନ୍ଦୀରେ ପିପ୍ପଳୀ, ପିପଳ, ପିପର, ପିପଳାମୂଳ, ସଂସ୍କୃତରେ ପିପ୍ପଳା, ଚଞ୍ଚଳା, ମାଗଧି, ଇଂରାଜୀରେ ଇଣ୍ଡିଅନ୍ ଲଙ୍ଗ୍ ପିପର୍ (Indian Long Pepper) ଓ ଉଦ୍ଭିଦ ବିଜ୍ଞାନରେ ପାଇପର୍ ଲୋଙ୍ଗମ୍ (*Piper longum* linn) କୁହାଯାଏ । ଏହାକୁ ଉଦ୍ଭିଦ ବିଜ୍ଞାନରେ ପାଇପରେସି (Piperaceae) ପରିବାର ବର୍ଗରେ, ଦ୍ରବ୍ୟଗୁଣ ବିଜ୍ଞାନରେ କାସହର ବର୍ଗରେ ଓ ଭାବ ପ୍ରକାଶ ନିଘଣ୍ଟୁରେ ହରିତକ୍ୟାଦି ବର୍ଗରେ ବର୍ଣ୍ଣନା କରାଯାଇଛି ।

ସ୍ୱରୂପ

ଏହା ଏକ ବହୁ ବର୍ଷାୟୁ ଗନ୍ଧଯୁକ୍ତ ଲତା ଜାତୀୟ ବନୌଷଧି ଅଟେ । ପତ୍ର ପାନପତ୍ର ପରି ହୃଦୟାକାର, ପାଞ୍ଚରୁ ବାରସେ.ମି. ଲମ୍ବ, ବୃନ୍ତ ଏକରୁ ଦଶସେ.ମି. ଲମ୍ବ, ତଳ ପତ୍ର ଗୁଡ଼ିକରେ ଦୀର୍ଘ ବୃନ୍ତ ରହିଥାଏ । ଏହା ଭୂମି ଉପରେ ପ୍ରସାରିତ ହୋଇ ବଢ଼େ ଅଥବା କୌଣସି ଗଛ ବା ରଞ୍ଜା ସହାୟତାରେ ବଢ଼ିଥାଏ । ଏହାର ଗଣ୍ଠିମାନଙ୍କରୁ ଚେର ବାହାରେ । ବର୍ଷାଋତୁରେ ପ୍ରଥମେ ସବୁଜ ଓ ପରେ ପରେ ଈଷତ୍ ହଳଦିଆ ରଙ୍ଗ ଯୁକ୍ତ ପୁଷ୍ପ ପ୍ରସ୍ଫୁଟିତ ହୋଇଥାଏ । ଫୁଲଗୁଡ଼ିକ ଏକ ଲିଙ୍ଗୀ ରହିଥାଏ । ଶରତ ଋତୁରେ ଫଳ ଦେଖାଯାଏ । ଫଳ କଞ୍ଚା ଅବସ୍ଥାରେ ସବୁଜ, ପରେ ପରେ ହଳଦିଆ କମଳା ବର୍ଣ୍ଣ ବା ଲୋହିତ ବର୍ଣ୍ଣ ଓ ଶୁଖିଗଲେ କୃଷ୍ଣାଭ ଧୂସର ବର୍ଣ୍ଣ ଯୁକ୍ତ ଦେଖାଯାଏ । ଫଳ ଶୁଣ୍ଡାକାର ରହିଥାଏ ।

ଉତ୍ପତ୍ତି ସ୍ଥାନ

ଏହା କେନ୍ଦୁଝର, ରାୟଗଡ଼ା, କନ୍ଧମାଳ, ଗଞ୍ଜାମ, ଖୋର୍ଦ୍ଧା, କୋରାପୁଟ, ନବରଙ୍ଗପୁର ଇତ୍ୟାଦି ଜିଲ୍ଲାର ଜଙ୍ଗଲ ମାନଙ୍କରେ ପ୍ରାକୃତିକ ଭାବରେ ଦେଖାଯାଏ ।

ଔଷଧୀୟ ଗୁଣ ଓ ବ୍ୟବହାର

ରସ-କଟୁ, ଗୁଣ-ଲଘୁ, ସ୍ନିଗ୍ଧ, ତୀକ୍ଷ୍ଣ, ବିପାକ-ମଧୁର, ବୀର୍ଯ୍ୟ-ଅନୁଷ୍ଣଶୀତ ।

ଏହା କଫବାତ ଶାମକ, ବୃଷ୍ୟ, ରସାୟନ, ମେଧ, ଜ୍ୱରଘ୍ନ, ପ୍ରମେହଘ୍ନ, ପାଚକ, କାସଘ୍ନ, ଶ୍ୱାସଘ୍ନ, କୃମିଘ୍ନ, ମୂତ୍ରଳ, ଗର୍ଭାଶୟ ସଂକୋଚକ, ଶ୍ଳେଷ୍ମାନାଶକ, ଓ ବାଜୀକାରକ ଅଟେ । ଏହାର କଞ୍ଚାଫଳ ମଧୁର ରସଯୁକ୍ତ ଓ ଶୀତବୀର୍ଯ୍ୟ ଅଟେ ।

ଚାଷ ପଦ୍ଧତି

ପିପ୍ପଳୀ ଚାଷ ପାଇଁ ଉଷ୍ମ ତଥା ଆର୍ଦ୍ର ଜଳବାୟୁ ଅନୁକୂଳ ଅଟେ । ସମୁଦ୍ରପତ୍ତନଠାରୁ ଏକ ହଜାର ମିଟର ଉଚ୍ଚତା ପର୍ଯ୍ୟନ୍ତ ଓ ବେଶୀ ବର୍ଷା ହେଉଥିବା ଅଞ୍ଚଳରେ ଏହା ଭଲ ଭାବରେ ବଢ଼ିଥାଏ । ପୁନଶ୍ଚ କୋଡ଼ିଏରୁ ପଚିଶ ପ୍ରତିଶତ ଛାଇ ରହୁଥିବା ସ୍ଥାନ ପିପ୍ପଳୀ ଚାଷ ପାଇଁ ବିଶେଷ ଉପଯୋଗୀ ଅଟେ । ନିଗିଡ଼ା, ବାଲିଆ ଦୋରସା ତଥା ଲାଲ ମୃତ୍ତିକାରେ ଏହା ଭଲ ଭାବରେ ବଢ଼ିଥାଏ । ପାନ ଚାଷ କରାଯାଉଥିବା ଅଞ୍ଚଳରେ ପିପ୍ପଳୀ ଚାଷ କରାଯାଇଥାଏ । କେରଳ କୃଷି ବିଶ୍ୱ ବିଦ୍ୟାଳୟ ଦ୍ୱାରା ବିଶ୍ୱମ୍ ନାମକ ଏକ ଉନ୍ନତ ପ୍ରଜାତିର ପିପ୍ପଳୀ ବିକଶିତ କରାଯାଇଛି । ପିପ୍ପଳୀକୁ ଡ଼ାଳ ଦ୍ୱାରା ସହଜରେ ବଂଶ ବିସ୍ତାର କରାଯାଇଥାଏ । ସାଧାରଣତଃ ମାର୍ଚ୍ଚ–ଏପ୍ରିଲ ମାସରେ ଅତିକମ୍‌ରେ ଏକ ବର୍ଷର ପୁରାତନ ପିପ୍ପଳୀ ଲତାରୁ ତିନିରୁ ପାଞ୍ଚଟି ଆଖିଥିବା ଆଠରୁ ଦଶ ସେ.ମି. ଲମ୍ବ ଶାଖା ଗୁଡ଼ିକ ଗୋମୂତ୍ର ଦ୍ରବଣରେ ବୁଡ଼ାଇ ଆଗରୁ ମାଟି ଓ ସଢ଼ାଖତ ଭର୍ତ୍ତି କରାଯାଇଥିବା ପଲିଥିନ୍ ମୁଣାରେ ରୋପଣ କରି ଆବଶ୍ୟକ ଯତ୍ନ ନିଆଯାଏ ।

ପିପ୍ପଳୀ ରୋପଣ ପାଇଁ ନିରୂପିତ ଜମିକୁ ଦୁଇ–ତିନି ଓଡ଼ ଚାଷ କରି ଏକର ପ୍ରତି ପ୍ରାୟ ଛଅ ଟନ୍ ସଢ଼ା ଗୋବର ଖତ ପ୍ରୟୋଗ କରିବାକୁ ପଡ଼ିଥାଏ । ପିପ୍ପଳୀ ଚାରା ବର୍ଷା ଋତୁ ଆରମ୍ଭରେ ଧାଡ଼ିକୁ ଧାଡ଼ି ଷାଠିଏ ସେ.ମି. ଓ ଗଛକୁ ଗଛ ଷାଠିଏ ସେ.ମି. ବ୍ୟବଧାନରେ ରୋପଣ କରାଯାଏ ଓ ଆବଶ୍ୟକତାନୁସାରେ ଜଳସେଚନ କରିବାକୁ ପଡ଼ିଥାଏ । ପିପ୍ପଳୀ ଲତା ବଢ଼ିବା ପାଇଁ ଆରୋହଣର ବ୍ୟବସ୍ଥା କରିବା ଏକାନ୍ତ ଆବଶ୍ୟକ । ରୋପଣର ଏକମାସ ପରେ ଘାସ ବଛାବଛି ଓ କୋଡ଼ାଖୋସା କରି ହୁଡ଼ା ଟେକି ଦେଇ ପାଣି ନାଳୀର ବ୍ୟବସ୍ଥା କରାଯାଏ । ଏକ ଏକର ରୋପଣ ପାଇଁ ୧୦,୮୯୦ଟି ଚେରଥିବା ପିପ୍ପଳୀ ପୁଆ ବା ଚାରା ଆବଶ୍ୟକ ହୋଇଥାଏ । ଫସଲରେ ପିପ୍ପଳୀ ଫଳ ଝଡ଼ି ଯାଉଥିଲେ ଜଳସେଚନ ବନ୍ଦ କଲେ ଫଳ ଝଡ଼ିବା ବନ୍ଦ ହୋଇଥାଏ ।

ଚାରା ରୋପଣର ପ୍ରାୟ ୬ ମାସ ପରେ ଫଳ ଅମଳ କରାଯାଏ । ପିପ୍ପଳୀ ଫଳଗୁଡ଼ିକ ସବୁଜ କଳା ରଙ୍ଗ ଧାରଣ କଲେ ଅମଳ କରି ଶୁଖାଇଲେ ଅଧିକ ରାଗ ରହିଥାଏ । ବିଳମ୍ବରେ ଅମଳ କଲେ ରାଗଗୁଣ ହ୍ରାସ ପାଇଥାଏ । ପିପ୍ପଳୀ ଫସଲରୁ ତିନିରୁ ପାଞ୍ଚ ବର୍ଷ ଯାଏ ଫଳ ଅମଳ କରିବା ପରେ ଚେର ଅମଳ କରି ପିପ୍ପଳା ମୂଳ ଭାବରେ ବିକ୍ରୟ କରାଯାଏ । ଅମଳ କରାଯାଇଥିବା କାଣ୍ଡକୁ ଆଉଥରେ ଚାଷ ପାଇଁ ବ୍ୟବହାର କରାଯାଏ । ଉପକୂଳବର୍ତ୍ତୀ ଜିଲ୍ଲାଗୁଡ଼ିକର ଜଳବାୟୁ ଏହି ଚାଷ ପାଇଁ ଅନୁକୂଳ ଅଟେ । ଭୁବନେଶ୍ୱରସ୍ଥିତ ଆଞ୍ଚଳିକ ଉଦ୍ଭିଦ ସମ୍ପଦ କେନ୍ଦ୍ରଠାରେ ପିପ୍ପଳୀର ବଂଶବିସ୍ତାର ତଥା ଚାଷ ସମ୍ପର୍କରେ ଗବେଷଣା ଚାଲିଛି । ପିପ୍ପଳୀକୁ ପତ୍ରରୁ ମଧ୍ୟ ବଂଶ ବିସ୍ତାର କରାଯାଇଥାଏ । କେରଳ ରାଜ୍ୟରେ ୩୦ – ୪୦ ବର୍ଷର ପୁରାତନ ନଡ଼ିଆ ବଗିଚା ମାନଙ୍କରେ ପିପ୍ପଳୀକୁ ଅନ୍ତଃଫସଲ

ଭାବରେ ଚାଷ କରାଯାଇଥାଏ । ଗୁଜରାତର କେତେକ ସ୍ଥାନରେ ଏହାକୁ ସୁବାବୁଲ ଓ ୟୁକାଲିପଟାସ ରୋପିତ ବନରେ ଅନ୍ତଃଫସଲ ଭାବରେ ଚାଷ କରାଯାଇଥାଏ । ଏହାଦ୍ୱାରା ପିପ୍ପଳୀ ଫସଲକୁ ଆଂଶିକ ଭାବରେ ଛାଇ ମିଳିଥାଏ । କିନ୍ତୁ ଆନ୍ଧ୍ରପ୍ରଦେଶର ବିଶାଖାପଟନମ୍ ଅଞ୍ଚଳରେ ହଳଦୀ ସହିତ ପିପ୍ପଳୀ ଚାଷ କରାଯାଏ । ଅନ୍ତଃ ଫସଲ ଭାବରେ ପିପ୍ପଳୀକୁ ଚାଷ କଲେ ଅଧିକ ଆୟ ମଧ୍ୟ ମିଳିଥାଏ । କୋରାପୁଟ ଜିଲ୍ଲାରେ କେବଳ ଚେର ଉତ୍ପାଦନ ପାଇଁ ଏହାକୁ ଚାଷ କରାଯାଇ ପିପ୍ପଳାମୂଳ ଭାବରେ ବିକ୍ରୟ କରାଯାଉଛି ।

ଚିରନ୍ତନ ଅମଳ

ପ୍ରାକୃତିକ ଜଙ୍ଗଲରେ ପିପ୍ପଳୀ ବିପନ୍ନ ହୋଇଯାଇଥିବାରୁ ଏହାର ଚେର ଅମଳ କରିବା ଉଚିତ ନୁହେଁ । ପିପ୍ପଳୀ ଚାଷରେ ଆଗ୍ରହୀ ଚାଷୀମାନଙ୍କୁ ଉଦ୍ୟାନ ବିଭାଗ ତରଫରୁ ଚାଷଖର୍ଚ୍ଚର କୋଡ଼ିଏ ପ୍ରତିଶତ ଆର୍ଥିକ ସହାୟତା ଦିଆଯାଇଥାଏ । ସଂଗୃହୀତ ପିପ୍ପଳୀ ଫଳକୁ ୫-୬ ଦିନ ଯାଏଁ ଖରାରେ ଶୁଖାଇବାକୁ ପଡ଼ିଥାଏ । ହେକ୍ଟର ପ୍ରତି ପ୍ରଥମ ବର୍ଷ ପ୍ରାୟ ଚାରି କ୍ୱିଣ୍ଟାଲ ଯାଏଁ ପିପ୍ପଳୀ ଉତ୍ପାଦନ ହେବା ସଙ୍ଗେ ସଙ୍ଗେ ତିନି ବର୍ଷ ବେଳକୁ ପ୍ରାୟ ୮-୧୦ କ୍ୱିଣ୍ଟାଲ ଫଳ ଉତ୍ପାଦନ ହୋଇଥାଏ । ହେକ୍ଟର ପ୍ରତି ପ୍ରାୟ ପାଞ୍ଚ କ୍ୱିଣ୍ଟାଲ ଶୁଷ୍କ ଚେର ମଧ୍ୟ ମିଳିଥାଏ ।

ବିପଦାବସ୍ଥା ଓ ସଂରକ୍ଷଣର ଉପାୟ

ବିଗତ ୩୦ ବର୍ଷ ପୂର୍ବରୁ ଏହି ଲତା ଆମ ରାଜ୍ୟରେ ପ୍ରାୟ ୨୦,୦୦୦ ବର୍ଗ କି.ମି. ବନାଞ୍ଚଳରେ ଦେଖାଯାଉଥିବା ସ୍ଥଳେ ବର୍ତ୍ତମାନ ଏହା ପ୍ରାୟ ୨୦୦୦ ବର୍ଗ କି.ମି. ବନାଞ୍ଚଳରେ ସୀମିତ ରହିଛି ଏବଂ ଏହି ସମୟ ମଧ୍ୟରେ ଏହି ଲତାର ସଂଖ୍ୟା ପ୍ରାୟ ୫୦ ରୁ ୮୦ ପ୍ରତିଶତ ଯାଏ ହ୍ରାସ ପାଇଥିବା ଯୋଗୁଁ ଆମ ରାଜ୍ୟରେ ଏହାକୁ ବିପନ୍ନ ଶ୍ରେଣୀରେ ଚିହ୍ନଟ କରାଯାଇଛି । ସର୍ବେକ୍ଷଣ ଦ୍ୱାରା ଏହି ଲତା ଅଧିକ ସଂଖ୍ୟାରେ ଦେଖାଯାଉଥିବା ବନାଞ୍ଚଳ ଚିହ୍ନଟ କରି ଉପଯୁକ୍ତ ସୁରକ୍ଷା ପ୍ରଦାନ କରିବା ସହିତ ବହୁଳ ଭାବରେ ଏହାକୁ ରୋପଣ କଲେ ସଂରକ୍ଷଣ ହୋଇପାରିବ । ଏହାକୁ କୋରାପୁଟର ଦେଓମାଳି ଓ ଲମତାପୁଟ ଅଞ୍ଚଳ, କନ୍ଧମାଳର କଳିଙ୍ଗା ଓ କେନ୍ଦୁଝରର ଜୁଡ଼ିଆ ଠାରେ ରୋପଣ କରାଯାଇଛି ।

ପିଲୁ (ମେସ୍ୱାକ)

ଏହାକୁ ଓଡ଼ିଆରେ ପିଲୁ, ମେସ୍ୱାକ୍, କୋଟୁଙ୍ଗ, ମିରଗ, ତବତ, ସଂସ୍କୃତରେ ପିଲୁ, ବ୍ୟବସାୟିକ ନାମ ମେସ୍ୱାକ୍, ହିନ୍ଦୀରେ ପିଲୁ, ଛୋଟା ପିଲୁ, ଝାକ, ଖରଜାଳ, ଇଂରାଜୀରେ ମଷ୍ଟାର୍ଡ଼ ଟ୍ରି (Mustard Tree), ସଲ୍ଟ ବୁସ (Salt Bush), Tooth Brush Tree (ଟୁଥ ବ୍ରଶ ଟ୍ରି) ଓ ଉଦ୍ଭିଦ ବିଜ୍ଞାନରେ ସାଲଭାଡ଼ୋରା ପର୍ସିକା (*Salvadora persica* Linn.) କୁହାଯାଏ । ଏହାକୁ ଉଦ୍ଭିଦ ବିଜ୍ଞାନରେ ସାଲଭାଡ଼ୋରେସି (Salvadoraceae) ପରିବାରରେ ଓ ଭାବପ୍ରକାଶ ନିଘଣ୍ଟୁରେ ଆମ୍ରାଦିଫଳ ବର୍ଗରେ ବର୍ଣ୍ଣନା କରାଯାଇଛି ।

ସ୍ୱରୂପ

ଏହା ଏକ ବିସ୍ତାରିତ ଚିରହରିତ ବୃହତ୍ ଗୁଳ୍ମ ବା ଛୋଟ ବୃକ୍ଷ ଅଟେ । ମୁଖ୍ୟ ଗଣ୍ଡି ଛୋଟ, ଶାଖା ଗୁଡ଼ିକ ତଳ ଆଡ଼କୁ ନଇଁ ରହିଥାଏ । ଛାଲି ଧୂସରବର୍ଣ୍ଣଯୁକ୍ତ, ପତଳା, ପତ୍ର ବିପରୀତ, ମାଂସଳ, ଅଣ୍ଡାକୃତି, ଆୟତାକାର, ୨ ସେ.ମି ରୁ ୯ ସେ.ମି ଲମ୍ବ, ୧.୭ ସେ.ମି ରୁ ୫ ସେ.ମି ଓସାର ରହିଥାଏ । ପୁଷ୍ପ ସବୁଜ-ଧବଳ, ଫଳ ଗୋଳାକାର, ୪ ସେ.ମି ରୁ ୬ ସେ.ମି ବ୍ୟାସ, ଫଳ ଏକ ବୀଜ ବିଶିଷ୍ଟ, ଫଳ ପାଚିଲେ ରକ୍ତବର୍ଣ୍ଣ ଦେଖାଯାଏ । ଫେବୃଆରୀରୁ ଜୁନ ମଧ୍ୟରେ ପୁଷ୍ପ ଓ ଫଳ ଦେଖାଯାଇଥାଏ ।

ଉତ୍ପତ୍ତି ସ୍ଥାନ

ଏହା ଚିଲିକା, ଭିତର କନିକା ଓ ଋଷିକୂଲ୍ୟା ମୁହାଣରେ ଥିବା ଲୁଣା ଜଙ୍ଗଲରେ ଦେଖା ଯାଇଥାଏ । ସାଧାରଣତଃ ଏହା ସମୁଦ୍ରପତ୍ତନଠାରୁ କୋଡ଼ିଏ ମିଟର ଉଚ୍ଚତା ଯାଏ ଦେଖାଯାଏ ।

ଔଷଧୀୟ ଗୁଣ ଓ ବ୍ୟବହାର

ଗୁଣ-ଲଘୁ, ସ୍ନିଗ୍ଧ, ତୀକ୍ଷ୍ଣ, ରସ-ତିକ୍ତ, ମଧୁର, ବିପାକ-କଟୁ, ବୀର୍ଯ୍ୟ-ଉଷ୍ଣ । ଏହାର ପତ୍ର ବିରେଚକ, କାସଘ୍ନ, ଶ୍ୱାସଘ୍ନ, ମଞ୍ଜି ତୈଳ ବାତନାଶକ, ଏହାର ଛାଲି ସ୍ୱେଦ ନିର୍ଗମକ, ମୂତ୍ରଳ ଓ ଦନ୍ତରୋଗ ନାଶକ, ଫଳ ସନ୍ଧିବାତ ନାଶକ ଓ ପ୍ଲୀହାବୃଦ୍ଧି ନାଶକ, ମଞ୍ଜି ବିଷଘ୍ନ ଏହାର ଅଗଡ଼ାଳକୁ ଦାନ୍ତକାଠି ଭାବରେ ବ୍ୟବହାର କରାଯାଏ । ପତ୍ରକୁ ଶାଗକରି ଖିଆଯାଏ । ଚେର ଛାଲିର କ୍ୱାଥ ରସାୟନ । ବଜାରରେ ଉପଲବ୍ଧ ହେଉଥିବା ମେସ୍ୱାକ ଟୁଥପେଷ୍ଟ ପିଲୁ ଗଛର ଛାଲିରୁ ପ୍ରସ୍ତୁତ ହୋଇଥାଏ । ଏହାର ଫଳ ମିଠାରସଯୁକ୍ତ ଓ ସେବନୀୟ ଅଟେ । ଫଳକୁ କିଣ୍ୱନ ପ୍ରକ୍ରିୟା (fermentation)ରେ ସଢ଼ାଇ ଏକ ପାନୀୟ ପ୍ରସ୍ତୁତ କରାଯାଇ ବ୍ୟବହାର କରାଯାଏ । ଫଳ ଜୀର୍ଣ୍ଣକାରକ, ମୂତ୍ରଳ

ତଥା ଉଦର ରୋଗନାଶକ ଅଟେ । ଏହାର ମଂଜିରୁ ପ୍ରସ୍ତୁତ ତୈଳ, ବାତଗ୍ରସ୍ତ ଅଙ୍ଗରେ ମାଲିସ୍ କରାଯାଇଥାଏ । ଏହାର ପତ୍ର ସୋରିଷ ପରି କଟୁ, ସ୍ୱାଦୁଯୁକ୍ତ ଓ ରୁଚିକର ହୋଇଥିବାରୁ କଅଁଳିଆ ଡ଼ାଳ ଓ ପତ୍ରକୁ ସାଲାଡ଼ରେ ବ୍ୟବହାର କରାଯାଏ । ଏହାର ଚେରକୁ କ୍ୱାଥ ପ୍ରସ୍ତୁତ କରି ପ୍ଲୀହା ବୃଦ୍ଧିରେ ବ୍ୟବହାର କରାଯାଇଥାଏ । ଏହାର ପରିପକ୍ୱ ଫଳ ଶିଶୁମାନଙ୍କ ପ୍ରିୟ ଅଟେ ।

ବଂଶବିସ୍ତାର

ଏହାର ଚାଷ ସଂପର୍କିତ ତଥ୍ୟ ବର୍ତ୍ତମାନ ସୁଦ୍ଧା ପ୍ରକାଶିତ ହୋଇଥିବାର ଦୃଷ୍ଟି ଗୋଚର ହୋଇନାହିଁ । କିନ୍ତୁ ମଞ୍ଜିରୁ ବଂଶ ବିସ୍ତାର କରାଯାଇପାରେ । ଏହାର ବଜାର ଚାହିଦା ବୃଦ୍ଧି ପାଉଥିବାରୁ ବଂଶ ବିସ୍ତାର ସଂପର୍କିତ ସବିଶେଷ ଗବେଷଣା ଆବଶ୍ୟକ ।

ଚିରନ୍ତନ ଅମଳ

ଏହାର ଫଳ ସଂଗ୍ରହ ସମୟରେ ୨୦ ରୁ ୩୦ ପ୍ରତିଶତ ଫଳ ଗଛରେ ଛାଡ଼ିଦେଲେ ବଂଶବିସ୍ତାରରେ ସହାୟକ ହୋଇଥାଏ । ଏହା ଏକ ବିପଦଗ୍ରସ୍ତ ଉଦ୍ଭିଦ ହୋଇଥିବାରୁ ଦନ୍ତପେଷ୍ଟ ପ୍ରସ୍ତୁତି ପାଇଁ ଏହାର ଛାଲି ବା ଡ଼ାଳ ଜଙ୍ଗଲରୁ ଅମଳ କରିବା ଅନୁଚିତ । ଗଛ କାଁ ଭାଁ ଦେଖାଯାଉଥିଲେ ଫଳ ମଧ୍ୟ ସଂଗ୍ରହ କରିବା ଉଚିତ ନୁହେଁ । ପୁନଶ୍ଚ ଛାଲି ଅମଳ ପାଇଁ ବିଜ୍ଞାନ ସମ୍ମତ ପଦ୍ଧତି ଅନୁଧ୍ୟାନ କରିବା ଆବଶ୍ୟକ ।

ବିପଦାବସ୍ଥା ଓ ସଂରକ୍ଷଣର ଉପାୟ

ବିଗତ ୬୦ ବର୍ଷ ମଧ୍ୟରେ ପ୍ରାକୃତିକ ଜଙ୍ଗଲରେ ଏହି ବୃକ୍ଷର ସଂଖ୍ୟା ପ୍ରାୟ ୩୦ ରୁ ୪୯ ପ୍ରତିଶତ ଯାଏ ହ୍ରାସ ପାଇଛି । ଏହାର ଛାଲିକୁ ମୁଖ୍ୟତଃ ଦନ୍ତପେଷ୍ଟ ପ୍ରସ୍ତୁତି ପାଇଁ ଓ ମଞ୍ଜିକୁ ଧ୍ୱଂସାତ୍ମକ ପଦ୍ଧତିରେ ସଂଗ୍ରହ କରାଯାଉଥିବାରୁ ଆମ ରାଜ୍ୟରେ ଏହା ଶଙ୍କାକୁଳ ଶ୍ରେଣୀ ଭୁକ୍ତ ହୋଇଛି । ସର୍ବେକ୍ଷଣ ଦ୍ୱାରା ଅଧିକ ସଂଖ୍ୟାରେ ଏହି ବୃକ୍ଷଥିବା ଲୁଣା ଜଙ୍ଗଲ ଚିହ୍ନଟ କରି ଉପଯୁକ୍ତ ସୁରକ୍ଷା ପ୍ରଦାନ କରିବା ସହିତ ବୃକ୍ଷ ସଂଖ୍ୟା ବୃଦ୍ଧି ସମ୍ପର୍କରେ ନିୟମିତ ବ୍ୟବଧାନରେ ପର୍ଯ୍ୟବେକ୍ଷଣ କରିବା ପ୍ରୟୋଜନ । ବଜାର ଚାହିଦା ମେଣ୍ଟାଇବା ପାଇଁ ଏହାକୁ ଉପକୂଳ ଅଞ୍ଚଳରେ ଚାଷ କରାଯାଇପାରିବ ।

ଫଣଫଣା

ଏହାକୁ ଓଡ଼ିଆରେ ଫଣଫଣା, ଫାମ୍ପୁଣିଆ, ଫମ୍ପଣିଆ, ଭାଲୁଶକ୍ତି ଓ କୋଶଳୀ ଭାଷାରେ ଫାପେନ୍, ଫନ୍‌ଫନା, ଫଣ୍‌ଫଣା, ହିନ୍ଦୀରେ ସୋନାପାଠା ଓ ସଂସ୍କୃତରେ ଶ୍ୟୋନକ, ଶ୍ୟୋନାକ, ଇଂରାଜୀରେ ଏହାକୁ ମିଡ୍ ନାଇଟ୍ ହୋରର୍, ଇଣ୍ଡିଅନ୍ ଟ୍ରମ୍ପେଟ୍‌ଟ୍ରି, ସୋର୍ଡଫ୍ରୁଟଟ୍ରି ଓ ଉଦ୍ଭିଦବିଜ୍ଞାନୀମାନେ ଓରୋକ୍‌ଜାଇଲମ୍ ଇଣ୍ଡିକମ୍ (*Oroxylum indicum* (L.) Vent.) କହନ୍ତି । ଏହାକୁ ଦ୍ରବ୍ୟଗୁଣ ବିଜ୍ଞାନରେ ଆମହର ବର୍ଗରେ ଓ ଉଦ୍ଭିଦ ବିଜ୍ଞାନରେ ବିଗ୍ନୋନିଏସି (Bignoniaceae) ପରିବାର ବର୍ଗରେ ବର୍ଣ୍ଣନା କରାଯାଇଛି ।

ସ୍ୱରୂପ

ଏହା ପନ୍ଦର ମିଟର ଯାଏ ଉଚ୍ଚତା ବିଶିଷ୍ଟ ମଧ୍ୟମ ଆକୃତିର ଏକ ପର୍ଣ୍ଣମୋଚୀ ବୃକ୍ଷ ଅଟେ । ଏହାର ଛାଲି ପାଉଁଶିଆ ପିଙ୍ଗଳ ଦେଖାଯାଏ । ପତ୍ର ଦ୍ୱି ବା ତ୍ରିପକ୍ଷକ । ପତ୍ରକଗୁଡିକ ପାଞ୍ଚରୁ ପନ୍ଦର ସେ.ମି. ଲମ୍ୱ ଓ ପାଞ୍ଚରୁ ଦଶ ସେ.ମି. ଚଉଡ଼ା ରହିଥାଏ । ପୁଷ୍ପ ବାଇଗଣି ରଙ୍ଗଯୁକ୍ତ, ମାଂସଳ ଓ ତିକ୍ତଗନ୍ଧଯୁକ୍ତ । ଫଳ ତିରିଶିରୁ ନବେ ସେ.ମି. ଲମ୍ୱ । ମଞ୍ଜି ଚେପ୍‌ଟା ଓ ପକ୍ଷଯୁକ୍ତ । ବର୍ଷା ଋତୁରେ ପୁଷ୍ପ ପ୍ରସ୍ଫୁଟିତ ହୁଏ ଓ ଫେବୃଆରୀ–ମାର୍ଚ୍ଚ ମାସରେ ଫଳ ପରିପକ୍ୱ ହୋଇଥାଏ । କାଣ୍ଡ ବା ଶାଖାରୁ ପତ୍ର ଝଡ଼ିଯିବା ପରେ ପରିଷ୍କାର ଚିହ୍ନ ଦେଖାଯାଇଥାଏ । ଜାନୁଆରୀରୁ ଜୁନ୍ ଯାଏଁ ଏହି ଗଛ ପତ୍ର ଶୂନ୍ୟ ରହିଥାଏ । ଏହା ସମୁଦ୍ର ପତ୍ତନ ଠାରୁ ୧୩୦୦ ମିଟର ଉଚ୍ଚତା ଯାଏ ଦେଖାଯାଇଥାଏ ।

ଔଷଧୀୟ ଗୁଣ ଓ ବ୍ୟବହାର

ଗୁଣ – ଲଘୁ, ରୁକ୍ଷ, ରସ – ମଧୁର, ତିକ୍ତ, କଷାୟ, ବିପାକ – କଟୁ, ବୀର୍ଯ୍ୟ – ଉଷ୍ଣ ।

ଏହା ତ୍ରିଦୋଷନାଶକ, ଜ୍ୱରଘ୍ନ, ଶୋଥଘ୍ନ, କଫବାତଶାମକ, ବ୍ରଣରୋପକ, ପ୍ରବାହିକାନାଶକ, ଦୀପକ, ପାଚକ, କୃମିଘ୍ନ, ମୂତ୍ରଳ ଓ ଅଗ୍ନିମାନ୍ଦ୍ୟ ନାଶକ ଅଟେ । ଏହାର ଚେର ଛାଲି ଓ କାଣ୍ଡ ଛାଲି ଦଶମୂଳ ଔଷଧ ପ୍ରସ୍ତୁତିରେ ବ୍ୟବହୃତ ହୋଇଥାଏ । ଏହାର ଛାଲିକୁ ଧୂପକାଠି ପ୍ରସ୍ତୁତିରେ ବ୍ୟବହାର କରାଯାଏ । ଏହାର ମଂଜି ବିରେଚକ ଅଟେ । ଫୁଲ ଓ ମଞ୍ଜିକୁ ତରକାରୀ ଭାବରେ ବ୍ୟବହାର କରାଯାଏ ।

ଉତ୍ପତ୍ତି ସ୍ଥାନ

ଏହା ସାଧାରଣତଃ ବରଗଡ଼, ବଲାଙ୍ଗୀର, ମୟୁରଭଞ୍ଜ, କେନ୍ଦୁଝର, ଗଜପତି, ରାୟଗଡ଼ା, ସମ୍ବଲପୁର, ଅନୁଗୁଳ, ଢେଙ୍କାନାଳ, ଗଞ୍ଜାମ, କୋରାପୁଟ, କନ୍ଧମାଳ ଓ କଳାହାଣ୍ଡି ଇତ୍ୟାଦି ଜିଲ୍ଲାରେ ଦେଖାଯାଇଥାଏ ।

ବଂଶବିସ୍ତାର

ଏହାକୁ ମଞ୍ଜିରୁ ସହଜରେ ବଂଶବିସ୍ତାର କରାଯାଏ । ଜାନୁଆରୀ-ଫେବୃଆରୀ ମାସରେ ଫଳ ଫାଟିବା ପୂର୍ବରୁ ସଂଗ୍ରହ କରାଯାଏ । ମଞ୍ଜିକୁ ଖତ ମାଟି ଭର୍ତ୍ତି ହୋଇଥିବା ପଲିଥିନ ମୁଣା କିମ୍ବା ଚାରା ଶଯ୍ୟାରେ ବୁଣିବା ପୂର୍ବରୁ ଚବିଶ ଘଣ୍ଟା ପାଣିରେ ବତୁରାଯାଏ । ମଞ୍ଜିଗୁଡିକ ଉଇ ଦ୍ୱାରା ନଷ୍ଟ ହେବାର ଆଶଙ୍କା ଥିବାରୁ ସତର୍କ ରହିବାକୁ ପଡ଼ିଥାଏ । ଫଣଫଣା ଗଛ ପାଖରେ ବଢୁଥିବା ମୂଳଚୋଷକରୁ ମଧ୍ୟ ଏହାକୁ ବଂଶ ବିସ୍ତାର କରାଯାଏ । ଚାରା ଶଯ୍ୟାରେ ଏକବର୍ଷ ଯାଏ ବଢୁଥିବା ଚାରାକୁ ଷ୍ଟମ୍ପ ତିଆରି କରି ମଧ୍ୟ ପଲିଥିନ ମୁଣାରେ ଲଗାଯାଇଥାଏ । ବର୍ଷା ଆରମ୍ଭରେ ୪ x ୪ ମିଟର ବ୍ୟବଧାନରେ ଚାରାଗୁଡ଼ିକ ରୋପଣ କରାଯାଏ । ରୋପଣ ପାଇଁ ହେକ୍ଟର ପ୍ରତି ୬୨୫ଟି ଚାରା ଆବଶ୍ୟକ ହୋଇଥାଏ । ଏହି ଗଛ ଚାଷ ପାଇଁ ଜାତୀୟ ଔଷଧୀୟ ବୃକ୍ଷ ମିଶନ ଆଗ୍ରହୀ ଚାଷୀମାନଙ୍କୁ ଚାଷ ଖର୍ଚ୍ଚର ଶତକଡ଼ା ୭୫ଭାଗ ରିହାତି ଦେଇଥାନ୍ତି । ଓଡ଼ିଶା ଜଳବାୟୁ ଏହି ଚାଷ ପାଇଁ ବିଶେଷ ଅନୁକୂଳ ଅଟେ ।

ଚିରନ୍ତନ ଅମଳ

ଏହାର ଛାଲି ଅମଳ ସମ୍ପର୍କରେ ଜବଲପୁର ସ୍ଥିତ କ୍ରାନ୍ତୀୟ ବନ ଗବେଷଣା ପ୍ରତିଷ୍ଠାନ ଦ୍ୱାରା ଗବେଷଣା କରାଯିବାର ସ୍ଥିର ହୋଇଛି । ଚିରନ୍ତନ ଅମଳ ପଦ୍ଧତି ବିକଶିତ ହେବା ପରେ ଛାଲି ଅମଳ କରାଯାଇପାରେ । ଏହାର ଚେରଛାଲି ଅମଳ କରିବା ପାଇଁ ପାର୍ଶ୍ୱଚେରର ଏକ ତୃତୀୟାଂଶ ଅମଳ କରାଯାଇପାରେ କିନ୍ତୁ ଚେର ଅମଳ ସମ୍ପର୍କରେ ମଧ୍ୟ ଗବେଷଣା କରାଯିବା ପ୍ରୟୋଜନ ।

ବିପଦାବସ୍ଥା ଓ ସଂରକ୍ଷଣର ଉପାୟ

ଧ୍ୱଂସାତ୍ମକ ପଦ୍ଧତିରେ ଏହାର ଛାଲି ଅମଳ ହେବାରୁ ଏହି ଗଛ ବିପନ୍ନ ହୋଇଯାଇଛି । ସର୍ବେକ୍ଷଣ ଦ୍ୱାରା ଅଧିକ ସଂଖ୍ୟାରେ ଏହି ବୃକ୍ଷ ଦେଖାଯାଉଥିବା ବନାଞ୍ଚଳ ଚିହ୍ନଟ କରି ଉପଯୁକ୍ତ ସୁରକ୍ଷା ପ୍ରଦାନ କରିବା ସହିତ ବୃକ୍ଷସଂଖ୍ୟା ବୃଦ୍ଧି ସମ୍ପର୍କରେ ନିୟମିତ ବ୍ୟବଧାନରେ ପର୍ଯ୍ୟବେକ୍ଷଣ କରିବା ପ୍ରୟୋଜନ । ଜଙ୍ଗଲରୁ ଛାଲି ଛଡ଼ାଇବା ବା ଚେର ଅମଳ କରିବା ନିଷେଧ ଅଟେ । ଏହାର ବଜାର ଚାହିଦା ମେଣ୍ଟାଇବା ପାଇଁ ବୃକ୍ଷରୋପଣ କରାଯାଇପାରେ । ବର୍ତ୍ତମାନ ବରଗଡ଼, ବଲାଙ୍ଗୀର ଓ ଝାରସୁଗୁଡ଼ା ଜିଲ୍ଲାରେ ବନ ବିଭାଗ ଦ୍ୱାରା ଏହି ବୃକ୍ଷ ଦଶମୂଳ ପ୍ରକଳ୍ପରେ ରୋପଣ କରାଯାଉଛି ।

ବରୁଣ

ଏହାକୁ ଓଡ଼ିଆରେ ବରୁଣ, ସଂସ୍କୃତରେ ବରୁଣ, ତିକ୍ତଶାକ, ହିନ୍ଦୀରେ ବରୁନା କୁହାଯାଏ । ଏହାର ଉଦ୍ଭିଦ ବିଜ୍ଞାନ ନାମ କ୍ରାଟେଭା ମାଗ୍ନା (*Crataeva magna* (Lour.) DC.) ଓ ଇଂରାଜୀରେ, ଗାର୍ଲିକ ପିଅର (Garlic pear) ଓ ଥ୍ରିଲିଭ୍ଡ୍‌କେପର୍ (Three Leaved Caper) କୁହାଯାଏ । ଉଦ୍ଭିଦ ବିଜ୍ଞାନରେ ଏହାକୁ କାପ୍ପାରିଡେସି (Capparidaceae) ପରିବାର ବର୍ଗରେ ଓ ଦ୍ରବ୍ୟଗୁଣ ବିଜ୍ଞାନରେ ଅଶ୍ମରୀ ଭେଦନ ବର୍ଗରେ ବର୍ଣ୍ଣନା କରାଯାଇଛି ।

ସ୍ୱରୂପ

ଏହା ଏକ ବହୁ ବର୍ଷାୟୁ ନଅ ମିଟର ଯାଏ ଉଚ୍ଚତା ବଶିଷ୍ଟ ପର୍ଣ୍ଣମୋଚୀ ବୃକ୍ଷ ଅଟେ । ଛାଲି ଧୂସର ବର୍ଣ୍ଣଯୁକ୍ତ, ଶାଖାଗୁଡିକରେ ଶ୍ୱେତ ଚିହ୍ନ ରହିଥାଏ । ପତ୍ର ବେଲପତ୍ର ପରି ତ୍ରିପତ୍ରକ । ପତ୍ରକଗୁଡିକ ଅଣ୍ଡାକୃତି, ପାଞ୍ଚରୁ ପଚିଶ ସେ.ମି. ଲମ୍ବ ଓ ତିନିରୁ ଛଅ ସେ.ମି. ଓସାର, ପତ୍ର ଅଗ ଧିରେ ଧିରେ ଦୀର୍ଘାଗ୍ର, ଶିରା ସାତରୁ ବାଇଶି ଯୋଡ଼ା ରହିଥାଏ । ପତ୍ରବୃନ୍ତ ସାତରୁ ବାର ସେ.ମି. ଲମ୍ବ, ମାର୍ଚ୍ଚ–ଏପ୍ରିଲ ମାସରେ ଶ୍ୱେତ ବା ପୀତାଭ ରଙ୍ଗଯୁକ୍ତ ସୁଗନ୍ଧିତ ପୁଷ୍ପ ମଞ୍ଜରୀ ପ୍ରସ୍ଫୁଟିତ ହୋଇଥାଏ । ମେ–ଅଗଷ୍ଟ ମାସରେ ଲେମ୍ବୁ ସଦୃଶ ଫଳ, ହଳଦିଆ–ଧୂସର ବର୍ଣ୍ଣ ଦେଖାଯାଇ ପାଚିଲେ ଲାଲ ଦେଖାଯାଏ । ସାଧାରଣତଃ ଜାନୁଆରୀରୁ ମାର୍ଚ୍ଚ ମାସ ମଧ୍ୟରେ ଏହି ବୃକ୍ଷ ନିଷ୍ପତ୍ର ରହିଥିବାର ଦେଖାଯାଏ ।

ଉତ୍ପତ୍ତି ସ୍ଥାନ

ଏହି ବୃକ୍ଷ ପ୍ରାକୃତିକ ଭାବରେ ପୁରୀ ଜିଲ୍ଲା, କଟକ ଜିଲ୍ଲାର ନରସିଂହପୁର, ବାଲେଶ୍ୱର ଜିଲ୍ଲାର ଚାନ୍ଦିପୁର ଅଞ୍ଚଳ, ଯାଜପୁର, ଢେଙ୍କାନାଳ, ଖୋର୍ଦ୍ଧା, ନୟାଗଡ, ଚିଲିକା ହ୍ରଦସ୍ଥିତ ବ୍ରେକ୍‌ଫାଷ୍ଟ ଦ୍ୱୀପରେ ଦେଖାଯାଇଥାଏ । ଏହା ସମୁଦ୍ର ପତ୍ତନ ଠାରୁ ୨୦୦ ମିଟର ଯାଏଁ ଦେଖାଯାଇଥାଏ । ପଥପାର୍ଶ୍ୱ ବୃକ୍ଷ ରୋପଣ ପାଇଁ ଏହା ଏକ ଉପଯୋଗୀ ବୃକ୍ଷ ଅଟେ ।

ଔଷଧୀୟ ଗୁଣ ଓ ବ୍ୟବହାର

ଗୁଣ–ଲଘୁ, ରୁକ୍ଷ, ରସ–ତିକ୍ତ, କଷାୟ, ବିପାକ–କଟୁ, ବୀର୍ଯ୍ୟ ଉଷ୍ଣ ।

ଏହାର ଛାଲି ପଥୁରୀ ନାଶକ ତଥା ମୂତ୍ରଳ ଅଟେ । କେନ୍ଦ୍ରୀୟ ଆୟୁର୍ବେଦ ଅନୁସନ୍ଧାନ ପରିଷଦ ଦ୍ୱାରା ବିଜ୍ଞାନ ସମ୍ମତ ଅନୁସନ୍ଧାନରୁ ଜଣାପଡ଼ିଛି ଯେ ବରୁଣ ଛାଲିର କ୍ୱାଥ ନିୟମିତ ଭାବରେ ସେବନ କଲେ ପଥୁରୀ ରୋଗ ପ୍ରଶମିତ ହୋଇଥାଏ । ଏହା ତ୍ରିଦୋଷଶାମକ, ଶୋଥଘ୍ନ, ସ୍ତମ୍ଭକ, କଫନିଃସାରକ, ଜ୍ୱରଘ୍ନ, ମୂତ୍ରକୃଚ୍ଛ୍ରନାଶକ ଅଟେ ।

ବଂଶ ବିସ୍ତାର

ଏହାକୁ ମଞ୍ଜି ଓ ଡାଳ କଲମୀ ଦ୍ୱାରା ବଂଶବିସ୍ତାର କରାଯାଇଥାଏ । ମଂଜିରୁ ପ୍ରାୟ ସାତ ପ୍ରତିଶତ ଯାଏଁ ଗଜା ହୋଇଥାଏ । ଏକରୁ ଦୁଇ ବର୍ଷର ପୁରାତନ ଚାରା ଧାଡ଼ିକୁ ଧାଡ଼ି ପାଞ୍ଚ ମିଟର ଓ ଗଛକୁ ଗଛ ପାଞ୍ଚ ମିଟର ବ୍ୟବଧାନରେ ବର୍ଷା ଋତୁ ଆରମ୍ଭରେ ୭୫ ସେ.ମି. ଲମ୍ବ, ୭୫ ସେ.ମି. ଓସାର ଓ ୭୫ ସେ.ମି. ଗଭୀରର ଗାତରେ ରୋପଣ କରାଯାଇ ଆବଶ୍ୟକ ଯତ୍ନ ନିଆଯାଏ ।

ଚିରନ୍ତନ ଅମଳ

ଏହାର ଛାଲି ଅମଳ ସମ୍ପର୍କରେ ଏ ପର୍ଯ୍ୟନ୍ତ ବିଜ୍ଞାନ ସମ୍ମତ ଗବେଷଣା କରାଯାଇନାହିଁ । କିନ୍ତୁ ନବେ ସେ.ମି.ରୁ ଊର୍ଦ୍ଧ୍ୱ ଗୋଲେଇ ଥିବା ରୋପିତ ବୃକ୍ଷରୁ ଗୋଲେଇର ଏକ ଚତୁର୍ଥାଂଶ ଚଉଡ଼ାରେ କାଣ୍ଡ ଛାଲି ଅମଳ କରାଗଲେ ଦୁଇବର୍ଷ ମଧ୍ୟରେ ଛାଲି ପୂର୍ବାବସ୍ଥାକୁ ଫେରି ଆସିଥାଏ । ଜଙ୍ଗଲରୁ ଏହାର ଛାଲି ଅମଳ କରିବା ନିଷେଧ ଅଟେ । ଛାଲି ଅମଳ ସମ୍ପର୍କରେ ଅଧିକ ଗବେଷଣା ଆବଶ୍ୟକ ।

ବିପଦାବସ୍ଥା ଓ ସଂରକ୍ଷଣର ଉପାୟ

ବିଗତ ୬୦ ବର୍ଷ ମଧ୍ୟରେ ପ୍ରାକୃତିକ ଜଙ୍ଗଲରେ ଏହି ବୃକ୍ଷର ସଂଖ୍ୟା ପ୍ରାୟ ୩୦ ରୁ ୪୯ ପ୍ରତିଶତ ଯାଏ ହ୍ରାସ ପାଇଥିବାରୁ ଆମ ରାଜ୍ୟରେ ଏହି ବୃକ୍ଷଟି ବର୍ତ୍ତମାନ ଶଙ୍କାକୁଳ ଶ୍ରେଣୀ (Vulnerable) ଭୁକ୍ତ ଏକ ଔଷଧୀୟ ବୃକ୍ଷ ଅଟେ । ସର୍ବେକ୍ଷଣ ପରେ ଅଧିକ ସଂଖ୍ୟାରେ ଏହି ବୃକ୍ଷ ଦେଖାଯାଉଥିବା ବନାଞ୍ଚଳ ଚିହ୍ନଟ କରି ଉପଯୁକ୍ତ ସୁରକ୍ଷା ପ୍ରଦାନ କରିବା ସହିତ ନିୟମିତ ବ୍ୟବଧାନରେ ବୃକ୍ଷସଂଖ୍ୟା ବୃଦ୍ଧି ସମ୍ପର୍କରେ ପର୍ଯ୍ୟବେକ୍ଷଣ କରିବା ପ୍ରୟୋଜନ । ବଜାର ଚାହିଦା ମେଣ୍ଟାଇବା ପାଇଁ ଏହାକୁ ବହୁଳ ଭାବରେ ରୋପଣ କରିବା ଆବଶ୍ୟକ । ଏହାକୁ ମଧ୍ୟ ଘରବାଡ଼ି ପଟେ କିମ୍ବା ଖେତ ହୁଡ଼ାରେ ରୋପଣ କରାଯାଇ ପ୍ରାଥମିକ ସ୍ୱାସ୍ଥ୍ୟସେବାରେ ବ୍ୟବହାର କରାଯାଇପାରିବ ।

ବାଇବିଡ଼ଙ୍ଗ

ଏହାକୁ ଓଡ଼ିଆରେ ବାଇବିଡ଼ଙ୍ଗ, ନୁନିନୁନିକା, ନୁନୁନୁନିଆଁ, ପଶ୍ଚିମ ଓଡ଼ିଶାରେ ବାଏବିଡ଼ଙ୍ଗ, ହିନ୍ଦୀରେ ବାଏବିଡ଼ଙ୍ଗ, ସଂସ୍କୃତରେ ବିଡ଼ଙ୍ଗ, ବିଲଙ୍ଗମ, ଉଦ୍ଭିଦ ବିଜ୍ଞାନରେ ଏମ୍ବେଲିଆ ଜେରିଅମ୍ କୋଟାମ୍ (*Embelia tsjeriam- cottam* (Roem. & Schult.) DC.) କୁହାଯାଏ । ଉଦ୍ଭିଦ ବିଜ୍ଞାନରେ ଏହାକୁ ମିର୍ସିନେସି (Myrsinaceae) ପରିବାର ବର୍ଗରେ ବର୍ଣ୍ଣନା କରାଯାଇଛି ।

ସ୍ୱରୂପ

ଏହା ଭାରତରେ ଅନ୍ୟତ୍ର ସମୁଦ୍ର ପତ୍ତନଠାରୁ ସତରଶହ ମିଟର ଉଚ୍ଚତା ଯାଏ ଦେଖାଯାଉଥିଲେ ହେଁ ଓଡ଼ିଶାରେ ପ୍ରାୟ ପାଞ୍ଚଶହ ମିଟର ଉଚ୍ଚତା ଯାଏ ଦେଖାଯାଇଥାଏ । ଏହା ଏକ ବୃହତ୍ ଗୁଳ୍ମ ଅଟେ । ଶାଖା ଗୁଡିକରେ ବିନ୍ଦୁଯୁକ୍ତ ଚିହ୍ନ ରହିଥାଏ । କୋମଳ ଶାଖା ଗୁଡିକ କଳଙ୍କିଯୁକ୍ତ ହୋଇ ଲୋମଶ ରହିଥାଏ । ପତ୍ର ଅଣ୍ଡାକୃତି । ତିନିରୁ ପନ୍ଦର ସେ.ମି. ଲମ୍ବ ଓ ଦୁଇରୁ ସାତ ସେ.ମି. ଚଉଡା, ପତ୍ର ତଳଭାଗ ଲୋମଶ ରହିଥାଏ । ପୁଷ୍ପ ମଞ୍ଜରୀ ସବୁଜଶ୍ୱେତ ବା ସବୁଜ ହଳଦିଆ ରଙ୍ଗଯୁକ୍ତ । ଫଳ ଗୋଲାକାର ଓ କ୍ଷୁଦ୍ର, ପାଚିଲେ ଲୋହିତ ବର୍ଣ୍ଣ ଦେଖାଯାଇଥାଏ । ମଇ ମାସରୁ ଜୁଲାଇ ମାସ ମଧ୍ୟରେ ପୁଷ୍ପ ଓ ଅକ୍ଟୋବରରୁ ଜାନୁଆରୀ ମାସରେ ଫଳ ଦେଖାଯାଏ । ଡ଼ିସେମ୍ବର-ଜାନୁଆରୀ ମାସରେ ଫଳ ଲାଲ ଦେଖାଗଲେ ଅମଳ କରାଯାଇଥାଏ ।

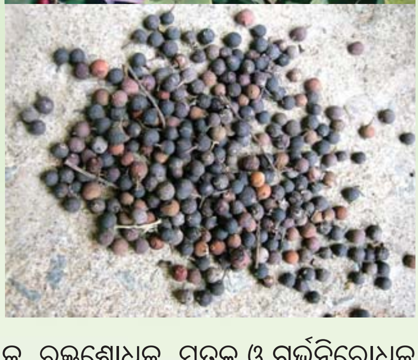

ଉତ୍ପତ୍ତି ସ୍ଥାନ

ଏହା କଳାହାଣ୍ଡି, ବରଗଡ଼, ବଲାଙ୍ଗୀର, କନ୍ଧମାଳ, କୋରାପୁଟ, ଢେଙ୍କାନାଳ, ସୁନ୍ଦରଗଡ଼, ଦେଓଗଡ଼, ନୟାଗଡ଼, ଖୋର୍ଦ୍ଧା, ସମ୍ବଲପୁର ଓ ଗଞ୍ଜାମ ଜିଲ୍ଲାରେ ପ୍ରାକୃତିକ ଭାବରେ ପର୍ଣ୍ଣମୋଚୀ ଜଙ୍ଗଲମାନଙ୍କରେ ୫୦୦ ମିଟର ଉଚ୍ଚତା ଯାଏଁ ପାହାଡ଼ିଆ ତଥା ଗଡ଼ାଣିଆ ଅଞ୍ଚଳରେ ଦେଖାଯାଇଥାଏ । ବିଶୁଦ୍ଧ ବିଡ଼ଙ୍ଗର ଉଦ୍ଭିଦ ବିଜ୍ଞାନ ନାମ ଏମ୍ବେଲିଆ ରାଇବ୍ସ୍ (*Embelia ribes* Burm.f.) ଅଟେ । ଆମ ରାଜ୍ୟରେ ଏହା କନ୍ଧମାଳ ଜିଲ୍ଲା ଓ ଶିମିଳିପାଳ ଜଙ୍ଗଲରେ ଦେଖାଯାଇଥାଏ ।

ଔଷଧୀୟ ଗୁଣ ଓ ବ୍ୟବହାର

ଗୁଣ-ଲଘୁ, ରୁକ୍ଷ, ତୀକ୍ଷ୍ଣ, ରସ-କଟୁ, କଷାୟ, ବିପାକ-କଟୁ, ବୀର୍ଯ୍ୟ-ଉଷ୍ଣ ଅଟେ ।

ବାଇବିଡ଼ଙ୍ଗ କଫ ବାତ ଶାମକ, କୃମିଘ୍ନ, ଜୀର୍ଣ୍ଣକାରକ, ଶ୍ୱାସନାଶକ, ରକ୍ତଶୋଧକ, ମୂତ୍ରଳ ଓ ଗର୍ଭନିରୋଧକ ଅଟେ । ଶାନ୍ତାଳିମାନେ କଣ୍ଠନଳୀ ପ୍ରଦାହରେ ଏହାର ଛାଲି ଓ ପତ୍ରର କ୍ୱାଥ କୁଳି କରିଥାନ୍ତି ।

ବଂଶବିସ୍ତାର

ବାଇବିଡ଼ଙ୍ଗକୁ ମଞ୍ଜି ଓ ଶାଖା କଲମୀ ଦ୍ୱାରା ବଂଶ ବିସ୍ତାର କରାଯାଇଥାଏ । କିନ୍ତୁ ବ୍ୟବସାୟିକ ଭିତ୍ତିରେ ଚାଷ କରିବା ପାଇଁ ମଞ୍ଜି ବ୍ୟବହାର ଶ୍ରେୟସ୍କର । ଏକର ପ୍ରତି ଦୁଇ କିଲୋ ମଞ୍ଜି ଆବଶ୍ୟକ ହୋଇଥାଏ । ବାଇବିଡ଼ଙ୍ଗ ଗଛରୁ ନଭେମ୍ବରରୁ ଜାନୁଆରୀ ମାସ ମଧ୍ୟରେ ମଞ୍ଜି ସଂଗ୍ରହ କରି ମଇ-ଜୁନ୍ ମାସରେ ଏହାକୁ ପାଣିରେ ଚବିଶ ଘଣ୍ଟା ବୁଡ଼ାଇ ତା'ପରେ ବୁଣିଲେ ଗଜା ହେବାର ହାର ବୃଦ୍ଧି ପାଇଥାଏ । ଚାରା ଶଯ୍ୟାରେ କମ୍ପୋଷ୍ଟ ଖତ ମିଶାଇ ମଞ୍ଜିଗୁଡିକ ଧାଡ଼ିରେ ବୁଣାଯାଏ ଓ ପ୍ରତ୍ୟହ ପାଣି ଦିଆଯାଏ । ସାଧାରଣତଃ ପନ୍ଦରରୁ କୋଡ଼ିଏ ଦିନ ପରେ ଗଜା ଆରମ୍ଭ ହୋଇଥାଏ । ଚାରା ଗୁଡିକ ପଇଁଚାଳିଶ ଦିନର ହେଲେ ଚାରା ଶଯ୍ୟାରୁ ପଲିଥିନ ମୁଣାକୁ ଉଠାଇ ଦିଆଯାଏ ଏବଂ ପ୍ରାୟ ଏକ-ଦୁଇ ବର୍ଷ ପରେ ରୋପଣ ଉପଯୋଗୀ ହୋଇଥାଏ ।

ଜମି ପ୍ରସ୍ତୁତି ଓ ରୋପଣ

ବାଇବିଡ଼ଙ୍ଗ ଚାରା ରୋପଣ ପାଇଁ ନିରୂପିତ ଜମିକୁ ତିନି-ଚାରି ଥର ଚାଷ କରି ଶେଷ ଓଡ ଚାଷ ପୂର୍ବରୁ ଏକର ପ୍ରତି ସାତରୁ ଦଶଟନ କମ୍ପୋଷ୍ଟ ଖତ ପ୍ରୟୋଗ କରି ଦୁଇ ମିଟର ବ୍ୟବଧାନରେ ୪୫ ସେ.ମି. ଲମ୍ବ, ୪୫ ସେ.ମି. ଓସାର ଓ ୪୫ ସେ.ମି. ଗଭୀରର ଗାତ ଖୋଳି ପ୍ରତିଗାତରେ ପାଞ୍ଚ କିଲୋ କମ୍ପୋଷ୍ଟ ଖତ ଓ ଅଢେଇଶହ ଗ୍ରାମ୍ ନିମ୍ବ ପିଡ଼ିଆ ପକାଇ ଚାରା ରୋପଣ କରାଯାଏ । ରୋପଣ ପାଇଁ ଏକର ପ୍ରତି ଏକ ହଜାର ଚାରା ଆବଶ୍ୟକ ହୋଇଥାଏ । ବିଡ଼ଙ୍ଗକୁ ବାଡ଼ କଡରେ ମଧ୍ୟ ଦୁଇ ମିଟର ବ୍ୟବଧାନରେ ରୋପଣ କରାଯାଏ । ନଭେମ୍ବର ମାସଠାରୁ ପ୍ରତି ପନ୍ଦର ଦିନ ଅନ୍ତରରେ ଜଳ ସେଚନ କଲେ ଗଛ ଶୀଘ୍ର ବଢିଥାଏ । ବାଇବିଡ଼ଙ୍ଗର ବଂଶ ବିସ୍ତାର ସମ୍ପର୍କରେ ଭୁବନେଶ୍ୱରସ୍ଥିତ ଆଞ୍ଚଳିକ ଉଦ୍ଭିଦ ସଂପଦ କେନ୍ଦ୍ରଠାରେ ଗବେଷଣା ଚାଲିଛି ।

ଚିରନ୍ତନ ଅମଳ

ବାଇବିଡ଼ଙ୍ଗ ରୋପଣର ପଞ୍ଚମ ବର୍ଷଠାରୁ ଫଳ ଅମଳ କରାଯାଏ । ଡିସେମ୍ବର ରୁ ଜାନୁଆରୀ ମାସରେ ପରିପକ୍ୱ ଫଳ ଅମଳ କରାଯାଏ । ପ୍ରତି ବର୍ଷ ଏକର ପ୍ରତି ପ୍ରାୟ ଦୁଇ କ୍ୱିଣ୍ଟାଲ୍‌ରୁ ବୃଦ୍ଧି ପାଇ ପାଞ୍ଚ କ୍ୱିଣ୍ଟାଲ୍ ଯାଏଁ ମଞ୍ଜି ଉତ୍ପାଦନ ହୋଇଥାଏ । ପାଚିଲା ଫଳକୁ ହାତରେ ସଂଗ୍ରହ କରି ଖରାରେ ଶୁଖାଇ ବସ୍ତାରେ ସାଇତି ରଖାଯାଏ । ଥରେ ରୋପଣ କଲେ ପଚିଶ ବର୍ଷ ପର୍ଯ୍ୟନ୍ତ ମଞ୍ଜି ଉତ୍ପାଦନ ହୋଇଥାଏ । ଜଙ୍ଗଲରୁ ଫଳ ସଂଗ୍ରହ କରିବା ସମୟରେ ଗଛରେ କୋଡିଏ ରୁ ତିରିଶି ପ୍ରତିଶତ ଫଳ ଛାଡ଼ିଦେଲେ ବଂଶ ବିସ୍ତାରରେ ସହାୟକ ହୋଇଥାଏ । ଗଛ କାଁ ଭାଁ ଦେଖାଗଲେ ଫଳ ସଂଗ୍ରହ କରିବା ଉଚିତ୍ ନୁହେଁ ।

ବିପଦାବସ୍ଥା ଓ ସଂରକ୍ଷଣର ଉପାୟ

ଆମ ରାଜ୍ୟରେ ଏହାକୁ ଶଙ୍କାକୁଳ ଶ୍ରେଣୀ (Vulnerable)ରେ ଅନ୍ତର୍ଭୁକ୍ତ କରାଯାଇଛି । ସର୍ବେକ୍ଷଣ ପରେ ଅଧିକ ସଂଖ୍ୟାରେ ଏହି ଗୁଳ୍ମ ଦେଖାଯାଉଥିବା ବନାଞ୍ଚଳ ଚିହ୍ନଟ କରି ଉପଯୁକ୍ତ ସୁରକ୍ଷା ପ୍ରଦାନ କରିବା ସହିତ ନିୟମିତ ବ୍ୟବଧାନରେ ଗୁଳ୍ମ ସଂଖ୍ୟା ବୃଦ୍ଧି ସମ୍ପର୍କରେ ପର୍ଯ୍ୟବେକ୍ଷଣ କରିବା ପ୍ରୟୋଜନ । କଳାହାଣ୍ଡି ଜିଲ୍ଲାରେ ଏହି ଗୁଳ୍ମ ଅଧିକ ସଂଖ୍ୟାରେ ଦେଖାଯାଇଥାଏ । ବଜାର ଚାହିଦା ମେଣ୍ଟାଇବା ପାଇଁ ଏହାକୁ ଚାଷ କରାଯାଇପାରିବ । କିନ୍ତୁ ବାଇ ବିଡ଼ଙ୍ଗ ଅପେକ୍ଷା ବିଡ଼ଙ୍ଗ ଚାଷ କଲେ ଚାଷୀମାନେ ଅଧିକ ଲାଭାନ୍ୱିତ ହୋଇପାରିବେ ।

ବିଡ଼ଙ୍ଗ

ଏହାକୁ ଓଡ଼ିଆରେ ବିଡ଼ଙ୍ଗ, ସମ୍ବଲପୁରୀ ଭାଷାରେ ବିଡ଼ଙ୍ଗ୍, ହିନ୍ଦୀରେ ବିଡ଼ଙ୍ଗ, ବାବେରଙ୍ଗ, ଭାବିଡ଼ଙ୍ଗ, ଓ୍ୱାରଙ୍ଗ, ସଂସ୍କୃତରେ ବିଡ଼ଙ୍ଗ, ବିଡ଼ଙ୍ଗକ, ଅମୋଘା, ଅମୋଧ, ଇଂରାଜୀରେ ଏମ୍ବେଲିଆ (Embelia), ଏବଂ ଉଦ୍ଭିଦ ବିଜ୍ଞାନୀମାନେ ଏମ୍ବେଲିଆ ରାଇବ୍‌ସ୍ (*Embelia ribes* Burm. f.) କହନ୍ତି । ଉଦ୍ଭିଦ ବିଜ୍ଞାନରେ ଏହାକୁ ମିର୍ସିନେସି (Myrsinaceae) ପରିବାର ବର୍ଗରେ ବର୍ଣ୍ଣନା କରାଯାଇଛି ।

ସ୍ୱରୂପ

ଏହା ଏକ ବହୁ ବର୍ଷାୟୁ ଔଷଧୀୟ ଆରୋହୀ ଲତା ଜାତୀୟ ଗୁଳ୍ମ ଅଟେ । ଶାଖା ଗୁଡିକ ଲମ୍ବ । ଛାଲି ଗ୍ରନ୍ଥି ଚିହ୍ନଯୁକ୍ତ ରହିଥାଏ । ପତ୍ର ଅଖଣ୍ଡ ଏବଂ ପାଞ୍ଚରୁ ଦଶ ସେ.ମି. ଲମ୍ବ ଓ ୧.୮ରୁ ସାଢେ ତିନି ସେ.ମି. ଚଉଡା ରହିଥାଏ । ପତ୍ର ଚିକ୍କଣ କିନ୍ତୁ ତଳଭାଗ ଗ୍ରନ୍ଥିଚିହ୍ନଯୁକ୍ତ ରହିଥାଏ । ଶ୍ୱେତ କିମ୍ବା ସବୁଜ-ଶ୍ୱେତ ରଙ୍ଗଯୁକ୍ତ ପୁଷ୍ପ ମଞ୍ଜରୀ ଅସୀମ ଭାବରେ ସ୍ତବକରେ ରହିଥାଆନ୍ତି । ଫଳ ଗୋଲ ମରିଚ ସଦୃଶ ଗୋଲାକାର, କଳାରଙ୍ଗଯୁକ୍ତ, ଚିକ୍କଣ, ପେଣ୍ଡାହୋଇ ଦେଖାଯାଏ । ମାର୍ଚ୍ଚ-ଏପ୍ରିଲରେ ପୁଷ୍ପ ପ୍ରସ୍ଫୁଟିତ ହୁଏ ଏବଂ ଜୁଲାଇ - ଅଗଷ୍ଟରେ ଫଳ ପରିପକ୍ୱ ହୋଇଥାଏ ।

ଉତ୍ପତ୍ତି ସ୍ଥାନ

ଏହା ଶିମିଳିପାଳ ଜଙ୍ଗଲ ଓ କନ୍ଧମାଳ ଜିଲ୍ଲାରେ ପ୍ରାକୃତିକ ଭାବରେ ଦେଖାଯାଏ । ଏହା ଭାରତର ଜଙ୍ଗଲମାନଙ୍କରେ ସତରଶହ ମିଟର ଉଚ୍ଚତା ଯାଏଁ ଦେଖାଯାଉଥିଲେ ହେଁ ଆମ ରାଜ୍ୟରେ ଦୁଇ ଶହରୁ ଆଠ ଶହ ମିଟର ଉଚ୍ଚତା ଯାଏଁ ଦେଖାଯାଇଥାଏ ।

ଆମ ରାଜ୍ୟରେ ବାଇବିଡ଼ଙ୍ଗ ବା ଏମ୍ବେଲିଆ ଜେରିଅମ୍ କୋଟାମ୍ (*Embelia tsjeriam cottam* (Roem. & Schult.) DC.) ନାମକ ଆଉ ଏକ ଗୁଳ୍ମ ପ୍ରାକୃତିକ ଭାବରେ ଦେଖାଯାଇଥାଏ । ବାଇ ବିଡ଼ଙ୍ଗ ଫଳ ବିଡଙ୍ଗ ଫଳ ପରି ଦେଖାଯାଉଥିବାରୁ ଏବଂ କୃମି ନାଶକ ଗୁଣ ଥିବାରୁ ବଜାରରେ ବିଡ଼ଙ୍ଗ ନାମରେ ହିଁ ବିକ୍ରୟ ହୋଇଥାଏ । କିନ୍ତୁ ଏଥିରେ ଏମ୍ବେଲିନ୍ ନାମକ ସକ୍ରିୟ ରାସାୟନିକ ତତ୍ତ୍ୱ ଶତକଡା ୧.୬ ଭାଗ ଯାଏ ରହୁଥିବା ସ୍ଥଳରେ ବିଡ଼ଙ୍ଗରେ ଅଢେଇ ରୁ ୩.୧ ପ୍ରତିଶତ ଯାଏ ଏମ୍ବେଲିନ୍ ରହିଥାଏ ।

ଔଷଧୀୟ ଗୁଣ ଓ ବ୍ୟବହାର

ଗୁଣ - ଲଘୁ, ରୁକ୍ଷ, ତୀକ୍ଷ୍ଣ, ରସ - କଟୁ, କଷାୟ, ବିପାକ - କଟୁ, ବୀର୍ଯ୍ୟ - ଉଷ୍ଣ ।

ବିଡ଼ଙ୍ଗ କଫବାତଶାମକ, କୃମିଘ୍ନ, କୁଷ୍ଠଘ୍ନ, ଆମଦୋଷନାଶକ, ଦୀପକ, ପାଚକ ଅଟେ । ବିଡ଼ଙ୍ଗରୁ ବିଡ଼ଙ୍ଗାଦି ଚୂର୍ଣ୍ଣ, ବିଡ଼ଙ୍ଗ ଲୌହ ଓ ବିଡ଼ଙ୍ଗ ତୈଳ ଇତ୍ୟାଦି ଔଷଧ ପ୍ରସ୍ତୁତ କରାଯାଇଥାଏ ।

ବଂଶବିସ୍ତାର

ବିଡ଼ଙ୍ଗକୁ ମଞ୍ଜି ଓ ଶାଖା କଲମୀ ଦ୍ୱାରା ବଂଶ ବିସ୍ତାର କରାଯାଇଥାଏ । କିନ୍ତୁ ବ୍ୟବସାୟିକ ଭିତ୍ତିରେ ଚାଷ କରିବା ପାଇଁ ମଞ୍ଜି ବ୍ୟବହାର କରିବା ଶ୍ରେୟସ୍କର । ଏକର ପ୍ରତି ଦୁଇ କିଲୋ ମଞ୍ଜି ଆବଶ୍ୟକ ହୋଇଥାଏ । ତିନୋଟି ଗଣ୍ଠି ଥିବା ଡ଼ାଳରୁ ଡ଼ାଳ କଲମୀ କରାଯାଏ ।

ବିଡ଼ଙ୍ଗ ଗଛରୁ ଜୁଲାଇ-ଅଗଷ୍ଟ ମାସରେ ଫଳ ସଂଗ୍ରହ କରି ଏହାକୁ ପାଣିରେ ଚବିଶ ଘଣ୍ଟା ବୁଡାଇ ତା'ପରେ ବୁଣିଲେ ଗଜା ହାର ବୃଦ୍ଧି ପାଇଥାଏ । ଚାରା ଶଯ୍ୟାରେ କମ୍ପୋଷ୍ଟ ଖତ ମିଶାଇ ମଞ୍ଜିଗୁଡ଼ିକ ଧାଡ଼ିରେ ବୁଣାଯାଏ ଓ ପ୍ରତ୍ୟହ ପାଣି ଦିଆଯାଏ । ସାଧାରଣତଃ ପନ୍ଦରରୁ କୋଡ଼ିଏ ଦିନ ପରେ ଗଜା ଆରମ୍ଭ ହୋଇଥାଏ । ଚାରା ଗୁଡିକ ପଇଁଚାଳିଶ ଦିନର ହେଲେ ଚାରା ଶଯ୍ୟାରୁ ପଲିଥିନ ମୁଣାକୁ ଉଠାଇ ଦିଆଯାଏ ଏବଂ ପ୍ରାୟ ଏକ-ଦୁଇ ବର୍ଷ ପରେ ରୋପଣ ଉପଯୋଗୀ ହୋଇଥାଏ ।

ଜମି ପ୍ରସ୍ତୁତି ଓ ରୋପଣ

ବିଡ଼ଙ୍ଗ ଚାରା ରୋପଣ ପାଇଁ ନିରୂପିତ ଜମିକୁ ତିନି-ଚାରି ଥର ଚାଷ କରି ଶେଷ ଓଡ଼ ଚାଷ ପୂର୍ବରୁ ଏକର ପ୍ରତି ସାତରୁ ଦଶ ଟନ କମ୍ପୋଷ୍ଟ ଖତ ପ୍ରୟୋଗ କରି ଦୁଇ ମିଟର ବ୍ୟବଧାନରେ ୪୫ ସେ.ମି. ଲମ୍ୱ, ୪୫ ସେ.ମି. ଓସାର ଓ ୪୫ ସେ.ମି. ଗଭୀରର ଗାତ ଖୋଳି ପ୍ରତିଗାତରେ ପାଞ୍ଚ କିଲୋ କମ୍ପୋଷ୍ଟ ଖତ ଓ ଅଢେଇଶହ ଗ୍ରାମ୍ ନିମ୍ବ ପିଡ଼ିଆ ପକାଇ ଚାରା ରୋପଣ କରାଯାଏ । ରୋପଣ ପାଇଁ ଏକର ପ୍ରତି ଏକ ହଜାର ଚାରା ଆବଶ୍ୟକ ହୋଇଥାଏ । ବିଡ଼ଙ୍ଗକୁ ବାଡ଼ କଡରେ ମଧ ଦୁଇ ମିଟର ବ୍ୟବଧାନରେ ରୋପଣ କରାଯାଏ । ଆବଶ୍ୟକତାନୁସାରେ ଘାସ ବଛାବଛି ଓ କୋଡ଼ାଖୋସା କରାଯାଏ ।

ଚିରନ୍ତନ ଅମଳ

ବିଡ଼ଙ୍ଗ ରୋପଣର ପଞ୍ଚମ ବର୍ଷଠାରୁ ଫଳ ଅମଳ କରାଯାଏ । ଜୁଲାଇ-ଅଗଷ୍ଟ ମାସରେ ପରିପକ୍ୱ ଫଳ ଅମଳ କରାଯାଏ । ପ୍ରତି ବର୍ଷ ଏକର ପ୍ରତି ପ୍ରାୟ ଦୁଇ କ୍ୱିଣ୍ଟାଲ୍‌ରୁ ବୃଦ୍ଧି ପାଇ ପାଞ୍ଚ କ୍ୱିଣ୍ଟାଲ୍ ଯାଏଁ ଫଳ ଉତ୍ପାଦନ ହୋଇଥାଏ । ପାଚିଲା ଫଳକୁ ହାତରେ ସଂଗ୍ରହ କରି ଖରାରେ ଶୁଖାଇ ବସ୍ତାରେ ସାଇତି ରଖାଯାଏ । ଥରେ ରୋପଣ କଲେ ପଚିଶ ବର୍ଷ ପର୍ଯ୍ୟନ୍ତ ଫଳ ଉତ୍ପାଦନ ହୋଇଥାଏ । ଜଙ୍ଗଲରୁ ବା ରୋପିତ ବନରୁ ଫଳ ସଂଗ୍ରହ କରିବା ସମୟରେ ଗଛରେ କୋଡିଏରୁ ତିରିଶି ପ୍ରତିଶତ ଫଳ ଛାଡ଼ିଦେଲେ ବଂଶ ବିସ୍ତାରରେ ସହାୟକ ହୋଇଥାଏ । ଗଛ କାଁ ଭାଁ ଦେଖାଗଲେ ଫଳ ସଂଗ୍ରହ କରିବା ଉଚିତ୍ ନୁହେଁ ।

ବିପଦାବସ୍ଥା ଓ ସଂରକ୍ଷଣର ଉପାୟ

ଆମ ରାଜ୍ୟରେ ବିଡ଼ଙ୍ଗକୁ ଶଙ୍କାକୁଳ ଶ୍ରେଣୀରେ ଅନ୍ତର୍ଭୁକ୍ତ କରାଯାଇଛି । ଶିମିଳିପାଳ ଜଙ୍ଗଲରେ ପ୍ରାକୃତିକ ଭାବରେ ବିଡ଼ଙ୍ଗ ଦେଖାଯାଉଥିବା ବନାଞ୍ଚଳ ଚିହ୍ନଟ କରି ଉପଯୁକ୍ତ ସୁରକ୍ଷା ପ୍ରଦାନ କରିବା ସହିତ ଗଛ ସଂଖ୍ୟା ବୃଦ୍ଧି ସମ୍ପର୍କରେ ନିୟମିତ ବ୍ୟବଧାନରେ ପର୍ଯ୍ୟବେକ୍ଷଣ କରିବା ପ୍ରୟୋଜନ । ବଜାର ଚାହିଦା ମେଣ୍ଟାଇବା ପାଇଁ ଏହାକୁ ଚାଷ କରିବା ଆବଶ୍ୟକ । ଜାତୀୟ ଔଷଧୀୟ ବୃକ୍ଷ ମିଶନ ଏହି ଚାଷ ପାଇଁ ଚାଷ ଖର୍ଚ୍ଚର କୋଡ଼ିଏ ପ୍ରତିଶତ ଆର୍ଥିକ ସହାୟତା ପ୍ରଦାନ କରିଥାନ୍ତି ।

ଭର୍ଦା

ଏହାକୁ ଓଡ଼ିଆରେ ଭର୍ଦା, କନ୍ଧ ଭାଷାରେ ଆମ୍ବ ହିଙ୍ଗାରୋ, ହିନ୍ଦୀରେ ପିଲାଜରି, ମାମିରି ଓ ଉଦ୍ଭିଦ ବିଜ୍ଞାନରେ ଥାଲିକ୍ଟ୍ରମ୍ ଫୋଲିଓଲୋଜମ୍ (*Thalictrum foliolosum* DC.) କୁହାଯାଏ । ଏହାକୁ ଉଦ୍ଭିଦ ବିଜ୍ଞାନରେ ରନନ୍‌କୁଲେସି (Ranunculaceae) ପରିବାର ବର୍ଗରେ ବର୍ଣ୍ଣନା କରାଯାଇଛି । ବଜାରରେ ଏହାର ଚେରକୁ ମମିରା ଚେର ଓ ତ୍ରାୟମାଣ ନାମରେ ଅପମିଶ୍ରଣ କରାଯାଇଥାଏ ।

ସ୍ୱରୂପ

ଏହା ୦.୪ ମି.ରୁ ୧ ମିଟର ବିଶିଷ୍ଟ କନ୍ଦଯୁକ୍ତ ବହୁ ବର୍ଷାୟୁ ତୃଣ ଜାତୀୟ ବନୌଷଧି ଅଟେ । ପତ୍ର ପକ୍ଷଳ ଓ ଯୌଗିକ । ପତ୍ରକ ଅଣ୍ଡାକୃତି, ଆୟତାକାର, ମଳିନ ଓ ଦନ୍ତୁରିତ । ଜୁଲାଇ-ଅଗଷ୍ଟ ମାସରେ ଶ୍ୱେତ ବା ସବୁଜ ପୁଷ୍ପ ମଞ୍ଜରୀ ବହୁ ଶାଖାୟିତ ସ୍ତବକରେ ପ୍ରସ୍ଫୁଟିତ ହୋଇଥାଏ । ସେପ୍ଟେମ୍ବର-ଅକ୍ଟୋବର ମାସରେ ୮ଟି ଶିରାଯୁକ୍ତ ଓ ପ୍ରାୟ ୩ ମି.ମି ଲମ୍ବର ଫଳ ଦେଖାଯାଏ ।

ଉତ୍ପତ୍ତି ସ୍ଥାନ

ଏହା ଗଜପତି ଜିଲ୍ଲାର ମହେନ୍ଦ୍ରଗିରି, ମୟୂରଭଞ୍ଜ ଜିଲ୍ଲାର ଶିମିଳିପାଳ, ଅନୁଗୁଳ ଜିଲ୍ଲାର ମାଲ୍ୟଗିରି, ସୁନ୍ଦରଗଡ଼ ଜିଲ୍ଲାର ବଣାଇ, କୋରାପୁଟ ଜିଲ୍ଲାର ଦାମନଯୋଡ଼ି, ଢ଼େଙ୍କାନାଳ ଜିଲ୍ଲାର କପିଳାସ, ବରଗଡ଼ ଜିଲ୍ଲାର ଗନ୍ଧମାର୍ଦ୍ଦନ, କେନ୍ଦୁଝର ଓ କଳାହାଣ୍ଡି ଜିଲ୍ଲାର ଜଙ୍ଗଲ ମାନଙ୍କରେ ଦେଖାଯାଇଥାଏ । ଏହା ସାଧାରଣତଃ ସମୁଦ୍ର ପତ୍ତନଠାରୁ ୬୦୦ ମିଟର ଉଚ୍ଚତା ଯାଏ ଦେଖାଯାଇଥାଏ ।

ଔଷଧୀୟ ଗୁଣ ଓ ବ୍ୟବହାର

ଏହାର ଚେର ଚକ୍ଷୁରୋଗ ନାଶକ, ମୂତ୍ରଳ, ବିରେଚକ, ଅର୍ଶଘ୍ନ, ଅଗ୍ନିମାନ୍ଦ୍ୟ ନାଶକ ଓ ରସାୟନ ଅଟେ । ଏହାକୁ ଏକ ପ୍ରକାର ହଳଦୀର ମାନ୍ୟତା ଦିଆଯାଏ । ଏହାର ଚେର ଦନ୍ତବ୍ୟଥାନାଶକ ଓ ଅତିସାରନାଶକ ଅଟେ । ଜ୍ୱର କିମ୍ବା ଅନ୍ୟ କୌଣସି ରୋଗବଶତଃ ଶାରୀରିକ ଦୁର୍ବଳତା ରହିଥିଲେ ଏହାର ଚେରକୁ ରସାୟନ ଭାବରେ ବ୍ୟବହାର କରାଯାଇଥାଏ । ଏହାର ଚେରକୁ ଆଖିରେ ଲଗାଇବା ପାଇଁ ଅଞ୍ଜନ ପ୍ରସ୍ତୁତି ନିମନ୍ତେ ବ୍ୟବହାର କରାଯାଏ । ଏହାଦ୍ୱାରା ଦୃଷ୍ଟିଶକ୍ତି ବୃଦ୍ଧି ପାଇଥାଏ । ପଞ୍ଜାବରେ ଏହାର ଚେରକୁ ବିରେଚକ ଓ ମୂତ୍ରଳ ଦ୍ରବ୍ୟ ଭାବରେ ବ୍ୟବହାର କରାଯାଇଥାଏ । ଶରୀରରେ ଚର୍ମ ବିବର୍ଣ୍ଣ ଦେଖାଗଲେ ଏହାର ଚେର କଳ୍କକୁ ପ୍ରଲେପ ଦିଆଯାଏ ।

ବଂଶବିସ୍ତାର

ଏହାର ବଂଶବିସ୍ତାର ସଂପର୍କରେ ବର୍ତ୍ତମାନ ସୁଦ୍ଧା କୌଣସି ନିର୍ଭରଯୋଗ୍ୟ ତଥ୍ୟ ପ୍ରକାଶିତ ହୋଇଥିବାର ଦୃଷ୍ଟି ଗୋଚର ହୋଇନାହିଁ । କିନ୍ତୁ ମଞ୍ଜିରୁ ଏହାକୁ ବଂଶ ବିସ୍ତାର କରାଯାଇଥାଏ ।

ଚିରନ୍ତନ ଅମଳ

ମଞ୍ଜି ପଡ଼ିବା ପରେ ହିଁ ଏହାର ଚେର ଅମଳ କରିବା ପ୍ରୟୋଜନ । ଚେର ସଂଗ୍ରହ ସମୟରେ ଜଙ୍ଗଲରେ ପ୍ରାୟ ୫୦ ପ୍ରତିଶତ ଗଛ ଛାଡ଼ିଦେଲେ ବଂଶବିସ୍ତାରରେ ସହାୟକ ହୋଇଥାଏ । ଯେଉଁ ଗଛର ଚେର ଅମଳ କରାଯାଏ, ସେହି ଗଛର କିଛି ଚେର ଅଂଶ ଛାଡ଼ିଦେଲେ ପୁନରାୟ ଗଛ ବଢ଼ିଥାଏ । ଚେର ଅମଳ ପରେ ପରେ ଚେରକୁ ଭଲ ଭାବରେ ଧୋଇ ଶୁଖାଇବାକୁ ପଡ଼ିଥାଏ ।

ବିପଦାବସ୍ଥା ଓ ସଂରକ୍ଷଣର ଉପାୟ

ବିଗତ ୧୦ ବର୍ଷ ପୂର୍ବରୁ ଏହି ଉଦ୍ଭିଦ ଆମ ରାଜ୍ୟରେ ପ୍ରାୟ ୨୦,୦୦୦ ବର୍ଗ କି.ମି. ବନାଞ୍ଚଳରେ ଦେଖାଯାଉଥିବା ସ୍ଥଳେ ବର୍ତ୍ତମାନ ଏହା ପ୍ରାୟ ୨୦୦୦ ବର୍ଗ କି.ମି. ବନାଞ୍ଚଳରେ ସୀମିତ ରହିଛି ଏବଂ ଏହି ସମୟ ମଧ୍ୟରେ ଏହି ଉଦ୍ଭିଦର ସଂଖ୍ୟା ପ୍ରାୟ ୩୦ ରୁ ୪୯ ପ୍ରତିଶତ ଯାଏ ହ୍ରାସ ପାଇଥିବା ଯୋଗୁଁ ଏହାକୁ ଶଙ୍କାକୁଳ ଶ୍ରେଣୀରେ ଅନ୍ତର୍ଭୁକ୍ତ କରାଯାଇଛି । ଏହାର ବଂଶବିସ୍ତାର ସମ୍ପର୍କରେ ଗବେଷଣା କରିବା ଆବଶ୍ୟକ । ସର୍ବେକ୍ଷଣ ଦ୍ୱାରା ଅଧିକ ସଂଖ୍ୟାରେ ଏହି ଗଛ ଦେଖାଯାଉଥିବା ବନାଞ୍ଚଳ ଚିହ୍ନଟ କରି ଉପଯୁକ୍ତ ସୁରକ୍ଷା ପ୍ରଦାନ କରିବା ସହିତ ଗଛସଂଖ୍ୟା ବୃଦ୍ଧି ସମ୍ପର୍କରେ ନିୟମିତ ବ୍ୟବଧାନରେ ପର୍ଯ୍ୟବେକ୍ଷଣ କରିବା ପ୍ରୟୋଜନ । ଚେରର ଚିରନ୍ତନ ଅମଳ ପଦ୍ଧତି ସମ୍ପର୍କରେ ମଧ୍ୟ ଗବେଷଣା କରାଯିବା ଦରକାର ।

ଭୂଇଁ କଖାରୁ

ଏହାକୁ ଓଡ଼ିଆରେ ଭୂଇଁ କଖାରୁ, ଭୂଇଁ କୁମୁଡ଼ା, ପାତାଳ କୁମଡ଼ା, ମର୍ଦମାଳ, ହାଣ୍ଡିଫୁଟା, ପଶ୍ଚିମ ଓଡ଼ିଶାରେ ଭୂଇଁ କଖାରୁ, ପାତାଳ କୁମଡ଼ା, ହିନ୍ଦୀରେ ବିଦାରୀକନ୍ଦ, ପାତାଳ କୁମରା, ସଂସ୍କୃତରେ ବିଦାରୀକନ୍ଦ, ବିଦାରିକ, କନ୍ଦପଳାଶ, ଇଂରାଜୀରେ ଇଣ୍ଡିଅନ କୁଟଜୁ (Indian Kutzu) ଓ ଉଦ୍ଭିଦ ବିଜ୍ଞାନରେ ପ୍ୟୁରାରିଆ ଟ୍ୟୁବରୋଜା (*Pueraria tuberosa* (Willd.) DC.) କୁହାଯାଏ । ଏହାକୁ ଉଦ୍ଭିଦ ବିଜ୍ଞାନରେ ଫାବେସି (Fabaceae) ପରିବାର ବର୍ଗରେ ଓ ଭାବ ପ୍ରକାଶ ନିଘଣ୍ଟୁରେ ଗୁଡୁଚ୍ୟାଦି ବର୍ଗରେ ବର୍ଣ୍ଣନା କରାଯାଇଛି ।

ସ୍ୱରୂପ

ଏହା ଏକ ପର୍ଣ୍ଣମୋଚୀ କାଠୁଆ ଲତା ଅଟେ । ପ୍ରଶାଖାଗୁଡ଼ିକ ସାଧାରଣତଃ ଲୋମଶ । ପତ୍ର ତ୍ରିପତ୍ରକ, ପତ୍ରବୃନ୍ତ ୯ ରୁ ୧୮ ସେ.ମି ଲମ୍ବ । ପତ୍ରକ ଗୁଡ଼ିକ ଅଣ୍ଡାକୃତି, ୧୫ ରୁ ୩୦ ସେ.ମି ଲମ୍ବ, ଉପରିଭାଗ ଚିକ୍କଣ କିନ୍ତୁ ତଳଭାଗ ଲୋମଶ । ପୁଷ୍ପ ବାଇଗଣି ରଙ୍ଗ ଯୁକ୍ତ । ଶିମ୍ବ ଜାତୀୟ ଫଳ, ଲୋମଶ, ୫ ରୁ ୭.୫ ସେ.ମି ଲମ୍ବ ଓ ପ୍ରତ୍ୟେକ ଫଳରେ ୩ ରୁ ୬ ଟି ଲେଖାଏଁ ମଞ୍ଜି ରହିଥାଏ । ମଞ୍ଜିଗୁଡ଼ିକ ଲୋହିତ-ଧୂସର ରଙ୍ଗଯୁକ୍ତ ଲୋମରେ ଆବୃତ୍ତ ରହିଥାଏ । ଏହାର ବୃହତ୍ କନ୍ଦ ଅନେକ ସ୍ଥାନରେ ପ୍ରାୟ ଗୋଲ ଦେଖାଯାଇଥାଏ । ଫେବୃଆରୀରୁ ଏପ୍ରିଲ ମାସରେ ପୁଷ୍ପ ପ୍ରସ୍ଫୁଟିତ ହୋଇଥାଏ ଓ ମେ-ଜୁନରେ ଫଳ ଦେଖାଯାଏ ।

ଉତ୍ପତ୍ତି ସ୍ଥାନ

ଏହା ମୟୂରଭଞ୍ଜ ଜିଲ୍ଲାର ଶିମିଳିପାଳ, ଅନୁଗୁଳର ସାତକୋଶିଆ, କୋରାପୁଟର ମାଳିପୁଟ, ନୟାଗଡ଼ର ଦଶପଲ୍ଲା, ଢେଙ୍କାନାଳ, ବରଗଡ଼, ବଲାଙ୍ଗୀର, କଳାହାଣ୍ଡି, କନ୍ଧମାଳ, ସମ୍ବଲପୁର, ନବରଙ୍ଗପୁର, କେନ୍ଦୁଝର, ଗଞ୍ଜାମ, ଖୋର୍ଦ୍ଧା ଇତ୍ୟାଦି ଜିଲ୍ଲାର ଜଙ୍ଗଲମାନଙ୍କରେ ସମୁଦ୍ର ପତ୍ତନଠାରୁ ନଅଶହ ମିଟର ଉଚ୍ଚତା ଯାଏ ପ୍ରାକୃତିକ ଭାବରେ ଦେଖାଯାଏ ।

ଔଷଧୀୟ ଗୁଣ ଓ ବ୍ୟବହାର

ଗୁଣ - ଗୁରୁ, ସ୍ନିଗ୍ଧ, ରସ-ମଧୁର, ବିପାକ-ମଧୁର, ବୀର୍ଯ୍ୟ-ଶୀତ ।

ଏହାର କନ୍ଦ ଯୌନଶକ୍ତି ବର୍ଦ୍ଧକ, ମୃଦୁ ବିରେଚକ, ମୂତ୍ରଳ, ହୃଦ୍ୟ, ସନ୍ଧିବାତ ନାଶକ, କୁଷ୍ଠଘ୍ନ, ଯକ୍ଷ୍ମା ନାଶକ ଓ ଶାରୀରିକ ଦୁର୍ବଳତା ନାଶକ ଅଟେ ।

ବଂଶ ବିସ୍ତାର

ଏହାକୁ ମଞ୍ଜି, ବାୟୁ କଲମୀ ଓ ଡାଳ କଲମୀରୁ ବଂଶ ବିସ୍ତାର କରାଯାଇଥାଏ । ଜୁନ ମାସରେ ପରିପକ୍ୱ ଫଳ ସଂଗ୍ରହ କରି ମଞ୍ଜିକୁ ପୋତିବା ପୂର୍ବରୁ ୨୪ ଘଣ୍ଟା ପାଣିରେ ବତୁରାଇ ଚାରାଶଯ୍ୟାରେ ଅଥବା ପଲିଥିନ ମୁଣାରେ ପୋତାଯାଏ । ଗଛ ବଢୁଥିବା ସମୟରେ ବାୟୁ କଲମୀ କରାଗଲେ ଶୀଘ୍ର ଚେର ଦେଇଥାଏ । ସାଧାରଣତଃ ବର୍ଷା ଋତୁ ଆରମ୍ଭରେ ଦେଢ଼ରୁ ଦୁଇ ମିଟର ବ୍ୟବଧାନରେ ଚାରା ରୋପଣ କରାଯାଏ । ଏହା ଏକ ଲତା ହୋଇଥିବାରୁ ରଞ୍ଜା ଦେଲେ ଭଲ ଭାବରେ ବଢ଼ିଥାଏ । ଏହି ଲତା ଶୀଘ୍ର ଶୀଘ୍ର ବଢୁଥିବାରୁ ନିୟମିତ ବ୍ୟବଧାନରେ କାଣ୍ଡ ଛାଣ୍ଟ କରିବାକୁ ପଡ଼ିଥାଏ ।

ଚିରନ୍ତନ ଅମଳ

ମଞ୍ଜି ପଡ଼ିବା ପରେ ହିଁ ସାଧାରଣତଃ କନ୍ଦ ଅମଳ କରାଯାଏ । କନ୍ଦ ସଂଗ୍ରହ ସମୟରେ ଗଛରେ ଗୋଟିଏ ବା ଦୁଇଟି କନ୍ଦ ଭୂମିରେ ଛାଡ଼ି ଦେଲେ ସେଥିରୁ ପୁନରାୟ ଗଛ ବାହାରିଥାଏ । କନ୍ଦ ସଂଗ୍ରହ ପରେ ପରେ କନ୍ଦକୁ ଭଲ ଭାବରେ ପାଣିରେ ଧୋଇ ଛୋଟ ଛୋଟ ଖଣ୍ଡ କରି କାଟି ଖରାରେ ଶୁଖାଇ ଶୁଷ୍କ ହେବା ପରେ ସାଇତି ରଖାଯାଏ । କନ୍ଦକୁ ନ କାଟି ମଧ୍ୟ ବଜାର ଚାହିଦା ଦେଖି ବିକ୍ରୟ କରାଯାଇପାରେ ।

ବିପଦାବସ୍ଥା ଓ ସଂରକ୍ଷଣର ଉପାୟ

ସଂଗ୍ରହ ପାଇଁ କୋହଳ ନୀତି ଗ୍ରହଣ କରାଯାଇଥିବା ୬୯ଟି ଅଣକାଷ୍ଠ ବନଜାତ ଦ୍ରବ୍ୟ ମଧ୍ୟରେ ଏହାକୁ ଅନ୍ତର୍ଭୁକ୍ତ କରାଯାଇ ନାହିଁ । ଏଣୁ ପ୍ରାକୃତିକ ଜଙ୍ଗଲରୁ ଏହାକୁ ସଂଗ୍ରହ କରିବା ନିଷେଧ ଅଟେ । ବଜାର ଚାହିଦା ମେଣ୍ଟାଇବା ପାଇଁ ଏହାକୁ ଚାଷ କରିବା ପ୍ରୟୋଜନ । ଭୂଇଁ କଖାରୁ କନ୍ଦର ଯୌନଶକ୍ତି ବର୍ଦ୍ଧକ ଗୁଣ ଯୋଗୁଁ ବଜାର ଚାହିଦା ବୃଦ୍ଧି ପାଉଥିବାରୁ ଏହାକୁ ଧ୍ୱଂସାତ୍ମକ ପଦ୍ଧତିରେ ଅମଳ କରାଯାଉଛି । ଫଳରେ ଆମ ରାଜ୍ୟରେ ଏହାକୁ ଶଙ୍କାକୁଳ ଶ୍ରେଣୀରେ ଚିହ୍ନଟ କରାଯାଇଛି । ସର୍ବେକ୍ଷଣ ଦ୍ୱାରା ଅଧିକ ସଂଖ୍ୟାରେ ଏହି ଲତାଥିବା ବନାଞ୍ଚଳ ଚିହ୍ନଟ କରି ଉପଯୁକ୍ତ ସୁରକ୍ଷା ପ୍ରଦାନ କରିବା ସହିତ ଲତାସଂଖ୍ୟା ବୃଦ୍ଧି ସମ୍ପର୍କରେ ନିୟମିତ ବ୍ୟବଧାନରେ ପର୍ଯ୍ୟବେକ୍ଷଣ କରିବା ପ୍ରୟୋଜନ । ଏହି କନ୍ଦର ଚିରନ୍ତନ ଅମଳ ପଦ୍ଧତି ସମ୍ପର୍କରେ ମଧ୍ୟ ଗବେଷଣା ଆବଶ୍ୟକ ।

ମଖା

ଏହାକୁ ଓଡ଼ିଆରେ ମଖା, ଏକଶିରା, ଜୋଣ୍ଟିଆ, ଘୋଣ୍ଟି, ନେମିବୁର, ପଶ୍ଚିମ ଓଡ଼ିଶାରେ ମଖା, ସଂସ୍କୃତରେ ମୁଷ୍କକ, ହିନ୍ଦୀରେ ମୋକା, ଇଂରାଜୀରେ ୱିଭର୍ସ୍ ବିମ୍ ଟ୍ରି (Weaver's Beam Tree) ଏବଂ ଉଦ୍ଭିଦ ବିଜ୍ଞାନରେ ସ୍କ୍ରେବେରା ସ୍ୱେଟେନଇଡ଼ସ୍ (*Schrebera swietenioides* Roxb.) କୁହାଯାଏ । ଏହାକୁ ଉଦ୍ଭିଦ ବିଜ୍ଞାନୀମାନେ ଓଲିଏସି (Oleaceae) ପରିବାର ବର୍ଗରେ ଅନ୍ତର୍ଭୁକ୍ତ କରିଛନ୍ତି ।

ସ୍ୱରୂପ

ଏହା ଏକ ମଧ୍ୟମ ଉଚ୍ଚତା ବିଶିଷ୍ଟ ଏକ ପର୍ଣ୍ଣମୋଚୀ ବୃକ୍ଷ ଅଟେ । ପତ୍ର ଯୌଗିକ, ୨୨-୩୦ ସେ.ମି. ଲମ୍ବ, ପତ୍ରକ ଅଣ୍ଡାକୃତି ୫ ରୁ ୧୭.୫ ସେ.ମି. ଲମ୍ବ ଓ ୨.୫ ରୁ ୭ ସେ.ମି. ଓସାର ରହିଥାଏ । ମେ-ଜୁନ ମାସରେ ନୂତନ ପତ୍ର ସହିତ ଶ୍ୱେତାଭ ପୁଷ୍ପ ପ୍ରସ୍ଫୁଟିତ ହୋଇଥାଏ । ଅକ୍ଟୋବରରୁ ମାର୍ଚ୍ଚ ମାସରେ ଫଳ ଦେଖାଯାଏ । ଫେବୃଆରୀ ମାର୍ଚ୍ଚ ମାସରେ ଗଛଟି ପତ୍ରଶୂନ୍ୟ ରହିଥାଏ । ପ୍ରତ୍ୟେକ ଫଳରେ ୨ ରୁ ୪ଟି ମଂଜି ରହିଥାଏ । ଏହା ସମୁଦ୍ର ପତ୍ତନ ଠାରୁ ୫୦୦ ମି. ଉଚ୍ଚତା ଯାଏଁ ଦେଖାଯାଏ ।

ଉତ୍ପତ୍ତି ସ୍ଥାନ

ଏହି ଗଛ କେନ୍ଦୁଝର, ମୟୂରଭଞ୍ଜ, ଢ଼େଙ୍କାନାଳ, ନୂଆପଡ଼ା, ନୟାଗଡ଼, ଖୋର୍ଦ୍ଧା, କଳାହାଣ୍ଡି, ବରଗଡ଼ ଓ ବଲାଙ୍ଗୀର ଜିଲ୍ଲାର ପର୍ଣ୍ଣମୋଚୀ ଜଙ୍ଗଲ ମାନଙ୍କରେ ଦେଖାଯାଇଥାଏ ।

ଔଷଧୀୟ ଗୁଣ ଓ ବ୍ୟବହାର

ଏହାର ପତ୍ର ପ୍ଲୀହା ବୃଦ୍ଧି ନାଶକ, ଚେର କୁଷ୍ଠଘ୍ନ, ଛାଲି ବଥନାଶକ, ଫଳ ଜୀର୍ଣ୍ଣ କାରକ, ବିରେଚକ ତଥା ଉଦରରୋଗ ନାଶକ ଅଟେ । ଏହାର ଫଳକୁ ସୌନ୍ଦର୍ଯ୍ୟ ବର୍ଦ୍ଧକ ଦ୍ରବ୍ୟ ଭାବରେ ବ୍ୟବହାର କରାଯାଏ । କିନ୍ତୁ ଏହାର କାଠ କୃଷି ତଥା ହସ୍ତତନ୍ତ୍ରରେ ବ୍ୟବହାର ହୋଇଥାଏ । ଏହାର ଫଳକୁ ଅଣ୍ଡକୋଷ ବୃଦ୍ଧି ଉପଶମ କରିବା ପାଇଁ ବ୍ୟବହାର କରାଯାଇଥାଏ । ଏହାର କାଠକୁ ଚିନିକଳ, ତୈଳକଳ ଓ ଲୁଗାବୁଣା ଉପକରଣର କାଠକଡ଼ି (ବିମ୍) ତିଆରି ପାଇଁ ବ୍ୟବହାର କରାଯାଇଥାଏ । ଏହାର କାଠକୁ ଅନେକ ପ୍ରକାର କୃଷି ଉପକରଣ ଯଥା ଶଗଡ଼ଗାଡ଼ି ତିଆରି, ଚକ ପ୍ରସ୍ତୁତି, ଲଙ୍ଗଳ, ଯୁଆଡ଼ି ତଥା ଅନ୍ୟାନ୍ୟ କୃଷି ଉପକରଣ ପ୍ରସ୍ତୁତି, କାଠର ବାସନକୁସନ, କାଠର କୁନ୍ଦ କାର୍ଯ୍ୟ, ବ୍ରଶଗୁଡ଼ିକର କାଠ ଓ ଗଣିତ ଉପକରଣ ପ୍ରସ୍ତୁତ କରାଯାଇଥାଏ । ଏହାର କାଠକୁ ଜାଳକାଠ ଓ କାଠକୋଇଲା ପ୍ରସ୍ତୁତିରେ ବ୍ୟବହାର କରାଯାଏ । ଏହି ଗଛରୁ ଏକ ପ୍ରକାର ଅଠା ମଧ୍ୟ ବାହାରିଥାଏ । ଏହି ବୃକ୍ଷର ବହୁବିଧ ବ୍ୟବହାର ପାଇଁ ଏହା ଶଙ୍କାକୁଳ ଶ୍ରେଣୀଭୁକ୍ତ ହୋଇଯାଇଛି ।

ବଂଶବିସ୍ତାର

ଏହାକୁ ମଂଜି ତଥା ଡ଼ାଳ କଲମୀ ଦ୍ୱାରା ବଂଶ ବିସ୍ତାର କରାଯାଏ । ମାର୍ଚ୍ଚ ମାସରେ ଫଳ ସଂଗ୍ରହ କରି ମଂଜିକୁ ପଲିଥିନ ମୁଣା ଅଥବା ଚାରା ଶଯ୍ୟାରେ ବୁଣାଯାଇଥାଏ । ପ୍ରାୟ ପନ୍ଦର ଦିନରେ ମଂଜି ଗଜା ହୋଇଥାଏ, ପୁନଶ୍ଚ କୋଡ଼ିଏରୁ ତିରିଶି ସେ.ମି. ଲମ୍ବ ଡ଼ାଳକୁ ସାଧାରଣତଃ ଜାନୁଆରୀ ମାସରେ ପୋତିଲେ ଚେର ଦେଇଥାଏ । ମଂଜି ଗଜା ହେବାର ସତୁରୀ–ଅଶୀଦିନ ପରେ ଚାରା ଗୁଡ଼ିକୁ ପଲିଥିନ ମୁଣାକୁ ଉଠାଇ ଦିଆଯାଏ । ଏହା ମୟୂରଭଞ୍ଜର ମଞ୍ଚାବନ୍ଧ ଭେଷଜ ଉଦ୍ୟାନ ଓ ଯଶୀପୁରଠାରେ ରୋପଣ କରାଯାଇଛି ।

ଚିରନ୍ତନ ଅମଳ

ଏହା ଏକ ଶଙ୍କାକୁଳ ବୃକ୍ଷ ହୋଇଥିବାରୁ ଏହାର କାଠ ବ୍ୟବହାର ପାଇଁ ଗଛକୁ କାଟିବା ଅନୁଚିତ । ଫଳ ଅମଳ ସମୟରେ ଗଛରେ କୋଡ଼ିଏ ରୁ ତିରିଶି ପ୍ରତିଶତ ଫଳ ଛାଡ଼ି ଦେଲେ ବଂଶ ବିସ୍ତାରରେ ସହାୟକ ହୋଇଥାଏ ।

ବିପଦାବସ୍ଥା ଓ ସଂରକ୍ଷଣର ଉପାୟ

ବିଗତ ୯୦ ବର୍ଷ ପୂର୍ବରୁ ଏହି ବୃକ୍ଷ ଆମ ରାଜ୍ୟରେ ପ୍ରାୟ ୨୦,୦୦୦ ବର୍ଗ କି.ମି. ବନାଞ୍ଚଳରେ ଦେଖା ଯାଉଥିବା ସ୍ଥଳେ ବର୍ତ୍ତମାନ ଏହା ପ୍ରାୟ ୨୦୦୦ ବର୍ଗ କି.ମି. ବନାଞ୍ଚଳରେ ସୀମିତ ରହିଛି ଏବଂ ଏହି ସମୟ ମଧ୍ୟରେ ଏହି ବୃକ୍ଷର ସଂଖ୍ୟା ପ୍ରାୟ ୩୦ ରୁ ୪୯ ପ୍ରତିଶତ ଯାଏ ହ୍ରାସ ପାଇଥିବା ଯୋଗୁଁ ଏହାକୁ ଶଙ୍କାକୁଳ ଶ୍ରେଣୀରେ ଅନ୍ତର୍ଭୁକ୍ତ କରାଯାଇଛି । ସର୍ବେକ୍ଷଣ ଦ୍ୱାରା ଅଧିକ ସଂଖ୍ୟାରେ ଏହି ବୃକ୍ଷ ଦେଖାଯାଉଥିବା ବନାଞ୍ଚଳ ଚିହ୍ନଟ କରି ଉପଯୁକ୍ତ ସୁରକ୍ଷା ପ୍ରଦାନ କରିବା ସହିତ ନିୟମିତ ବ୍ୟବଧାନରେ ପର୍ଯ୍ୟବେକ୍ଷଣ କରିବା ପ୍ରୟୋଜନ । ଏହାକୁ ଜଙ୍ଗଲରେ ଓ ପଡ଼ିଆ ଜମିରେ ରୋପଣ କରିବା ଆବଶ୍ୟକ ।

ମଂଘାଇ (ଓଝାର)

ଏହାକୁ ଓଡ଼ିଆରେ ମଂଘାଇ, ଓଝାର, ଓଜାର, ଅଝାଡ଼ଚମ୍ପା, ଉଭିଦ ବିଜ୍ଞାନରେ ପୋଲ୍ୟାଲଥିଆ ସିମିଆରମ୍ (*Polyalthia simiarum* (Buch-Ham. ex Hook. f. Thoms.) Hook. f .Thoms.) କୁହାଯାଏ । ଏହାକୁ ଉଭିଦ ବିଜ୍ଞାନରେ ଏନୋନେସି (Annonaceae) ପରିବାର ବର୍ଗରେ ବର୍ଣ୍ଣନା କରାଯାଇଛି ।

ସ୍ୱରୂପ

ଏହା ଏକ ଚିର ହରିତ ବୃକ୍ଷ ଅଟେ । ଛାଲି ଚିକ୍କଣ । ନୂତନ ଶାଖା ଓ ନୂତନ ପତ୍ରର ଶିରା ଲୋମଶ । ପୁଷ୍ପ ପୀତାଭ ସବୁଜ । ଫଳ ୩.୦ ସେ.ମି ରୁ ୩. ୭୫ ସେ.ମି ଲମ୍ବ । ଆୟତାକାର । ମାର୍ଚ୍ଚ–ଏପ୍ରିଲରେ ପୁଷ୍ପ ପ୍ରସ୍ଫୁଟିତ ହୁଏ ଏବଂ ମେ–ଜୁନ୍‌ରେ ପଳ ଦେଖାଯାଇଥାଏ । ଏହି ବୃକ୍ଷର ଛାଲି ପ୍ରାୟ ୨.୫ ସେ.ମି. ମୋଟା ଓ ସ୍ୱଞ୍ଜ ସଦୃଶ ଓ ସବୁଜ ଧୂସର ବର୍ଣ୍ଣଯୁକ୍ତ ରହିଥାଏ । ପତ୍ର ଅଣ୍ଡାକୃତି, ୧୮ ରୁ ୨୫.୫ ସେ.ମି. ଲମ୍ବ ଓ ଚିକ୍କଣ । ଫଳ ଚିକ୍କଣ କଞ୍ଚା ଅବସ୍ଥାରେ କମଳା ଲୋହିତ, ଲମ୍ବ ବୃନ୍ତଯୁକ୍ତ, ଲମ୍ବାକୃତି କୋଳି ସଦୃଶ, ପାଚିଲେ ନୀଳକୃଷ୍ଣବର୍ଣ୍ଣ ଦେଖାଯାଏ ।

ଉତ୍ପତ୍ତି ସ୍ଥାନ

ଏହା ଶିମିଳିପାଳର ଭଞ୍ଜବାସା, ତୁଡୁରଚମ୍ପା, ସୁନ୍ଦରଗଡ଼ର ବଣାଇ, ଖୋର୍ଦ୍ଧା ଜିଲ୍ଲାର ଟାମଣା, ଅନୁଗୁଳର ମାଲ୍ୟଗିରି ଜଙ୍ଗଲରେ ଦେଖାଯାଇଥାଏ । ଏହା ସମୁଦ୍ର ପତ୍ତନଠାରୁ ୫୦୦ ରୁ ୧୦୦୦ ମିଟର ଉଚ୍ଚତା ପର୍ଯ୍ୟନ୍ତ ଦେଖା ଯାଇଥାଏ ।

ଔଷଧୀୟ ଗୁଣ ଓ ବ୍ୟବହାର

ଲୋକ ଚିକିତ୍ସାରେ ଏହାର ଛାଲି ବିଛା ଓ ସାପ କାମୁଡ଼ାରେ ବ୍ୟବହାର ହୋଇଥାଏ । ଏହା ଗଣ୍ଡିକୁ ବିଜୁଳି ଖୁଣ୍ଟ ପାଇଁ ବ୍ୟବହାର କରାଯାଏ । ଏହାର କାଠକୁ ଦିଆସିଲି, ଖେଳ ସରଞ୍ଜାମ ଓ ଚା–ବାକ୍ସ ତିଆରି କରାଯାଏ । ଛାଲିରୁ ଦଉଡ଼ି ପ୍ରସ୍ତୁତ କରାଯାଏ ।

ବଂଶବିସ୍ତାର

ବର୍ତ୍ତମାନ ସୁଦ୍ଧା ବଂଶବିସ୍ତାର ସଂପର୍କିତ ତଥ୍ୟ ପ୍ରକାଶିତ ହୋଇଥିବାରୁ ଦୃଷ୍ଟି ଗୋଚର ହୋଇନାହିଁ । କିନ୍ତୁ ମଞ୍ଜିରୁ ବଂଶବିସ୍ତାର କରାଯାଇପାରେ ।

ଚିରନ୍ତନ ଅମଳ

ଏହାର ଛାଲି ଅମଳ ସଂପର୍କିତ ବିଜ୍ଞାନ ସମ୍ମତ କୌଶଳ ବିକଶିତ ହୋଇନାହିଁ । କିନ୍ତୁ ନିହାତି ଆବଶ୍ୟକ ହେଲେ ଗଛର ଗୋଲେଇର ଏକ ଚତୁର୍ଥାଂଶ ଓସାରରେ ଓ ସର୍ବାଧିକ ଷାଠିଏ ସେ.ମି ଲମ୍ବ ଯାଏ ଛାଲି ଛଡ଼ା ଯାଇପାରେ କିନ୍ତୁ ଛାଲିର ତଳ ଭାଗର ଅଂଶ କାଣ୍ଡରେ ଛାଡ଼ି ଦେବାକୁ ପଡ଼ିଥାଏ ।

ବିପଦାବସ୍ଥା ଓ ସଂରକ୍ଷଣର ଉପାୟ

ବିଗତ ୬୦ ବର୍ଷ ପୂର୍ବରୁ ଏହି ବୃକ୍ଷ ଆମ ରାଜ୍ୟରେ ପ୍ରାୟ ୨୦,୦୦୦ ବର୍ଗ କି.ମି. ବନାଞ୍ଚଳରେ ଦେଖା ଯାଉଥିବା ସ୍ଥଳେ ବର୍ତ୍ତମାନ ଏହା ପ୍ରାୟ ୨୦୦୦ ବର୍ଗ କି.ମି. ବନାଞ୍ଚଳରେ ସୀମିତ ରହିଛି ଏବଂ ଏହି ସମୟ ମଧ୍ୟରେ ଏହି ବୃକ୍ଷର ସଂଖ୍ୟା ପ୍ରାୟ ୩୦ ରୁ ୪୯ ପ୍ରତିଶତ ଯାଏ ହ୍ରାସ ପାଇଥିବା ଯୋଗୁଁ ବର୍ତ୍ତମାନ ଏହାକୁ ଶଙ୍କାକୁଳ ଶ୍ରେଣୀରେ ଅନ୍ତର୍ଭୁକ୍ତ କରାଯାଇଛି । ବିଜୁଳି ଖୁଣ୍ଟ ବ୍ୟବହାର ପାଇଁ ଏହାକୁ ରୋପଣ କରି ଅମଳ ଉପଯୋଗୀ ହେଲେ କଟା ଯାଇପାରେ କିମ୍ବା ଅନ୍ୟ ଗଛର ଖୁଣ୍ଟ ବ୍ୟବହାର କରାଯାଇପାରେ । ଏହାର ବଂଶବିସ୍ତାର ସମ୍ପର୍କରେ ଗବେଷଣା କରାଯିବା ଆବଶ୍ୟକ । ଅଧିକ ସଂଖ୍ୟାରେ ଏହି ବୃକ୍ଷ ଦେଖାଯାଉଥିବା ବନାଞ୍ଚଳ ଚିହ୍ନଟ କରି ଉପଯୁକ୍ତ ସୁରକ୍ଷା ପ୍ରଦାନ କରିବା ସହିତ ବୃକ୍ଷ ସଂଖ୍ୟା ବୃଦ୍ଧି ସମ୍ପର୍କରେ ନିୟମିତ ବ୍ୟବଧାନରେ ପର୍ଯ୍ୟବେକ୍ଷଣ କରିବା ପ୍ରୟୋଜନ । ଏହାର ଗଣ୍ଡିକାଠର ଚାହିଦା ମେଣ୍ଟାଇବା ପାଇଁ ବୃକ୍ଷରୋପଣ କରିବା ଦରକାର ।

ମିରିଗଲଣ୍ଡି

ଏହାକୁ ଓଡ଼ିଆରେ ମିରିଗଲଣ୍ଡି, ଗାଲିଓ, ଲୋଲରି, ଜୁଆଙ୍ଗ ଭାଷାରେ ଲୁଡ଼ିଜାଙ୍ଗ, କନ୍ଧ ଭାଷାରେ ମିଲଗାଲଣ୍ଡି, ଲେଞ୍ଜା, ଉଦ୍ଭିଦ ବିଜ୍ଞାନରେ ନିଟମ ଉଲା (*Gnetum ula* Brongn) କୁହାଯାଏ । ଏହାକୁ ଉଦ୍ଭିଦ ବିଜ୍ଞାନରେ ନିଟେସି (Gnetaceae) ପରିବାର ବର୍ଗରେ ବର୍ଣ୍ଣନା କରାଯାଇଛି ।

ସ୍ୱରୂପ

ଏହା ଏକ ବୃହତ୍ କାଠୁଆ ଲତା ଅଟେ । ଗଣ୍ଠି ଗୁଡ଼ିକ ସ୍ଫୀତ, ମୋଟା ବଲ୍କଳ, ଧୂସର ରଙ୍ଗ ଯୁକ୍ତ, ପତ୍ର ଅଣ୍ଡାକୃତି, ୭.୫ ରୁ ୨୧ ସେ.ମି ଲମ୍ବ, ୪.୫ ରୁ ୧୦ ସେ.ମି ଓସାର, ପତ୍ରଧାର ଅଖଣ୍ଡ, ଚିକ୍କଣ । ଫଳପେଣ୍ଡା ୨୫ସେ.ମି. ଯାଏ ଲମ୍ବ, ପରିପକ୍ୱ ହେଲେ ଲୋହିତାଭ କମଳାରଙ୍ଗ ଯୁକ୍ତ ଦେଖାଯାଏ । ମଞ୍ଜି କଠିନ । ଏପ୍ରିଲ ମେ ମାସରେ ପୁଷ୍ପ ପ୍ରସ୍ଫୁଟିତ ହୋଇଥାଏ ଓ ଅକ୍ଟୋବର-ନଭେମ୍ବର ମାସରେ ଫଳ ଦେଖାଯାଏ । ପତ୍ର ବିପରୀତ, ୬ ରୁ ୮ ଯୋଡ଼ା ପତ୍ର ଶିରା ରହିଥାଏ । ପତ୍ର ବୃନ୍ତ ୬-୧୩ ମିମି. ଲମ୍ବ । ଫଳଗୁଡ଼ିକ ୨.୫ ରୁ ୩.୮ ସେ.ମି. ଲମ୍ବ ରହିଥାଏ ।

ଉତ୍ପତ୍ତି ସ୍ଥାନ

ଏହା ମୟୂରଭଞ୍ଜ ଜିଲ୍ଲାର ଶିମିଳିପାଳ, କେନ୍ଦୁଝର ଜିଲ୍ଲାର ବୈତରଣୀମୁଣ୍ଡା, କନ୍ଧମାଳର କୋଠଗଡ଼, ଗଜପତି ଜିଲ୍ଲାର ମହେନ୍ଦ୍ରଗିରି, ସୁନ୍ଦରଗଡ଼ ଜିଲ୍ଲାର ବଣାଇ ଅଞ୍ଚଳ ଏବଂ ଗଞ୍ଜାମ ତଥା ଖୋର୍ଦ୍ଧା ଜିଲ୍ଲାର ଅର୍ଦ୍ଧ ଚିରହରିତ ଜଙ୍ଗଲରେ ଥିବା ଛାଇସ୍ଥାନ ମାନଙ୍କରେ ସମୁଦ୍ର ପତ୍ତନଠାରୁ ୨୦୦ ରୁ ୧୦୦୦ ମିଟର ଉଚ୍ଚତା ଯାଏ ଦେଖାଯାଇଥାଏ ।

ଔଷଧୀୟ ଗୁଣ ଓ ବ୍ୟବହାର

ଏହାର ମଞ୍ଜି ଶସରୁ ଉତ୍ପାଦିତ ତୈଳ ଜାଳିବା ଓ ବାତ ରୋଗରେ ବ୍ୟବହାର କରାଯାଏ । ମଞ୍ଜି ଶସକୁ ମଧ ଭାଜି ଖିଆ ଯାଇଥାଏ । ଘର ସଜାଇବା ପାଇଁ ଏହାର କାଣ୍ଡକୁ ଏକ ସୌନ୍ଦର୍ଯ୍ୟ ବର୍ଦ୍ଧକ ବସ୍ତୁ ଭାବରେ ବ୍ୟବହାର କରାଯାଏ । ଏହାର ଚେର ଓ କାଣ୍ଡ ଜ୍ୱରନାଶକ ଓ ଫଳ ସେବନୀୟ ଅଟେ । ଏହାର ତନ୍ତୁକୁ ମାଛ ଜାଲ ପ୍ରସ୍ତୁତିରେ ବ୍ୟବହାର କରାଯାଏ ।

ବଂଶ ବିସ୍ତାର

ଏହାକୁ ମଞ୍ଜିରୁ ବଂଶ ବିସ୍ତାର କରାଯାଇଥାଏ ।

ଚିରନ୍ତନ ଅମଳ

ଫଳ ସଂଗ୍ରହ ସମୟରେ ଗଛରେ କୋଡ଼ିଏରୁ ତିରିଶି ପ୍ରତିଶତ ଯାଏ ଫଳ ଗଛରେ ଛାଡ଼ି ଦେଲେ ବଂଶ ବିସ୍ତାରରେ ସହାୟକ ହୋଇଥାଏ । କାଁ ଭାଁ ଏହି ଗଛ ଦେଖାଗଲେ ଫଳ ସଂଗ୍ରହ କରିବା ଅନୁଚିତ ।

ବିପଦାବସ୍ଥା ଓ ସଂରକ୍ଷଣର ଉପାୟ

ବିଗତ ୬୦ ବର୍ଷ ପୂର୍ବରୁ ଏହି ଲତା ଆମ ରାଜ୍ୟରେ ପ୍ରାୟ ୨୦,୦୦୦ ବର୍ଗ କି.ମି. ବନାଞ୍ଚଳରେ ଦେଖା ଯାଉଥିବା ସ୍ଥଳେ ବର୍ତ୍ତମାନ ଏହା ପ୍ରାୟ ୨୦୦୦ ବର୍ଗ କି.ମି. ବନାଞ୍ଚଳରେ ସୀମିତ ରହିଛି ଏବଂ ଏହି ସମୟ ମଧ୍ୟରେ ଏହି ଲତାର ସଂଖ୍ୟା ପ୍ରାୟ ୩୦ ରୁ ୪୯ ପ୍ରତିଶତ ଯାଏ ହ୍ରାସ ପାଇଥିବା ଯୋଗୁଁ ଏହାକୁ ଶଙ୍କାକୁଳ ଶ୍ରେଣୀରେ ଚିହ୍ନଟ କରାଯାଇଛି । ସର୍ବେକ୍ଷଣ ଦ୍ୱାରା ଅଧିକ ସଂଖ୍ୟାରେ ଏହିଲତା ଥିବା ବନାଞ୍ଚଳ ଚିହ୍ନଟ କରି ଉପଯୁକ୍ତ ସୁରକ୍ଷା ପ୍ରଦାନ କରିବା ସହିତ ଲତା ସଂଖ୍ୟା ବୃଦ୍ଧି ସମ୍ପର୍କରେ ନିୟମିତ ବ୍ୟବଧାନରେ ପର୍ଯ୍ୟବେକ୍ଷଣ କରିବା ପ୍ରୟୋଜନ । ଜଙ୍ଗଲରୁ ମଂଜି ସଂଗ୍ରହ ପାଇଁ ଚିରନ୍ତନ ଅମଳ ପଦ୍ଧତି ଅବଲମ୍ବନ କରିବା ଆବଶ୍ୟକ । ଏହାର ବଂଶବିସ୍ତାର ସମ୍ପର୍କରେ ଗବେଷଣା କରି ବଜାର ଚାହିଦା ମେଣ୍ଟାଇବା ପାଇଁ ଏହି ଲତା ଚାଷ କରିବା ଦରକାର ।

ମେଧା

ଏହାକୁ ଓଡ଼ିଆରେ ମେଧା, ଜୟଷଣ୍ଡା, ଦେବଷଣ୍ଡା, କୃଷ୍ଣକେଦାର, ବାଘଅଇରୀ, ବାଘତାଳ, ଲୋଧାଛାଲି, ମେଧାଛାଲି, ନାଲୁଗା, ପତ୍ରରାଜ, ମେନ୍ଦା, ପଶ୍ଚିମ ଓଡ଼ିଶାରେ ମଏଦା, ମେଧା, ହିନ୍ଦୀରେ ମୈଦା, ମେନ୍ଦା, ସଂସ୍କୃତରେ ମେଦାସକ ଓ ଉଦ୍ଭିଦବିଜ୍ଞାନରେ ଲିଟସିଆ ଗ୍ଲୁଟିନୋସା (*Litsea glutinosa* (Lour) Robbins) କୁହାଯାଏ । ଏହାକୁ ଉଦ୍ଭିଦ ବିଜ୍ଞାନରେ ଲରେସି (Lauraceae) ପରିବାର ବର୍ଗରେ ଓ ଦ୍ରବ୍ୟଗୁଣ ବିଜ୍ଞାନରେ ବେଦନା ସ୍ଥାପନ ବର୍ଗରେ ବର୍ଣ୍ଣନା କରାଯାଇଛି ।

ସ୍ୱରୂପ

ଏହା ଏକ ଚିରହରିତ, ୨୫ ମିଟର ଯାଏଁ ଉଚ୍ଚତା ବିଶିଷ୍ଟ ସୁନ୍ଦର ବୃକ୍ଷ ଅଟେ । ପତ୍ର ଅଣ୍ଡାକୃତି, ଲମ୍ୱ, ସାଧାରଣତଃ ପାଞ୍ଚରୁ ଷୋହଳ ସେ.ମି., ଓ ଚଉଡା ଅଢେଇରୁ ସାଢେ ଛଅ ସେ.ମି. । ପୁଷ୍ପ ଶ୍ୱେତ ବା ଈଷତ୍ ପୀତବର୍ଣ୍ଣଯୁକ୍ତ । ଫଳ କଳା, ଗୋଲ ୦.୮ ରୁ ଏକ ସେ.ମି. ବ୍ୟାସ । ଜୁନ୍-ଜୁଲାଇ ମାସରେ ପୁଷ୍ପ ଓ ସେପ୍ଟେମ୍ବର-ନଭେମ୍ବର ମାସରେ ଫଳ ଦେଖାଯାଇଥାଏ ।

ଉତ୍ପତ୍ତି ସ୍ଥାନ

ଏହା ସମ୍ବଲପୁର, କଳାହାଣ୍ଡି, ଅନୁଗୁଳ, ବରଗଡ଼, ବଲାଙ୍ଗୀର, ପାରଳାଖେମୁଣ୍ଡି, କେନ୍ଦ୍ରାପଡ଼ା, ସୁନ୍ଦରଗଡ଼, ଖୋର୍ଦ୍ଧା, କନ୍ଧମାଳ, ମୟୂରଭଞ୍ଜ ଇତ୍ୟାଦି ଜିଲ୍ଲାର ଚିରହରିତ ବା ଅର୍ଦ୍ଧ ଚିରହରିତ ଜଙ୍ଗଲମାନଙ୍କରେ ତଥା ଭିତରକନିକା ଜଙ୍ଗଲରେ ପ୍ରାକୃତିକ ଭାବରେ ଦେଖାଯାଏ । ଏହା ସମୁଦ୍ର ପତ୍ତନ ଠାରୁ ୧୩୫୦ ମିଟର ଉଚ୍ଚତା ଯାଏ ଦେଖାଯାଇଥାଏ ।

ଔଷଧୀୟ ଗୁଣ ଓ ବ୍ୟବହାର

ରସ-କଟୁ, ତିକ୍ତ, କଷାୟ, ଗୁଣ-ଲଘୁ, ସ୍ନିଗ୍ଧ, ବିପାକ-କଟୁ ଓ ବୀର୍ଯ୍ୟ ଉଷ୍ଣ ଅଟେ ।

ଏହାର ଛାଲି ସହିତ ଫଣଫଣା ଓ ଲୋଧ୍ର ଛାଲି ଚୂର୍ଣ୍ଣ ମିଶ୍ରିତ କରି ଅଗରବତୀ ପ୍ରସ୍ତୁତିରେ ବହୁଳ ଭାବରେ ବ୍ୟବହାର କରାଯାଇଥାଏ । ଏହାର ଛାଲି ଅଠାଳିଆ ହୋଇଥିବାରୁ ଅଗରବତୀ ପ୍ରସ୍ତୁତି ପାଇଁ ବିଶେଷ ଉପଯୋଗୀ ମନେ କରାଯାଇଥାଏ । ବନାଞ୍ଚଳରେ ଏହାର ଛାଲିକୁ ବାଟି ଉଷୁମ କରି ଅଣ୍ଟାବ୍ୟଥାଗ୍ରସ୍ତ ଅଙ୍ଗରେ ପ୍ରଲେପ ଦେଲେ ବ୍ୟଥା ପ୍ରଶମିତ ହୋଇଥାଏ । ଏହା କଫ ବାତ ନାଶକ, ସନ୍ଧିଶୋଥନାଶକ, ପୁରାତନକାଶ ନାଶକ, ଦୀପକ, ଶୋଥନାଶକ, ସ୍ତମ୍ଭକ, ରକ୍ତରୋଧକ ଅଟେ । ଏହାର ମଂଜି ତୈଳ ବାତନାଶକ ଅଟେ । ଏହାର ଛାଲିକୁ ବଜାରରେ 'ମଏଦା ଲକଡ଼ି'

କୁହାଯାଏ । ଏହା ଅତିସାର ଓ ପ୍ରବାହିକା ନାଶକ ଅଟେ । ଏହାର ପତ୍ର ନିର୍ଯ୍ୟାସ ବୀଜାଣୁ ନାଶକ । କଟା ଘା'ରେ ଏହାର ପତ୍ର କ୍ୱାଥ ବା ପତ୍ରକଲ୍କକୁ ପୋଲଟିସ୍ ଭାବରେ ବ୍ୟବହାର କରାଯାଏ । ପତ୍ର କ୍ୱାଥ ବାନ୍ତିନାଶକ ଅଟେ । ମଂଜି ତୈଳକୁ ସାବୁନ ପ୍ରସ୍ତୁତିରେ ବ୍ୟବହାର କରାଯାଇଥାଏ । ଏହାର ଚେର ଏକ ଉତ୍ତମ ରସାୟନ । ଏହାର ପାଚିଲା ଫଳ ସେବନ ଉପଯୋଗୀ ଅଟେ । ଫଳ ପୋକ ଓ ପକ୍ଷୀମାନଙ୍କ ପ୍ରିୟ ଅଟେ ।

ବଂଶବିସ୍ତାର

ଏହାକୁ ମଞ୍ଜିରୁ ବଂଶ ବିସ୍ତାର କରାଯାଇଥାଏ । ଏକ ବା ଦୁଇ ବର୍ଷର ପୁରାତନ ଚାରାକୁ ୫ ମିଟର ବ୍ୟବଧାନରେ ରୋପଣ କରାଯାଏ । ଏମ୍.ଏସ୍.ସ୍ୱାମୀନାଥନ ଫାଉଣ୍ଡେସନ୍ ଦ୍ୱାରା ଜୟପୁରସ୍ଥିତ ବିଜୁ ପଟ୍ଟନାୟକ ଭେଷଜ ଉଦ୍ୟାନଠାରେ ଏହାକୁ ରୋପଣ କରାଯାଇଛି ।

ଚିରନ୍ତନ ଅମଳ

ବୃକ୍ଷଟି ନବେ ସେ.ମି. ରୁ ଅଧିକ ଗୋଲେଇ ଯାଏଁ ବଢିବା ପରେ ଗୋଲେଇର ଏକ ଚତୁର୍ଥାଂଶ ଓସାର ଓ ସର୍ବାଧିକ ୬୦ ସେ.ମି. ଲମ୍ବ ଛାଲି ଛଡ଼ାଯାଇଥାଏ । ଏହି ବୃକ୍ଷ ବିପନ୍ନ ହୋଇଥିବାରୁ ଜଙ୍ଗଲରେ ଏହାର ଛାଲି ଛଡ଼ାଇବା ନିଷେଧ ଅଟେ । କେବଳ ରୋପିତ ବୃକ୍ଷର ଛାଲି ଛଡ଼ାଯାଇପାରେ ।

ବିପଦାବସ୍ଥା ଓ ସଂରକ୍ଷଣର ଉପାୟ

ବିଗତ ୧୦୦ ବର୍ଷ ମଧ୍ୟରେ ପ୍ରାକୃତିକ ଜଙ୍ଗଲରେ ଏହି ବୃକ୍ଷର ସଂଖ୍ୟା ପ୍ରାୟ ୫୦ ରୁ ୮୦ ପ୍ରତିଶତ ଯାଏ ହ୍ରାସ ପାଇଥିବାରୁ ବର୍ତ୍ତମାନ ଆମ ରାଜ୍ୟରେ ଏହି ବୃକ୍ଷ ବିପନ୍ନ ଶ୍ରେଣୀଭୁକ୍ତ ହୋଇଯାଇଛି । ଏହାର ସଂରକ୍ଷଣ ପାଇଁ ସର୍ବେକ୍ଷଣ ପରେ ଏହି ବୃକ୍ଷ ଅଧିକ ସଂଖ୍ୟାରେ ଦେଖାଯାଉଥିବା ବନାଞ୍ଚଳ ଚିହ୍ନଟ କରି ଉପଯୁକ୍ତ ସୁରକ୍ଷା ପ୍ରଦାନ କରିବା ସହିତ ନିୟମିତ ବ୍ୟବଧାନରେ ବୃକ୍ଷସଂଖ୍ୟା ବୃଦ୍ଧି ସମ୍ପର୍କରେ ପର୍ଯ୍ୟବେକ୍ଷଣ କରିବା ପ୍ରୟୋଜନ । ବଜାର ଚାହିଦା ମେଣ୍ଟାଇବା ପାଇଁ ଏହାକୁ ରୋପଣ କରିବା ଆବଶ୍ୟକ । ଅଗରବତୀ ପ୍ରସ୍ତୁତି ପାଇଁ ଏହାର ବିଶେଷ ବଜାର ଚାହିଦା ଥିବାରୁ ଏହାର ଚାଷ ପଦ୍ଧତି ସମ୍ପର୍କରେ ଅଧିକ ଗବେଷଣା କରାଯିବା ପ୍ରୟୋଜନ ।

ମୋରେଇ

ଏହାକୁ ଓଡ଼ିଆରେ ମୋରେଇ, ମୋରାଇ, କୁଲି, ପଶ୍ଚିମ ଓଡ଼ିଶାରେ ମୋରେଇ, ସଂସ୍କୃତରେ ଅଶ୍ୱଘ୍ର, ସୁବର୍ଣ୍ଣ ନାକୁଳୀ, ଅତିରେଜନୀ, ହିନ୍ଦୀରେ ବଦରଙ୍ଗ, ଉଦ୍ଭିଦ ବିଜ୍ଞାନରେ ଜାଣ୍ଥୋଜାଇଲମ୍ ରେଟ୍‌ସା (*Zanthoxylum rhetsa* (Roxb) DC.) କୁହାଯାଏ । ଏହାର ସମାର୍ଥ ବାଚକ ଉଦ୍ଭିଦ ବିଜ୍ଞାନ ନାମ ଜାଣ୍ଥୋଜାଇଲମ୍ ବଦରଙ୍ଗା (*Zanthoxylum budrunga* DC.) ଅଟେ । ଉଦ୍ଭିଦ ବିଜ୍ଞାନରେ ଏହାକୁ ରୁଟେସି (Rutaceae) ପରିବାର ବର୍ଗରେ ବର୍ଣ୍ଣନା କରାଯାଇଛି । ଏହାର ବ୍ୟବସାୟିକ ନାମ ତେଜବଳ ।

ସ୍ୱରୂପ

ଏହା ଏକ ମଧ୍ୟମ ଉଚ୍ଚତା ବିଶିଷ୍ଟ ଛୋଟ ବୃକ୍ଷ ଅଟେ । କାଣ୍ଡ ଓ ପ୍ରଶାଖାରେ କଣ୍ଟା ରହିଥାଏ । ପତ୍ର ଅସମ ପକ୍ଷଳ, ୨୦ ରୁ ୬୦ ସେ.ମି ଲମ୍ବ, ପତ୍ରବୃନ୍ତ ୫ରୁ ୧୦ ସେ.ମି ଲମ୍ବ, ୪ରୁ ୬ ଯୋଡ଼ା ପତ୍ରକ ରହିଥାଏ । ମାର୍ଚ୍ଚରୁ ମେ ମାସରେ ପୀତରଙ୍ଗଯୁକ୍ତ ପୁଷ୍ପ ପ୍ରସ୍ଫୁଟିତ ହୋଇଥାଏ । ଫଳ ଗୋଲ, ୭ ମି.ମି ରୁ ୧୦ ମି.ମି. ବ୍ୟାସ, ମଞ୍ଜି ନୀଳ-କୃଷ୍ଣବର୍ଣ୍ଣ ଦେଖାଯାଏ । ଜୁଲାଇରୁ ଅକ୍ଟୋବର ମାସରେ ଫଳ ଦେଖାଯାଇଥାଏ ।

ଉତ୍ପତ୍ତି ସ୍ଥାନ

ଏହା ଗଞ୍ଜାମ, ଖୋର୍ଦ୍ଧା, ଗଜପତି ଓ କୋରାପୁଟ ଜିଲ୍ଲାର ଅର୍ଦ୍ଧ ଚିର ହରିତ ଜଙ୍ଗଲମାନଙ୍କରେ ଦେଖାଯାଏ । ଏହା ସାଧାରଣତଃ ସମୁଦ୍ର ପତ୍ତନଠାରୁ ୧୦୦୦-୨୦୦୦ ମିଟର ଉଚ୍ଚତା ପର୍ଯ୍ୟନ୍ତ ଦେଖାଯାଇଥାଏ ।

ଔଷଧୀୟ ଗୁଣ ଓ ବ୍ୟବହାର

ଏହାର ଚେର ସୁଗନ୍ଧିତ, ମୂତ୍ରଳ ଓପୌଷ୍ଟିକ । ଏହାର କାଠ ଓ ଫୁଲ ମଧ୍ୟ ବ୍ୟବହାର ହୋଇଥାଏ । ଏହାର ଫଳ ପାଚକ, ଆମ ବାତ ନାଶକ, ଦୀପକ, ଅଜୀର୍ଣ୍ଣ ନାଶକ, ଅତିସାର ନାଶକ ଅଟେ । ମାଛ ଖାଉଥିବା ବ୍ୟକ୍ତିମାନଙ୍କ ପାଇଁ ଏହାର ଫଳ ଜୀର୍ଣ୍ଣ କରିବାରେ ସହାୟକ ହୋଇଥାଏ । ମଂଜିରୁ ସୁବାସିତ ତୈଳ ଉତ୍ପାଦନ ହୁଏ । ଏହାର କଅଁଳି ପତ୍ର ଓ ଫୁଲ କଢ଼କୁ ମହାରାଷ୍ଟ୍ର, ଗୋଆ ଓ ଆଣ୍ଡାମାନ-ନିକୋବରରେ ତରକାରୀ ଭାବରେ ଖିଆ ଯାଇଥାଏ । ଏହାର ଫଳସେବନ ଉପଯୋଗୀ ଅଟେ । ଅପରିପକ୍ୱ ଫଳ ସୁଗନ୍ଧଯୁକ୍ତ ଓ ତାଜା କମଳା ପରି ସ୍ୱାଦ ରହିଥାଏ । ଏହାର ମଂଜି ତୈଳକୁ ବଜାରରେ 'ମୁଲ୍ଲିଲାମ' ତୈଳ କୁହାଯାଏ । ଏହି ତୈଳକୁ ଲୋକ ଚିକିତ୍ସାରେ ହଇଜା ରୋଗର ନିରାକରଣ ପାଇଁ ବ୍ୟବହାର କରାଯାଇଥାଏ । ଏହାର ଛାଲି ରସାୟନଗୁଣଯୁକ୍ତ ଓ ସୁବାସିତ ଅଟେ । ବାତରୋଗ

ତଥା ଅଗ୍ନିମାନ୍ଦ୍ୟରେ ଏହାକୁ ବ୍ୟବହାର କରାଯାଇଥାଏ । ଏହାର କାଠକୁ କୁନ୍ଦ କାର୍ଯ୍ୟରେ ବ୍ୟବହାର କରାଯାଏ । ଏହାର ଛାଲିକୁ ଆଚାର ପ୍ରସ୍ତୁତିରେ ବ୍ୟବହାର କରାଯାଏ ।

ବଂଶବିସ୍ତାର

ଏ ସଂପର୍କିତ ତଥ୍ୟ ବର୍ତ୍ତମାନ ସୁଦ୍ଧା ପ୍ରକାଶିତ ହୋଇଥିବାର ଦୃଷ୍ଟି ଗୋଚର ହୋଇନାହିଁ । କିନ୍ତୁ ମଞ୍ଜିରୁ ବଂଶ ବିସ୍ତାର କରାଯାଇପାରେ ।

ଚିରନ୍ତନ ଅମଳ

ଫଳ ସଂଗ୍ରହ ସମୟରେ କୋଡ଼ିଏରୁ ତିରିଶି ପ୍ରତିଶତ ଫଳ ଗଛରେ ଛାଡ଼ି ଦେଲେ ବଂଶବିସ୍ତାରରେ ସହାୟକ ହୋଇଥାଏ । ଗଛ କାଁ ଭାଁ ଦେଖାଗଲେ ଫଳ ସଂଗ୍ରହ କରିବା ଅନୁଚିତ ।

ବିପଦାବସ୍ଥା ଓ ସଂରକ୍ଷଣର ଉପାୟ

ବିଗତ ୬୦ ବର୍ଷ ପୂର୍ବରୁ ଏହି ବୃକ୍ଷ ଆମ ରାଜ୍ୟରେ ପ୍ରାୟ ୨୦,୦୦୦ ବର୍ଗ କି.ମି. ବନାଞ୍ଚଳରେ ଦେଖା ଯାଉଥିବା ସ୍ଥଳେ ବର୍ତ୍ତମାନ ଏହା ପ୍ରାୟ ୨୦୦୦ ବର୍ଗ କି.ମି. ବନାଞ୍ଚଳରେ ସୀମିତ ରହିଛି ଏବଂ ଏହି ସମୟ ମଧ୍ୟରେ ଏହି ବୃକ୍ଷର ସଂଖ୍ୟା ପ୍ରାୟ ୩୦ ରୁ ୪୯ ପ୍ରତିଶତ ଯାଏ ହ୍ରାସ ପାଇଥିବା ଯୋଗୁଁ ଏହାକୁ ଶଙ୍କାକୁଳ ଶ୍ରେଣୀରେ ଅନ୍ତର୍ଭୁକ୍ତ କରାଯାଇଛି । ଏହାର ବଂଶବିସ୍ତାର ସମ୍ପର୍କରେ ଗବେଷଣା କରିବା ଆବଶ୍ୟକ । ସର୍ବେକ୍ଷଣ ଦ୍ୱାରା ଅଧିକ ସଂଖ୍ୟାରେ ଏହି ବୃକ୍ଷଥିବା ବନାଞ୍ଚଳ ଚିହ୍ନଟ କରି ଉପଯୁକ୍ତ ସୁରକ୍ଷା ପ୍ରଦାନ କରିବା ସହିତ ବୃକ୍ଷ ସଂଖ୍ୟା ବୃଦ୍ଧି ସମ୍ପର୍କରେ ନିୟମିତ ବ୍ୟବଧାନରେ ସର୍ବେକ୍ଷଣ କରିବା ପ୍ରୟୋଜନ । ଫଳସଂଗ୍ରହ ପାଇଁ ଚିରନ୍ତନ ଅମଳ ପଦ୍ଧତି ଅବଲମ୍ବନ କରିବା ଆବଶ୍ୟକ ।

ରଣବେଲ

ଏହାକୁ ଓଡ଼ିଆରେ ତୁଣ୍ଡପୋଡ଼ା, ରଣବେଲ, ପଶ୍ଚିମ ଓଡ଼ିଶାରେ ରଣବେଲ, ହିନ୍ଦୀରେ ତୁମରୁ, ତେଜବଲ୍, ନେପାଳୀ ଧନିଆଁ, ସଂସ୍କୃତରେ ତୁମ୍ବୁରୁ, ତେଜୋବତୀ, ଗନ୍ଧାଳୁ ଓ ଉଦ୍ଭିଦ ବିଜ୍ଞାନରେ ଜାଣ୍ଟୋଝାଇଲମ୍ ଆର୍ମେଟମ୍ (*Zanthoxylum armatum* DC.) କୁହାଯାଏ । ଉଦ୍ଭିଦ ବିଜ୍ଞାନରେ ଏହାକୁ ରୁଟେସି (Rutaceae) ପରିବାର ବର୍ଗରେ ବର୍ଣ୍ଣନା କରାଯାଇଛି ।

ସ୍ୱରୂପ

ଏହା ଏକ ତୀବ୍ର ଗନ୍ଧଯୁକ୍ତ ବୃହତ୍ ଗୁଳ୍ମ ବା ଛୋଟ ବୃକ୍ଷ ଅଟେ । କାଣ୍ଡ ଓ ଶାଖାରେ କଣ୍ଟା ରହିଥାଏ । ପତ୍ର ୫-୧୦ ସେ.ମି ଲମ୍ବ, ତ୍ରିପତ୍ରକ, ଚିକ୍କଣ, ମଧ୍ୟଶିରାର ଦୁଇ ପାଖରେ ପତ୍ରୀୟ ଡ଼େଣା ରହିଥାଏ । ମାର୍ଚ୍ଚରୁ ମେ ମାସରେ ପୀତବର୍ଣ୍ଣ ଯୁକ୍ତ ପୁଷ୍ପ ପ୍ରସ୍ଫୁଟିତ ହୋଇଥାଏ । ଜୁଲାଇରୁ ଡ଼ିସେମ୍ବର ମାସରେ ଲୋହିତ ବର୍ଣ୍ଣଯୁକ୍ତ ଗୋଲ ଫଳ ଦେଖାଯାଏ । ଫଳ ଚାରିରୁ ପାଞ୍ଚ ସେ.ମି. ବ୍ୟାସ । ମଞ୍ଜି କୃଷ୍ଣବର୍ଣ୍ଣଯୁକ୍ତ । ଏହା ସମୁଦ୍ର ପତ୍ତନ ଉପରେ ୧୦୦ ରୁ ୧୦୦୦ ମିଟର ଉଚ୍ଚତା ଯାଏ ଦେଖାଯାଏ । ଟୋଡ଼ାଲିଆ ଏସିଆଟିକା (*Toddalia asiatica* (L) Lam) ନାମକ ଏକ ଲତାଜାତୀୟ ଗୁଳ୍ମକୁ ମଧ୍ୟ ତୁଣ୍ଡପୋଡ଼ା କୁହାଯାଏ । କିନ୍ତୁ ରଣବେଲ ଏକ ବୃକ୍ଷ ଅଟେ ।

ଉତ୍ପତ୍ତି ସ୍ଥାନ

ଏହା ଗଞ୍ଜାମ, ଖୋର୍ଦ୍ଧା, ମାଲକାନଗିରି, ଗଜପତି, କୋରାପୁଟ ଜିଲ୍ଲାର ପଟାଙ୍ଗି, ଗୁପ୍ତେଶ୍ୱର, ସମ୍ବଲପୁର, ନୟାଗଡ଼, ରାୟଗଡ଼ା, କନ୍ଧମାଳ ଓ କଳାହାଣ୍ଡି ଜିଲ୍ଲାରେ ଦେଖାଯାଇଥାଏ ।

ଔଷଧୀୟ ଗୁଣ ଓ ବ୍ୟବହାର

ଗୁଣ - ଲଘୁ, ରୁକ୍ଷ, ତୀକ୍ଷ୍ଣ, ରସ-କଟୁ, ତିକ୍ତ, ବିପାକ-କଟୁ, ବୀର୍ଯ୍ୟ-ଉଷ୍ଣ ।

ଏହାର ଛାଲି, ଫଳ ଓ ମଂଜି ଜୀର୍ଣ୍ଣକାରକ, ଉଦରରୋଗ ନାଶକ, କୃମିଘ୍ନ, ରସାୟନ ଓ ଦନ୍ତରୋଗ ନାଶକ ଅଟେ । ଏହାର ମଂଜି ତୈଳ ସୁବାସିତ, ଜୀବାଣୁ ନାଶକ ଏବଂ ସାବୁନ, ଟୁଥପେଷ୍ଟ ଓ ପ୍ରସାଧନ ସାମଗ୍ରୀ ପ୍ରସ୍ତୁତିରେ

ବ୍ୟବହାର ହୋଇଥାଏ । ଏହାକୁ ବଜାରରେ ୱାର୍‌ଟାରା କୁହାଯାଏ । ପତ୍ରରୁ ମଧ୍ୟ ସୁଭାଷିତ ତୈଳ ଉତ୍ପାଦିତ ହୋଇଥାଏ । ଏହାର ପତ୍ରକୁ ଏକ ଉନ୍ନତ ମାନର କୀଟ ନାଶକ ଔଷଧ ଭାବରେ ବ୍ୟବହାର କରାଯାଏ । ରଣବେଲର ଫଳ ସୁସ୍ୱାଦ, ସୁଗନ୍ଧଯୁକ୍ତ, ଦୀପକ, ବାତ ଓ କଫନାଶକ, ଚକ୍ଷୁରୋଗନାଶକ, କର୍ଣ୍ଣରୋଗନାଶକ, ଶ୍ୱେତକୁଷ୍ଠନାଶକ, ଅର୍ବୁଦନାଶକ, ମୁଣ୍ଡବ୍ୟଥାନାଶକ, ଶ୍ୱାସନାଶକ, ପ୍ଲୀହାବୃଦ୍ଧିନାଶକ, ମୂତ୍ରକୃଚ୍ଛ୍ରନାଶକ, ଅତିସାରନାଶକ, ପ୍ରବାହିକାନାଶକ, ମସ୍ତିଷ୍କରୋଗନାଶକ, ପାଗଳାମିନାଶକ, ଯକୃତରୋଗନାଶକ, ରକ୍ତଶୋଧକ ଓ ମୁଖଦୁର୍ଗନ୍ଧନାଶକ ଅଟେ । ଏହାର ଛାଲି ଓ ମଞ୍ଜି ଜ୍ୱରନାଶକ, ଅଗ୍ନିମାନ୍ଦ୍ୟନାଶକ ଓ ହଇଜା ନାଶକ ଅଟେ । ଏହାର ଫଳ ଓ ଶାଖାଗୁଡ଼ିକୁ ମାଛ ମାନଙ୍କ ପାଇଁ ନିଶାକାରକ ଦ୍ରବ୍ୟ ଭାବରେ ବ୍ୟବହାର କରାଯାଏ । ଅନୁସନ୍ଧାନରୁ ଜଣାପଡୁଛି ଯେ, ରଣବେଲ ଫୁଲରେ ସର୍ପବିଷନାଶକ ଗୁଣବିଦ୍ୟମାନ ନାହିଁ ।

ବଂଶବିସ୍ତାର

ଏହାକୁ ମଂଜିରୁ ବଂଶ ବିସ୍ତାର କରାଯାଇଥାଏ । ମଂଜିରୁ ଚାରା ଉତ୍ପାଦନ କରି ପାଞ୍ଚ ମିଟର ବ୍ୟବଧାନରେ ରୋପଣ କରାଯାଏ । ଏହାକୁ ଡ଼ାଳ କଲମୀରୁ ମଧ୍ୟ ବଂଶବିସ୍ତାର କରାଯାଏ ।

ଚିରନ୍ତନ ଅମଳ

ପ୍ରାକୃତିକ ଜଙ୍ଗଲରୁ ଫଳ ଅମଳ ସମୟରେ ଗଛରେ କୋଡ଼ିଏରୁ ତିରିଶି ପ୍ରତିଶିତ ଫଳ ଛାଡ଼ି ଦେବା ପ୍ରୟୋଜନ । ଏହି ଗଛ କାଦ୍ୱାଁ ଦେଖାଗଲେ ଫଳ ସଂଗ୍ରହ ନ କରିବା ଶ୍ରେୟସ୍କର ।

ବିପଦାବସ୍ଥା ଓ ସଂରକ୍ଷଣର ଉପାୟ

ବିଗତ ୬୦ ବର୍ଷ ପୂର୍ବରୁ ଏହି ବୃକ୍ଷ ଆମ ରାଜ୍ୟରେ ପ୍ରାୟ ୨୦,୦୦୦ ବର୍ଗ କି.ମି. ବନାଞ୍ଚଳରେ ଦେଖା ଯାଉଥିବା ସ୍ଥଳେ ବର୍ତ୍ତମାନ ଏହା ପ୍ରାୟ ୨୦୦୦ ବର୍ଗ କି.ମି. ବନାଞ୍ଚଳରେ ସୀମିତ ରହିଛି ଏବଂ ଏହି ସମୟ ମଧ୍ୟରେ ଏହି ବୃକ୍ଷର ସଂଖ୍ୟା ପ୍ରାୟ ୩୦ ରୁ ୪୯ ପ୍ରତିଶତ ଯାଏ ହ୍ରାସ ପାଇଥିବା ଯୋଗୁଁ ଏହାକୁ ଶଙ୍କାକୁଳ ଶ୍ରେଣୀରେ ଅନ୍ତର୍ଭୁକ୍ତ କରାଯାଇଛି । ସର୍ବେକ୍ଷଣ ଦ୍ୱାରା ଅଧିକ ସଂଖ୍ୟାରେ ଏହି ବୃକ୍ଷ ଦେଖାଯାଉଥିବା ବନାଞ୍ଚଳ ଚିହ୍ନଟ କରି ଉପଯୁକ୍ତ ସୁରକ୍ଷା ପ୍ରଦାନ କରିବା ସହିତ ବୃକ୍ଷ ସଂଖ୍ୟା ବୃଦ୍ଧି ସମ୍ପର୍କରେ ନିୟମିତ ବ୍ୟବଧାନରେ ପର୍ଯ୍ୟବେକ୍ଷଣ କରିବା ପ୍ରୟୋଜନ । ଏହାର ବଂଶବିସ୍ତାର ସମ୍ପର୍କରେ ଅଧିକ ଗବେଷଣା କରି, ବଜାର ଚାହିଦା ମେଣ୍ଟାଇବା ପାଇଁ ଏହାକୁ ଚାଷ କରିବା ଦରକାର । ଜଙ୍ଗଲରୁ ଫଳ ସଂଗ୍ରହ ସମୟରେ ଚିରନ୍ତନ ଅମଳ ପଦ୍ଧତି ଅବଲମ୍ବନ କରିବା ପ୍ରୟୋଜନ ଅଟେ ।

ରାମକେଦାର (ଅଦାଫୁଲ)

ଏହାକୁ ଓଡ଼ିଆରେ ରାମକେଦାର, ଅଦାଫୁଲ, ପଶ୍ଚିମ ଓଡ଼ିଶାରେ ରାମକେଦାର, ଇଂରାଜୀରେ କମନ ଜିଞ୍ଜର ଲିଲି (Common Ginger Lily) ଗାର୍ଲଲ୍ୟାଣ୍ଡ ଫ୍ଲାୱର (Garland Flower) ଓ ଉଦ୍ଭିଦ ବିଜ୍ଞାନରେ ହେଡ଼ିଚିଅମ କୋରୋନେରିଅମ୍ (*Hedychium coronarium* Koenig) କୁହାଯାଏ । ଉଦ୍ଭିଦ ବିଜ୍ଞାନରେ ଏହାକୁ ଜିଞ୍ଜିବରେସି (Zinziberaceae) ପରିବାର ବର୍ଗରେ ବର୍ଣ୍ଣନା କରାଯାଇଛି ।

ସ୍ୱରୂପ

ଏହା ଏକ ବହୁ ବର୍ଷାୟୁ ୦.୬ ମି. ରୁ ୧.୫ ମି. ଉଚ୍ଚତା ବିଶିଷ୍ଟ ଧାବକ, ଶ୍ୱେତରଙ୍ଗ ତଥା ମାଂସଳ କନ୍ଦ ଯୁକ୍ତ, ସାମାନ୍ୟ ସୁବାସିତ ତୃଣ ଜାତୀୟ ଉଦ୍ଭିଦ ଅଟେ । ପତ୍ର ୨୫ ସେ.ମି ରୁ ୬୦ ସେ.ମି ଲମ୍ବ, ୩.୫ ରୁ ୧୦ ସେ.ମି ଓସାର ଓ ବୃନ୍ତ ବିହୀନ ରହିଥାଏ । ଅଗ୍ରସ୍ଥ ସ୍ତବକରେ ଧବଳ ପୁଷ୍ପ ରହି ଉପପତ୍ର ଦ୍ୱାରା ଘୋଡ଼ାଇ ହୋଇ ରହିଥାଏ । ଫଳ ଗୋଲ, ପାଚିଲେ ଲାଲ ଦେଖାଯାଏ । ଅନେକ କୃଷ୍ଣବର୍ଣ୍ଣର ଛୋଟ ମଞ୍ଜି ରହିଥାଏ । ମଞ୍ଜି ଗୁଡ଼ିକ ରକ୍ତ ବର୍ଣ୍ଣର ଆବରଣ ଦ୍ୱାରା ଆବୃତ୍ତ ରହିଥାଏ । ପତ୍ରଗୁଡ଼ିକ ଦୁଇଧାଡ଼ିରେ ସଜ୍ଜିତ ହୋଇ ରହିଥାଏ । ପତ୍ରଧାର ଅଖଣ୍ଡିତ । ପତ୍ର ଚିକ୍କଣ, ବର୍ଚ୍ଛାକୃତିରୁ ଆୟତାକାର ବା ଉପବୃତ୍ତାକାର ରହିଥାଏ । ପତ୍ରମୂଳ ଭାଗ କୀଳକାକାର ଓ ଧୀରେ ଧୀରେ ଅଗ୍ରଭାଗ ଆଡ଼କୁ ଗୋଜିଆ ରହିଥାଏ । ପୁଷ୍ପ ମଞ୍ଜରୀ ୧୦-୧୮ ସେ.ମି. ଲମ୍ବ, ସୁଗନ୍ଧଯୁକ୍ତ, ଦ୍ୱିଲିଙ୍ଗୀ, ପୁଷ୍ପର ଉପପତ୍ର ସ୍ପଷ୍ଟ ଭାବରେ ଗୋଚର ହୋଇଥାଏ ।

ଉତ୍ପତ୍ତି ସ୍ଥାନ

ମୟୂରଭଞ୍ଜ ଜିଲ୍ଲାର ଶିମିଳିପାଳ, ଖୋର୍ଦ୍ଧା ଜିଲ୍ଲାର ଧୂଆଁନଳୀ ବରବରା, ନୟାଗଡ଼ର ମହୀପୁର, କଳାହାଣ୍ଡି ତଥା ଗଞ୍ଜାମ ଜିଲ୍ଲାସ୍ଥିତ ଜଙ୍ଗଲର ନାଳକୂଳ ତଥା ଓଦାଳିଆ ସ୍ଥାନମାନଙ୍କରେ ଦେଖାଯାଏ । ଏହା ସମଦ୍ର ପତ୍ତନଠାରୁ ୧୦୦୦ ମି. ଉଚ୍ଚତା ଯାଏ ଦେଖାଯାଏ ।

ଔଷଧୀୟ ଗୁଣ ଓ ବ୍ୟବହାର

ଏହାର ଅଗ୍ରଭାଗର କାଣ୍ଡକୁ କାଗଜମଣ୍ଡ ପ୍ରସ୍ତୁତିରେ ବ୍ୟବହାର କରାଯାଏ । ଏହାର କନ୍ଦ ସାଗୁ ଭାବରେ ମଧ୍ୟ ବ୍ୟବହୃତ ହୋଇଥାଏ । କନ୍ଦ ବାତନାଶକ । କନ୍ଦରୁ ସୁଗନ୍ଧିତ ତୈଳ ଉତ୍ପାଦିତ ହୋଇଥାଏ । କନ୍ଦର କଲ୍କକୁ ଖଣ୍ଡିଆ ଖାବରା ହେଲେ ବା ମକଚି ଗଲେ ପ୍ରୟୋଗ କରାଯାଏ । କନ୍ଦ ଜୀର୍ଣ୍ଣ କାରକ ଓ ଅଗ୍ନିଦୀପକ ଅଟେ । ଏହାକୁ ବଗିଚାରେ ଏକ ସୌନ୍ଦର୍ଯ୍ୟ ବର୍ଦ୍ଧକ ଗଛ ଭାବରେ ରୋପଣ କରାଯାଇଥାଏ । ଏହାର କନ୍ଦକୁ ଘରେ ରଖିଲେ ଭୂତ

ପ୍ରେତ ଆସନ୍ତି ନାହିଁ ଏବଂ କୌଣସି ପ୍ରକାର କ୍ଷତି ହୋଇ ନଥାଏ ବୋଲି ବିଶ୍ୱାସ କରାଯାଏ । ଏଣୁ ଏହାକୁ ଘର ଅଗଣାରେ ରୋପଣ କରାଯାଏ ।

ବଂଶ ବିସ୍ତାର

ବର୍ତ୍ତମାନ ସୁଦ୍ଧା ଏହାର ବଂଶ ବିସ୍ତାର ସଂପର୍କରେ କୌଣସି ତଥ୍ୟ ଉଲ୍ଲିଖିତ ଥିବାର ଦୃଷ୍ଟି ଗୋଚର ହୋଇ ନାହିଁ । ଅଦା ପରିବାରର ଅନ୍ୟ ଉଦ୍ଭିଦର ଯେପରି କନ୍ଦରୁ ବଂଶ ବିସ୍ତାର କରାଯାଏ, ଏହାକୁ ମଧ୍ୟ କନ୍ଦ ଖଣ୍ଡରୁ ବଂଶ ବିସ୍ତାର କରାଯାଇପାରେ ।

ଚିରନ୍ତନ ଅମଳ

ଅମଳ ସମ୍ପର୍କରେ କୌଣସି ତଥ୍ୟ ପ୍ରକାଶିତ ହୋଇନାହିଁ । ଗବେଷଣା ଆବଶ୍ୟକ । ଜଙ୍ଗଲରୁ ଏହାର କନ୍ଦ ସଂଗ୍ରହ ନିଷେଧ ଅଟେ ।

ବିପଦାବସ୍ଥା ଓ ସଂରକ୍ଷଣର ଉପାୟ

ବିଗତ ୧୦ ବର୍ଷ ପୂର୍ବରୁ ଏହି ଉଦ୍ଭିଦ ଆମ ରାଜ୍ୟରେ ପ୍ରାୟ ୨୦,୦୦୦ ବର୍ଗ କି.ମି. ବନାଞ୍ଚଳରେ ଦେଖା ଯାଉଥିବା ସ୍ଥଳେ ବର୍ତ୍ତମାନ ଏହା ପ୍ରାୟ ୨୦୦୦ ବର୍ଗ କି.ମି. ବନାଞ୍ଚଳରେ ସୀମିତ ରହିଛି ଏବଂ ଏହି ସମୟ ମଧ୍ୟରେ ଏହି ଉଦ୍ଭିଦର ସଂଖ୍ୟା ପ୍ରାୟ ୩୦ ରୁ ୪୯ ପ୍ରତିଶତ ଯାଏ ହ୍ରାସ ପାଇଥିବା ଯୋଗୁଁ ଏହାକୁ ଶଙ୍କାକୁଳ ବର୍ଗରେ ଚିହ୍ନଟ କରାଯାଇଛି । ସର୍ବେକ୍ଷଣ ଦ୍ୱାରା ଅଧିକ ସଂଖ୍ୟାରେ ଏହି ଗଛଥିବା ବନାଞ୍ଚଳ ଚିହ୍ନଟ କରି ଉପଯୁକ୍ତ ସୁରକ୍ଷା ପ୍ରଦାନ କରିବା ସହିତ ଗଛ ସଂଖ୍ୟା ବୃଦ୍ଧି ସମ୍ପର୍କରେ ନିୟମିତ ବ୍ୟବଧାନରେ ପର୍ଯ୍ୟବେକ୍ଷଣ କରିବା ପ୍ରୟୋଜନ । ଏହାର ଚାଷ ତଥା ଅମଳ ପଦ୍ଧତି ସମ୍ପର୍କରେ ଗବେଷଣା କରି ବଜାର ଚାହିଦା ମେଣ୍ଟାଇବା ପାଇଁ ଚାଷ କରିବା ଆବଶ୍ୟକ ।

ରାସ୍ନାଜଡ଼ୀ

ଏହାକୁ ଓଡ଼ିଆରେ ରାସ୍ନାଜଡ଼ୀ, କୋଶଳୀ ଭାଷାରେ ରାସ୍ନା, ରାସ୍ନାଜଡ଼ୀ, ଚେର ରାସ୍ନା ଓ ଉଦ୍ଭିଦବିଜ୍ଞାନରେ ବ୍ଲେଫାରିସ୍ ପର୍‌ମମ୍ ସବ୍‌ସେସାଇଲ୍ (*Blepharispermum subsessile* DC.) କୁହାଯାଏ । ଏହା ଆଷ୍ଟରେସି (Asteraceae) ପରିବାର ବର୍ଗର ଏକ ଔଷଧୀୟ ଗୁଳ୍ମ ଅଟେ ।

ସ୍ୱରୂପ

ଏହା ଦେଢ଼ ମିଟର ଉଚ୍ଚତା ଯାଏ ବଢ଼ିଥାଏ । ଏହାର ପତ୍ରବୃନ୍ତ ଛୋଟ, ଅଥବା ଅବୃନ୍ତ, ପତ୍ର ପାଞ୍ଚରୁ ବାର ସେ.ମି. ଲମ୍ବ ଓ ଦୁଇରୁ ଛଅ ସେ.ମି. ଚଉଡ଼ା ରହିଥାଏ । ପତ୍ରଧାର ଅଖଣ୍ଡିତ ବା ସାମାନ୍ୟ ଦନ୍ତୁରିତ ରହିଥାଏ । ୨.୫ ରୁ ୩.୭ ସେ.ମି. ବ୍ୟାସର ଶ୍ୱେତବର୍ଣ୍ଣଯୁକ୍ତ ପୁଷ୍ପଗୁଚ୍ଛ ଦେଖାଯାଏ । ଅକ୍ଟୋବରରୁ ଡିସେମ୍ବରରେ ପୁଷ୍ପ ଓ ଜାନୁଆରୀ-ଫେବୃଆରୀ ମାସରେ ଫଳ ଦେଖାଯାଏ ।

ଉତ୍ପତ୍ତି ସ୍ଥାନ

ଆମ ରାଜ୍ୟର ନୂଆପଡ଼ା ଜିଲ୍ଲା ସ୍ଥିତ ଗୁରୁଡଙ୍ଗର, ପାଟି ଡଙ୍ଗର ଓ ପାଟଦରାହ ଜଙ୍ଗଲରେ, ଉମରକୋଟ ନିକଟବର୍ତ୍ତୀ କାର୍କା ଅଞ୍ଚଳ ଓ ମାଲକାନଗିରି ଜିଲ୍ଲାରେ ପ୍ରାକୃତିକ ଭାବରେ ଦେଖାଯାଇଥାଏ । ଏହା ସମୁଦ୍ର ପତ୍ତନଠାରୁ ୬୦୦ ରୁ ୮୦୦ ମିଟର ଉଚ୍ଚତା ଯାଏଁ ଦେଖାଯାଇଥାଏ । ଏହି ବନୌଷଧି ଉପରୋକ୍ତ ଜଙ୍ଗଲର ଏକ ଦେଶୀୟ ପ୍ରଜାତି ଅଟେ ଯାହା ଓଡ଼ିଶାର ଅନ୍ୟତ୍ର ଦେଖାଯାଏ ନାହିଁ । ଏହି ଗୁଳ୍ମ ଛତିଶଗଡ଼, ମଧ୍ୟପ୍ରଦେଶ ଓ କର୍ଣ୍ଣାଟକରେ ଦେଖାଯାଇଥାଏ ।

ଔଷଧୀୟ ଗୁଣ ଓ ବ୍ୟବହାର

ରାସ୍ନାଜଡ଼ୀର ଚେର ବାତରୋଗ ନାଶକ ଏବଂ ବିପନ୍ନ ହୋଇଥିବାରୁ ଏହାର ବଜାର ଚାହିଦା ଆଶାତୀତ ଭାବରେ ବୃଦ୍ଧି ପାଇଛି । ବର୍ତ୍ତମାନ ଏହି ଚେର ଭୁବନେଶ୍ୱର ବଜାରରେ ପ୍ରାୟ ୨୮୦୦ ଟଙ୍କା କିଲୋ ପ୍ରତି ବିକ୍ରୟ ହେଉଛି । ଏହାର ଚେରକୁ ଚୂର୍ଣ୍ଣ କରି ବାତ ରୋଗୀମାନେ ରାସ୍ନା ଚା' ଭାବରେ ମଧ ସେବନ କରିଥାନ୍ତି । ଏହି ଚେରରୁ ମହାରାସ୍ନାଦି କ୍ୱାଥ ଓ ରାସ୍ନା ତୈଳ ଇତ୍ୟାଦି ପ୍ରସ୍ତୁତ କରାଯାଏ । ବାତଜନିତ ପୀଡ଼ାଗ୍ରସ୍ତ ଅଙ୍ଗରେ ଏହି ତୈଳକୁ ମାଲିସ କଲେ ବ୍ୟଥା ଉପଶମ ହୋଇଥାଏ । ଧ୍ୱଂସାତ୍ମକ ପଦ୍ଧତିରେ ଏହାକୁ ପ୍ରାକୃତିକ ଜଙ୍ଗଲରୁ ଅମଳ କରାଯାଉଥିବା ଯୋଗୁଁ ଏହା ବିପନ୍ନ ହୋଇଯାଇଛି । ଏହାର ଔଷଧୀୟ ଗୁଣ ସମ୍ପର୍କରେ ଗୁଜରାତ ରାଜ୍ୟର ଜାମନଗରସ୍ଥିତ ଆୟୁର୍ବେଦ ବିଶ୍ୱବିଦ୍ୟାଳୟରେ ଗବେଷଣା ଆରମ୍ଭ ହୋଇଛି ।

ବଂଶବିସ୍ତାର

ଏହାକୁ ମଞ୍ଜିରୁ ବଂଶ ବିସ୍ତାର କରାଯାଇଥାଏ କିନ୍ତୁ ଏହାର ବିଜ୍ଞାନ ସମ୍ମତ ଚାଷ ପଦ୍ଧତି ବର୍ତ୍ତମାନ ସୁଦ୍ଧା ବିକଶିତ କରାଯାଇନାହିଁ । ଏହି ବନୌଷଧିର ସଂରକ୍ଷଣ ଏକାନ୍ତ ଆବଶ୍ୟକ । ଏହି ଗଛଟି ବିପନ୍ନ ହେବା ସଙ୍ଗେ ସଙ୍ଗେ ଏହାର ବିଶେଷ ବଜାର ଚାହିଦା ଥିବାରୁ ଓ ସର୍ବାଧିକ ମୂଲ୍ୟରେ ବିକ୍ରୟ ହେଉଥିବାରୁ ଏହାକୁ ଅଗ୍ରାଧିକାର ଭିତ୍ତିରେ ଚାଷ କରିବା ଏକାନ୍ତ ଆବଶ୍ୟକ । ପେଶୀ ସମ୍ବର୍ଦ୍ଧନ ପଦ୍ଧତିରେ ଏହାର ବଂଶବିସ୍ତାର ସମ୍ପର୍କରେ ଚେନ୍ନାଇ ବିଶ୍ୱବିଦ୍ୟାଳୟରେ ସୁଶ୍ରୀ ସୋନି ଦାସଙ୍କ ଦ୍ୱାରା ଗବେଷଣା କରାଯାଉଛି ।

ଚିରନ୍ତନ ଅମଳ

ଏହାର ମଞ୍ଜି ପଡ଼ିବା ପରେ ହିଁ ଚେର ଅମଳ କରିବା ଉଚିତ୍ । ପୁନଶ୍ଚ ପ୍ରାୟ ୫୦ ପ୍ରତିଶତ ଗଛରୁ ଚେର ସଂଗ୍ରହ ନ କରି ଛାଡ଼ିଦେବା ଉଚିତ୍ । ବାକିତକ ଗଛର ପ୍ରାୟ ଦୁଇ ତୃତୀୟାଂଶ ଚେର ମାଟିରେ ଛାଡ଼ିଦେଲେ ବଂଶ ବିସ୍ତାରରେ ସହାୟକ ହୋଇଥାଏ । ସଂଗୃହୀତ ଚେରକୁ ଛାଇରେ ଶୁଖାଯାଏ ।

ବିପଦାବସ୍ଥା ଓ ସଂରକ୍ଷଣର ଉପାୟ

ଆମ ରାଜ୍ୟରେ ଏହି ବନୌଷଧିକୁ ବିପନ୍ନ ଶ୍ରେଣୀଭୁକ୍ତ କରାଯାଇଛି । ଏହାର ସଂରକ୍ଷଣ ପାଇଁ ନୂଆପଡ଼ା ଜିଲ୍ଲାସ୍ଥିତ ଗୁରୁଡ଼ଙ୍ଗର ଜଙ୍ଗଲରେ ଥିବା ଔଷଧୀୟ ବୃକ୍ଷ ସଂରକ୍ଷିତ ଅଞ୍ଚଳ (Medicinal Plant Conservation Area)ର ଉପଯୁକ୍ତ ସୁରକ୍ଷା କରିବା ଆବଶ୍ୟକ । ନବରଙ୍ଗପୁର ଜିଲ୍ଲାର କାର୍କା ଅଞ୍ଚଳରେ ମଧ୍ୟ ଏହିପରି ଏକ ସଂରକ୍ଷିତ ଅଞ୍ଚଳ ଚିହ୍ନଟ କରି ସୁରକ୍ଷା ପ୍ରଦାନ କରିବା ସହିତ ନିୟମିତ ବ୍ୟବଧାନରେ ସେହି ଅଞ୍ଚଳରେ ଏହି ଗୁଳ୍ମ ସଂଖ୍ୟା ବୃଦ୍ଧି ସମ୍ପର୍କରେ ପର୍ଯ୍ୟବେକ୍ଷଣ କରିବା ଆବଶ୍ୟକ । ଏହା ଏକ ବିପନ୍ନ ଗୁଳ୍ମ ହୋଇଥିବାରୁ ଜଙ୍ଗଲରୁ ଏହାର ଚେର ଅମଳ କରିବା ପାଇଁ ରାଜ୍ୟ ସରକାର ଶୀଘ୍ର ନିଷେଧାଦେଶ ଜାରି କରିବା ପ୍ରୟୋଜନ । ବର୍ତ୍ତମାନ ଏହା ପଞ୍ଚାୟତକୁ କ୍ଷମତା ପ୍ରଦାନ କରାଯାଇଥିବା ୬୯ଟି ଅଣ-କାଷ୍ଠ ବନଜାତ ଦ୍ରବ୍ୟ ମଧ୍ୟରେ ଅନ୍ତର୍ଭୁକ୍ତ ରହିଛି । ଏହାର ଚେର ବର୍ତ୍ତମାନ ଓଡ଼ିଶାର ସର୍ବାଧିକ ମୂଲ୍ୟବାନ ବନୌଷଧି କଞ୍ଚାମାଲ ହୋଇଥିବାରୁ ଏବଂ ବିଶେଷ ବଜାର ଚାହିଦା ରହିଥିବାରୁ ଏହାର ଚାଷ ପଦ୍ଧତି ସମ୍ପର୍କରେ ଶୀଘ୍ର ଗବେଷଣା କରି ଚାଷ ପାଇଁ ପ୍ରୋତ୍ସାହନ ଦେବା ଆବଶ୍ୟକ । ପୁନଶ୍ଚ ଭାରତରେ ବ୍ୟବସାୟିକ ଭିତ୍ତିରେ ବିକ୍ରୟ କରାଯାଉଥିବା ପ୍ରାୟ ୯୬୦ ପ୍ରକାର ବନୌଷଧି କଞ୍ଚାମାଲ ମଧ୍ୟରୁ କେଶର ପରେ, ଏହା ହେଉଛି ଦ୍ୱିତୀୟ ମୂଲ୍ୟବାନ ଔଷଧୀୟ କଞ୍ଚାମାଲ । କାଶ୍ମୀରରୁ ଉତ୍ପାଦିତ କେଶରର ଖୁଚୁରା ଦର କିଲୋ ପ୍ରତି ପ୍ରାୟ ୨ ଲକ୍ଷ ଟଙ୍କା ଥିବା ସ୍ଥଳେ ରସ୍ନାଚେର ପ୍ରାୟ ୨୮୦୦ ଟଙ୍କାରେ ବିକ୍ରୟ ହୋଇଥାଏ । ପୁନଶ୍ଚ ଏହି ଚେର ବଦଳରେ ବର୍ତ୍ତମାନ ଉପଲବ୍ଧ ଥିବା କାଉଗୁଡ଼ି ରାସ୍ନା ବା ଗରୁଡ଼ପକ୍ଷୀ ରାସ୍ନା (Vanda tessellata) ଅମଳ କରି ବଜାର ଚାହିଦା ମେଣ୍ଟା ଯାଇପାରିବ । କାଉଗୁଡ଼ି ରାସ୍ନା, ଆମ୍ବ, ମହୁଲ, ଶାଳ ବୃକ୍ଷମାନଙ୍କରେ ବଢୁଥିବାର ଦେଖାଯାଏ ।

ଲୋଧ୍ର

ଏହାକୁ ଓଡ଼ିଆରେ ଲୋଧ, ପଶ୍ଚିମ ଓଡ଼ିଶାରେ ଲୋଧା, ଲେଧା, ସଂସ୍କୃତରେ ଲୋଧ୍ର, ହିନ୍ଦୀରେ ଲୋଧ, ଇଂରାଜୀରେ ସ୍ୱିଟ୍ ଲିଫ୍, ସେଫାୟର ବେରୀ (Sweat Leaf, Sapphire Berry) ଓ ଉଦ୍ଭିଦ ବିଜ୍ଞାନରେ ସିମ୍ପ୍ଲୋକସ ରେସିମୋଜା (*Symplocos racemosa* Roxb.) କୁହାଯାଏ । ଉଦ୍ଭିଦ ବିଜ୍ଞାନରେ ଏହାକୁ ସମ୍ପ୍ଲୋକେସି (Symplocaceae) ପରିବାର ବର୍ଗରେ ଓ ଦ୍ରବ୍ୟଗୁଣ ବିଜ୍ଞାନରେ ଆର୍ତ୍ତବ ସଂଗ୍ରହଣୀୟ ବର୍ଗରେ ବର୍ଣ୍ଣନା କରାଯାଇଛି ।

ସ୍ୱରୂପ

ଏହା ଦଶରୁ ପନ୍ଦର ମିଟର ଉଚ୍ଚତା ବିଶିଷ୍ଟ ଏକ ଔଷଧୀୟ ବୃକ୍ଷ ଅଟେ । ପତ୍ର ଚିକ୍କଣ, ଅଣ୍ଡାକୃତି ଓ ପତ୍ରଧାର ଦନ୍ତୁରିତ, ୫ରୁ ୧୫ ସେ.ମି. ଲମ୍ବ ଓ ୨ ରୁ ୬ ସେ.ମି. ଓସାର ରହିଥାଏ । ଅକ୍ଟୋବରରୁ ଜାନୁଆରୀ ମାସରେ ପୀତାଭ ଶ୍ୱେତରଙ୍ଗ ଯୁକ୍ତ ପୁଷ୍ପ ପ୍ରସ୍ଫୁଟିତ ହୋଇଥାଏ । ଫେବୃଆରୀରୁ ମେ ମାସରେ ବାଇଗଣୀ ବର୍ଣ୍ଣ ଯୁକ୍ତ ଫଳ ଦେଖାଯାଏ । ଫଳ ଶୁଷ୍କ ହେଲେ ହଳଦିଆ ଦେଖାଯାଏ । କାଣ୍ଡ ଛାଲି ଧୂସର ରକ୍ତ ବର୍ଣ୍ଣ । ପ୍ରତ୍ୟେକ ଫଳରେ ଗୋଟିଏରୁ ତିନୋଟି ମଂଜି ରହିଥାଏ । ଏହା ସମୁଦ୍ର ପତ୍ତନ ଠାରୁ ଚଉଦଶହ ମିଟର ଉଚ୍ଚତା ଯାଏ ଦେଖାଯାଏ ।

ଔଷଧୀୟ ଗୁଣ ଓ ବ୍ୟବହାର

ଗୁଣ-ଲଘୁ, ରୁକ୍ଷ, ରସ-କଷାୟ, ବୀର୍ଯ୍ୟ-ଶୀତ, ବିପାକ-କଟୁ ।

ଏହାର ଛାଲି ଅତିସାର, ପ୍ରବାହିକା ତଥା ଯକୃତରୋଗ ନାଶକ ଓ ସ୍ତ୍ରୀରୋଗ ନାଶକ ଅଟେ । ଧ୍ୱଂସାତ୍ମକ ପଦ୍ଧତିରେ ଏହାର ଛାଲି ଅମଳ ହେଉଥିବା ଯୋଗୁଁ ଏହି ବୃକ୍ଷଟି ଆମ ରାଜ୍ୟରେ ସାଂଘାତିକ ବିପନ୍ନ (Critically Endangered) ଶ୍ରେଣୀରେ ଚିହ୍ନଟ କରାଯାଇଛି । ଏହାର ଛାଲି ଧୂପକାଠି ପ୍ରସ୍ତୁତିରେ ବ୍ୟବହାର ହୋଇଥାଏ ।

ଉତ୍ପତ୍ତି ସ୍ଥାନ

ଏହା ଶିମିଳିପାଳ, ମାଲ୍ୟଗିରି, କନ୍ଧମାଳର ହଦଗଡ଼ ଜଙ୍ଗଲ, କେନ୍ଦୁଝରର ରେବଣା, ବଉଳା ଖଣି ଅଞ୍ଚଳ, କଳାହାଣ୍ଡି ଓ ସମ୍ବଲପୁର ଜିଲ୍ଲାରେ ଦେଖାଯାଇଥାଏ ।

ବଂଶ ବିସ୍ତାର

ଏହାକୁ ମଂଜି ଓ ଡ଼ାଳ କଲମୀ ଦ୍ୱାରା ବଂଶ ବିସ୍ତାର କରାଯାଏ । ମଂଜି ସଂଗ୍ରହ ପରେ ଚାରା ଶଯ୍ୟାରେ ମଂଜି ବୁଣାଯାଏ ।

ସାଧାରଣତଃ ୪୫ ଦିନରେ ଗଜା ଆରମ୍ଭ ହୋଇଥାଏ କିନ୍ତୁ ପ୍ରାୟ ପାଞ୍ଚ ପ୍ରତିଶତ ମଂଜି ଗଜା ହୋଇଥାଏ । ଏଣୁ ପନ୍ଦରରୁ ପଚିଶ ସେ.ମି. ଡ଼ାଳ ଖଣ୍ଡକୁ ୫୦୦ ପି.ପି.ଏମ୍ ଇଣ୍ଡଲ ବ୍ୟୁଟିରିକ ଏସିଡ଼ (IBA) ହରମୋନ ଦ୍ରବଣରେ ବୁଡ଼ାଇ ଚାରା ଶଯ୍ୟା ବା ପଲିଥିନ ମୁଣାରେ ପୋତିଲେ ସାଧାରଣତଃ ଦୁଇରୁ ତିନି ସପ୍ତାହରେ ଚେର ବାହାରିଥାଏ । ୮୦ ରୁ ୯୦ ପ୍ରତିଶତ ଆପେକ୍ଷିକ ଆର୍ଦ୍ରତା ଓ ୩୦ ରୁ ୩୫ ଡିଗ୍ରୀ ସେଲ୍‌ସିୟସ୍ ଉତ୍ତାପ ଚାରା ଉତ୍ପାଦନ ପାଇଁ ଅନୁକୂଳ ଅଟେ । ଚାରାଗୁଡ଼ିକୁ ପାଞ୍ଚ ମିଟର ବ୍ୟବଧାନରେ ରୋପଣ କରାଯାଏ ।

ଚିରନ୍ତନ ଅମଳ

ଏହା ଏକ ସାଂଘାତିକ ବିପନ୍ନ ବୃକ୍ଷ ହୋଇଥିବାରୁ ଜଙ୍ଗଲରୁ ଏହି ଗଛର ଛାଲି ସଂଗ୍ରହ କରିବା ଆଦୌ ଉଚିତ ନୁହେଁ । ଏହାକୁ ରୋପଣ କରି ରୋପିତ ବୃକ୍ଷ ନବେ ସେ.ମି. ଗୋଲେଇରୁ ଉର୍ଦ୍ଧ୍ୱ ହେଲେ ଗୋଲେଇର ଏକ ଚତୁର୍ଥାଂଶ ଚଉଡ଼ାରେ ଓ ସର୍ବାଧିକ ଷାଠିଏ ସେ.ମି. ଲମ୍ବରେ ଛାଲି ଛଡ଼ାଯାଏ । ଛାଲିର ତଳଭାଗ ଗଛରେ ଛାଡ଼ିଦେଲେ ଦୁଇବର୍ଷ ମଧ୍ୟରେ ଛାଲି ପୂର୍ବାବସ୍ଥାକୁ ଫେରି ଆସେ । ଦୁଇବର୍ଷ ପରେ ପୁଣି ଥରେ ଛାଲି ଅମଳ କରାଯାଇପାରେ ।

ବିପଦାବସ୍ଥା ଓ ସଂରକ୍ଷଣର ଉପାୟ

ବିଗତ ୧୦୦ ବର୍ଷ ମଧ୍ୟରେ ପ୍ରାକୃତିକ ଜଙ୍ଗଲରେ ଏହି ବୃକ୍ଷର ସଂଖ୍ୟା ୮୦ ପ୍ରତିଶତରୁ ଉର୍ଦ୍ଧ୍ୱ ଯାଏ ହ୍ରାସ ପାଇ ଯାଇଥିବାରୁ ଏହା ସାଂଘାତିକ ଭାବରେ ବିପନ୍ନ ହୋଇଯାଇଛି । ସର୍ବେକ୍ଷଣ ଦ୍ୱାରା ଅଧିକ ସଂଖ୍ୟାରେ ଏହି ବୃକ୍ଷ ଦେଖାଯାଉଥିବା ବନାଞ୍ଚଳ ଚିହ୍ନଟ କରି ଉପଯୁକ୍ତ ସୁରକ୍ଷା ପ୍ରଦାନ କରିବା ସହିତ ବୃକ୍ଷ ସଂଖ୍ୟା ବୃଦ୍ଧି ସମ୍ପର୍କରେ ନିୟମିତ ବ୍ୟବଧାନରେ ପର୍ଯ୍ୟବେକ୍ଷଣ କରିବା ପ୍ରୟୋଜନ । ଏହାକୁ ଅଗ୍ରାଧିକାର ଭିତ୍ତିରେ ବହୁଳ ଭାବରେ ରୋପଣ କରିବା ଏକାନ୍ତ ଆବଶ୍ୟକ । ଏପରି ଏକ ଗୁରୁତର ବିପଦଗ୍ରସ୍ତ ବୃକ୍ଷର ଗୋଟିଏ ସୁଦ୍ଧା ଚାରା ବିଗତ ୪ ବର୍ଷ ମଧ୍ୟରେ ଆମ ରାଜ୍ୟରେ ରୋପଣ କରାଯାଇପାରି ନାହିଁ ।

ଶିଶୁମାର

ଏହାକୁ ଓଡ଼ିଆରେ ଶିଶୁମାର, ଶିଶୁମ୍ବର, ଚେପା, ଶିଶୁ, ହିନ୍ଦୀରେ ପୁସ୍ସୁର, ସଂସ୍କୃତରେ ଶ୍ୱାନମାର, ଉଦ୍ଦାଳକ ଓ ଉଦ୍ଭିଦ ବିଜ୍ଞାନରେ ଜାଇଲୋକାର୍‌ପସ୍ ଗ୍ରାନେଟମ୍ (*Xylocarpus granatum* Koenig) ଓ ସମାର୍ଥବାଚକ ଉଦ୍ଭିଦ ବିଜ୍ଞାନ ନାମ କାରାପା ଅବ୍‌ଓଭାଟା (*Carrapa obovata* Blume) କୁହାଯାଏ । ଏହାକୁ ମେଲିଏସି (Meliaceae) ପରିବାର ବର୍ଗରେ ବର୍ଣ୍ଣନା କରାଯାଇଛି । ଏହାକୁ ଇଂରାଜୀରେ ପଜଲ ଫ୍ରୁଟ ଟ୍ରି (Puzzle Fruit Tree) କୁହାଯାଏ ।

ସ୍ୱରୂପ

ଏହା ପ୍ରାୟ ୧୨ ମିଟର ଯାଏ ଉଚ୍ଚତା ବିଶିଷ୍ଟ ଓ ବିସ୍ତାରିତ ହୋଇ ବଢୁଥିବା ଏକ ଛୋଟ ବୃକ୍ଷ ଅଟେ । ଏହାର ଛାଲି ଚିକ୍କଣ, ପୀତ-ଧୂସର ବର୍ଣ୍ଣଯୁକ୍ତ, ଛାଲିର ପତଳା ଆସ୍ତରଣ ସହଜରେ ବାହାରିଥାଏ । ପତ୍ର ୧୫ ସେ.ମି ରୁ ୨୦ ସେ.ମି ଲମ୍ବ ଗୋଟିଏ ବା ଦୁଇଯୋଡ଼ା ବିପରୀତ ପତ୍ରକ ଓ ସେଗୁଡ଼ିକ ଅଣ୍ଡାକୃତି, ୬ ସେ.ମି ରୁ ୧୦ ସେ.ମି ଲମ୍ବ । ଫେବୃଆରୀରୁ ମେ ମାସ ମଧ୍ୟରେ ପୀତବର୍ଣ୍ଣଯୁକ୍ତ ପୁଷ୍ପ ପ୍ରସ୍ଫୁଟିତ ହୋଇଥାଏ । ଫଳ ଗୋଲ, ୧୫ ସେ.ମି ରୁ ୧୮ ସେ.ମି ବ୍ୟାସ । ତ୍ରିକୋଣୀୟ, କଠିନ ତଥା ୪ ସେ.ମି ରୁ ୫ ସେ.ମି ଲମ୍ବର ମଞ୍ଜି ୬ ରୁ ୧୨ଟି ରହିଥାଏ । ଏହା ସମୁଦ୍ରପତ୍ତନଠାରୁ ତିନି ମିଟର ଉଚ୍ଚତା ଯାଏ ଦେଖାଯାଇଥାଏ । ପୁଷ୍ପ ପ୍ରସ୍ଫୁଟିତ ହେବାର ପରବର୍ତ୍ତୀ ବର୍ଷର ଗ୍ରୀଷ୍ମ ଋତୁର ଆରମ୍ଭରେ ଫଳ ପରିପକ୍ୱ ହୋଇଥାଏ ।

ଉତ୍ପତ୍ତି ସ୍ଥାନ

ଏହା ଭିତରକନିକା ଜଙ୍ଗଲର ଡ଼ାଙ୍ଗମାଲ, ଶୁଆଯୋର ଓ ଖୋଲା ଅଞ୍ଚଳରେ ଓ ମହାନଦୀ ମୁହାଣରେ ଦେଖାଯାଇଥାଏ ।

ଔଷଧୀୟ ଗୁଣ ଓ ବ୍ୟବହାର

ଏହାର ଛାଲି କଷାୟରସ ଯୁକ୍ତ ଏବଂ ଅତିସାର, ପ୍ରବାହିକା ତଥା ଉଦରରୋଗରେ ବ୍ୟବହାର ହୋଇଥାଏ । ଛାଲି ମଧ୍ୟ ଜ୍ୱର ନାଶକ । ମଞ୍ଜି ଶସ ତିକ୍ତ କିନ୍ତୁ ରସାୟନ ଓ ଶ୍ଲୀପଦନାଶକ ଅଟେ । କୁଣ୍ଡିଆରେ ଏହା ମଞ୍ଜିରୁ ପ୍ରସ୍ତୁତ ପାଉଁଶରେ ଗନ୍ଧକ ଓ ନଡ଼ିଆ ତେଲ ମିଶାଇ ଲେପ ଦିଆଯାଏ । ଏହାର କାଠ ଡ଼ଙ୍ଗା ତିଆରି, ଘର ନିର୍ମାଣ ପାଇଁ ଖୁଣ୍ଟ

ଓ ଆସବାବ ପ୍ରସ୍ତୁତି ପାଇଁ ବ୍ୟବହାର ହୋଇଥାଏ । ଏହାର ଛାଲିକୁ ଚମଡ଼ା କଷାଇବା ଓ ମାଛଜାଲକୁ ମଜବୁତ କରିବା ପାଇଁ ବ୍ୟବହାର କରାଯାଏ । ସନ୍ତସନ୍ତିଆ ଜମିରେ ଖୁଣ୍ଟ ପୋତିବା ପାଇଁ ଏହାର କାଠ ବିଶେଷ ଉପଯୋଗୀ ଅଟେ ।

ବଂଶବିସ୍ତାର

ଏହାକୁ ମଞ୍ଜି ଓ ଡ଼ାଳକଲମୀ ଦ୍ୱାରା ବଂଶବିସ୍ତାର କରାଯାଏ । ମଞ୍ଜିରୁ ଚାରା ଉତ୍ପାଦନ ପ୍ରାୟ ୪୦ ରୁ ୫୦ ପ୍ରତିଶତ ଯାଏ ସଫଳତା ମିଳିଥାଏ । ଭୁବନେଶ୍ୱରସ୍ଥିତ ଆଞ୍ଚଳିକ ଉଦ୍ଭିଦ ସଂପଦ କେନ୍ଦ୍ରଠାରେ ମଞ୍ଜିରୁ ଚାରା ଉତ୍ପାଦନ କରାଯାଇ ଏହାକୁ ସଂରକ୍ଷଣ କରାଯାଇଛି । ଚେନ୍ନାଇସ୍ଥିତ ଏମ୍.ଏସ୍ ସ୍ୱାମୀନାଥନ ଫାଉଣ୍ଡେସନ ଦ୍ୱାରା ଏହାର ଡ଼ାଳକଲମୀ ଦ୍ୱାରା ବଂଶବିସ୍ତାର ସଂପର୍କରେ ଅନୁଧ୍ୟାନ କରାଯାଇ ସଫଳତା ମିଳି ପାରିଛି ।

ଚିରନ୍ତନ ଅମଳ

ଏହାର ଛାଲି ଅମଳ ସଂପର୍କିତ ବିଜ୍ଞାନ ସମ୍ମତ କୌଶଳ ଆଜି ପର୍ଯ୍ୟନ୍ତ ବିକଶିତ ହୋଇନାହିଁ । ଯେହେତୁ ଧ୍ୱଂସାତ୍ମକ ପଦ୍ଧତି ଅବଲମ୍ବନ କରି ଛାଲି ଅମଳ ହୋଇ ଏହା ବିପନ୍ନ ହୋଇଯାଇଛି, ଜଙ୍ଗଲରୁ ଏହାର ଛାଲି ଅମଳ ନିଷେଧ ଅଟେ । ବୃକ୍ଷ ରୋପଣକରି ଗଛଟି ଅମଳ ଉପଯୋଗୀ ହେବା ପରେ ହିଁ ଛାଲି ଅମଳ ପାଇଁ କାର୍ଯ୍ୟକ୍ରମ କରାଯାଇପାରେ । ସେହିପରି ଡ଼ଙ୍ଗା ନିର୍ମାଣ ପାଇଁ ଏହି ଗଛକୁ କାଟିବା ନିଷେଧ ଅଟେ ।

ବିପଦାବସ୍ଥା ଓ ସଂରକ୍ଷଣର ଉପାୟ

ଏହି ବୃକ୍ଷକୁ ଆମ ରାଜ୍ୟରେ ବିପନ୍ନ ଶ୍ରେଣୀରେ ଅନ୍ତର୍ଭୁକ୍ତ କରାଯାଇଛି । ଅତୀତରେ ଏହାକୁ ଡ଼ଙ୍ଗା ପ୍ରସ୍ତୁତି ପାଇଁ ଗଛ କାଟିବା ଓ ଛାଲିର ଧ୍ୱଂସାତ୍ମକ ଅମଳ ଯୋଗୁଁ ଏହା ବିପନ୍ନ ହୋଇ ଯାଇଛି । ଅବଶ୍ୟ ଆଜି କାଲି ପରିବେଶ ଉନ୍ନୟନ କମିଟି ଜରିଆରେ ସଂରକ୍ଷଣ କାର୍ଯ୍ୟ ଆରମ୍ଭ ହୋଇଛି । ପ୍ରାକୃତିକ ଜଙ୍ଗଲରେ ମଞ୍ଜିରୁ ବହୁତ ଧିରେ ଧିରେ ବଂଶବିସ୍ତାର ହୋଇଥାଏ । ସମୁଦ୍ର ଉପକୂଳବର୍ତ୍ତୀ ଅଞ୍ଚଳରେ ବହୁଳ ଭାବରେ ରୋପଣ କଲେ ଏହି ବୃକ୍ଷ ସଂରକ୍ଷଣ ହୋଇପାରିବ । ଭିତରକନିକା ଜଙ୍ଗଲରେ ଏହାକୁ ସଂରକ୍ଷଣ କରାଯାଉଛି । ବୃକ୍ଷସଂଖ୍ୟା ବୃଦ୍ଧି ସମ୍ପର୍କରେ ନିୟମିତ ବ୍ୟବଧାନରେ ପର୍ଯ୍ୟବେକ୍ଷଣ କରିବା ପ୍ରୟୋଜନ । ଏହାର ଛାଲି ଅମଳ କରିବା ପାଇଁ ବିଜ୍ଞାନ ସମ୍ମତ ପଦ୍ଧତି ବିକଶିତ କରାଯିବା ଆବଶ୍ୟକ ।

ସର୍ପଗନ୍ଧା

ଏହାକୁ ଓଡ଼ିଆରେ ପାତାଳଗରୁଡ଼, ସର୍ପଗନ୍ଧା, ପାତାଳ ଗିରିଡ଼ା, ଭୂଇଁ କୁରୁଆଁ, ଭୂଇଁ କେରୁଆଁ, ପଶ୍ଚିମ ଓଡ଼ିଶାରେ ପାତାଳଗରୁଡ଼, ଭୂଇଁ କେରୁଆଁ, ଭୂଇଁ କରୁଆଁ, ସର୍ପଗନ୍ଧା, ହିନ୍ଦୀରେ ସର୍ପଗନ୍ଧା, ଚନ୍ଦ୍ରଭାଗା, ଇଂରାଜୀରେ ରାଉଓଲ୍‌ଫିଆ ରୁଟ୍, ସର୍ପେଣ୍ଟିନା ରୁଟ୍ ଓ ଉଦ୍ଭିଦବିତ୍‌ମାନେ ଏହାକୁ ରାଉଓଲ୍‌ଫିଆ ସର୍ପେଣ୍ଟିନା (*Rauvolfia serpentina* (L.) Benth. ex Kurz.) ଏବଂ ସଂସ୍କୃତରେ ସର୍ପଗନ୍ଧା କୁହାଯାଏ । ଏହା ଏପୋସାଇନେସି (Apocynaceae) ପରିବାର ବର୍ଗର ବନୌଷଧି ଅଟେ ।

ସ୍ୱରୂପ

ଏହା ସାଧାରଣତଃ ତିରିଶରୁ ଷାଠିଏ ସେ.ମି. ଉଚ୍ଚତା ବିଶିଷ୍ଟ ଏକ ଚିରହରିତ ଗୁଳ୍ମ ଅଟେ । ଏହା ଉର୍ବର ଜଙ୍ଗଲ ମାଟି କିମ୍ବା ଦୋରସା ମାଟିରେ ନବେ ସେ.ମି. ଉଚ୍ଚତା ଯାଏ ବଢ଼ିଥାଏ । କାଣ୍ଡର ଗୋଟିଏ ଗଣ୍ଠିରୁ ତିନି-ଚାରି ଦିଗରେ ବଳୟାକାରରେ ତିନି ଚାରୋଟି ପତ୍ର ବାହାରିଥାଏ । ସାଧାରଣତଃ ତିନୋଟି ପତ୍ର ବାହାରିବାର ବିଶେଷ ଭାବରେ ଦେଖାଯାଏ । ପତ୍ର ସାଢେସାତ ସେ.ମିରୁ କୋଡିଏ ସେ.ମି. ଲମ୍ବ ଓ ଦୁଇରୁ ସାଢେ ଛଅ ସେ.ମି. ଓସାର ରହିଥାଏ । ପତ୍ରବୃନ୍ତ ପାଞ୍ଚରୁ ପନ୍ଦର ସେ.ମି. ଲମ୍ବ, ପତ୍ରର ଆକାର ଆୟତାକାର ବା ଅଣ୍ଡାକୃତି, ଚିକ୍କଣ, ସବୁଜ ଓ ପତ୍ର ଅଗ ଗୋଜିଆ, ପତ୍ର ତଳଭାଗ ହାଲୁକା ସବୁଜ ବର୍ଣ୍ଣ ରହେ । ପୁଷ୍ପଗୁଚ୍ଛ ଶ୍ୱେତ ଓ ପାଟଳ ରଙ୍ଗଯୁକ୍ତ ଥାଏ । କିନ୍ତୁ ଫଳ ପ୍ରସ୍ତୁତି ସମୟରେ ଲାଲରଙ୍ଗ ଦେଖାଯାଏ । ଫଳ ମଟର ପରି ଗୋଲାକାର, ଅପରିପକ୍ୱ ଅବସ୍ଥାରେ ସବୁଜ ଓ ଧୂସର ରଙ୍ଗଯୁକ୍ତ ହୋଇ ପାଚିଲେ କଳାରଙ୍ଗ ଧାରଣ କରେ । ସାଧାରଣତଃ ଜୁନ୍ ମାସରୁ ଡିସେମ୍ବର ମାସ ମଧ୍ୟରେ ଫୁଲ ଓ ଫଳ ଦେଖାଯାଉଥିଲେ ହେଁ ଚାଷ ଜମିରୁ ପ୍ରାୟ ବର୍ଷ ତମାମ ଫୁଲ ଫଳ ଦେଖାଯାଏ । ପ୍ରତ୍ୟେକ ଫଳରେ ଗୋଟିଏ ବା ଦୁଇଟି ମଞ୍ଜି ରହିଥାଏ ।

ଏହା ସମୁଦ୍ର ପତ୍ତନ ଠାରୁ ପ୍ରାୟ ସାତଶହ ମିଟର ଉଚ୍ଚତା ଯାଏଁ ଦେଖାଯାଇଥାଏ । ରାଉଓଲ୍‌ଫିଆ ଟେଟ୍ରାଫିଲା ନାମକ ଆଉ ଏକ ପ୍ରକାର ପାତାଳଗରୁଡ ଦେଖାଯାଏ । ଏହାକୁ ଓଡ଼ିଶାରେ ଗାଈଆ ପାତାଳଗରୁଡ କୁହାଯାଏ । ସେଥିରେ ଅପେକ୍ଷାକୃତ କମ୍ ପରିମାଣରେ ସକ୍ରିୟ ରାସାୟନିକ ତତ୍ତ୍ୱ ଥିବାରୁ ବିଶେଷ ବଜାର ଚାହିଦା ନାହିଁ ।

ଉତ୍ପତ୍ତି ସ୍ଥାନ

ଓଡ଼ିଶାର କୋରାପୁଟ, ମୟୂରଭଞ୍ଜ, କେନ୍ଦୁଝର, କନ୍ଧମାଳ, କଳାହାଣ୍ଡି, ସୁନ୍ଦରଗଡ଼, ଖୋର୍ଦ୍ଧା, ନୟାଗଡ଼, ଯାଜପୁର, ଭଦ୍ରକ, ରାୟଗଡ଼ା, ଗଜପତି ଆଦି ଜିଲ୍ଲାରେ ଏବେ ସୁଦ୍ଧା ଏହା ପ୍ରାକୃତିକ ଭାବରେ ଦେଖାଯାଇଥାଏ, କିନ୍ତୁ କୋରାପୁଟ ଜିଲ୍ଲାରେ ଅଧିକ ସଂଖ୍ୟାରେ ଦେଖାଯାଇଥାଏ ।

ଔଷଧୀୟ ଗୁଣ ଓ ବ୍ୟବହାର

ଗୁଣ – ରୁକ୍ଷ, ରସ – ତିକ୍ତ, ବିପାକ – କଟୁ, ବୀର୍ଯ୍ୟ – ଉଷ୍ଣ, ପ୍ରଭାବ – ନିଦ୍ରାଜନନ ।

ପାତାଳଗରୁଡ଼ କଫ–ବାତନାଶକ, କୃମିଘ୍ନ, ବିଷଘ୍ନ, ସ୍ନାୟୁବିକ ଦୁର୍ବଳତା ନାଶକ, ଉଚ୍ଚରକ୍ତଚାପ ନାଶକ, ଉନ୍ମାଦରୋଗନାଶକ, ଅପସ୍ମାର ନାଶକ, ପିତ୍ତକାରକ, ବିରେଚକ, ଶୂଳନାଶକ, କାମାବସାଦକ, ଗର୍ଭାଶୟ ସଂକୋଚକ, ନିଦ୍ରାକାରକ, ଭ୍ରମରୋଗ ନାଶକ, ବେଦନା ନାଶକ, ଉତ୍ତେଜନା ନାଶକ, ସର୍ପବିଷ ନାଶକ, ହୃଦୟାବସାଦକ, ଅଗ୍ନିମାନ୍ଦ୍ୟ ନାଶକ, ଆର୍ତ୍ତବଜନନ ଓ ଅସ୍ଥିରତା ନାଶକ ଅଟେ ।

ବଂଶବିସ୍ତାର

ସାଧାରଣତଃ ସର୍ପଗନ୍ଧା ମଞ୍ଜି, କାଣ୍ଡ, କାଣ୍ଡ ଖଣ୍ଡ ସମେତ ଚେର (ଷ୍କମ୍ପ) ଦ୍ୱାରା ବଂଶ ବିସ୍ତାର କରାଯାଏ । କିନ୍ତୁ ବ୍ୟବସାୟିକ ଭିତ୍ତିରେ ମଞ୍ଜିରୁ ହିଁ ଚାଷ କରାଯାଇଥାଏ । ଅନୁଧ୍ୟାନରୁ ଜଣାପଡ଼େ ଯେ ଚେର କଲମୀରୁ ଚାଷ କଲେ ହେକ୍ଟର ପ୍ରତି ୩୪୫ କିଲୋ ଚେର ଉତ୍ପାଦନ ହେଉଥିବା ସ୍ଥଳେ କାଣ୍ଡରୁ ଉତ୍ପାଦିତ ଚାରା ରୋପଣ କରି ଚାଷ କଲେ ହେକ୍ଟର ପ୍ରତି ୧୭୫ କିଲୋ ଚେର ଉତ୍ପାଦିତ ହୋଇଥାଏ । କିନ୍ତୁ ଆର୍.ଏସ୍.–୧ ନାମକ ଉନ୍ନତ କିସମ ମଞ୍ଜିରୁ ଚାଷ କଲେ ହେକ୍ଟର ପ୍ରତି ୨୫୦୦ କିଲୋଗ୍ରାମ୍ ଯାଏ ଚେର ଉତ୍ପାଦିତ ହୋଇଥାଏ । ଏଣୁ ଚାଷୀମାନେ ମଞ୍ଜିରୁ ହିଁ ଚାରା ଉତ୍ପାଦନ କରି ଏହି ଚାଷ କରିବା ଆବଶ୍ୟକ ।

ତାଜା ସର୍ପଗନ୍ଧା ମଞ୍ଜି ବୁଣିଲେ ୫୦ ରୁ ୭୪ ପ୍ରତିଶତ ଯାଏ ମଞ୍ଜି ଗଜା ହୋଇଥାଏ । ଫଳ ପରିପକ୍ୱ ହୋଇ କଳା ରଙ୍ଗ ଧାରଣ କଲେ ସଂଗ୍ରହ କରି ଫଳର ମାଂସଳ ଗୁଦାଳିଆ ଅଂଶ ସାଙ୍ଗେ ସାଙ୍ଗେ ବାହାର କରି ଚାରା ଶଯ୍ୟାରେ ବୁଣାଯାଏ । ଯେଉଁଦିନ ମଞ୍ଜି ସଂଗ୍ରହ କରାଯାଏ, ସେହିଦିନ ହିଁ ବୁଣିଲେ ଗଜାହାର ଅଧିକ ରହିଥାଏ । ଶୁଷ୍କ ମଞ୍ଜି ବୁଣିଲେ ଗଜା ହାର ହ୍ରାସ ପାଇଥାଏ । ମଞ୍ଜିକୁ ଗୋମୂତ୍ର ଦ୍ରବଣରେ ବିଶୋଧନ କରି ଚାରା ଶଯ୍ୟାରେ ବୁଣାଯାଇଥାଏ । ଏକ ହେକ୍ଟର ଜମିରେ ଚାଷ ପାଇଁ ପ୍ରାୟ ସାଢେ ବାର କିଲୋ ମଞ୍ଜି ଆବଶ୍ୟକ ହୋଇଥାଏ ।

ଆଂଶିକ ଭାବରେ ଛାଇ ହେଉଥିବା ସ୍ଥାନରେ ଚାରା ଶଯ୍ୟା ପ୍ରସ୍ତୁତ କରାଯାଏ । ଚାରା ଶଯ୍ୟାରେ ମାଟିର ଏକ ତୃତୀୟାଂଶ ସଢ଼ା ଗୋବର ଖତ ପ୍ରୟୋଗ କରିବାକୁ ପଡ଼ିଥାଏ । ମୌସୁମୀ ବର୍ଷା ଆରମ୍ଭରେ ରୋପଣ ପାଇଁ ଏପ୍ରିଲ୍–ମେ ମାସରେ ମଞ୍ଜି ବୁଣିବା ଆବଶ୍ୟକ । ଏକ ହେକ୍ଟର ଜମିରେ ଚାଷ କରିବା ପାଇଁ ପାଞ୍ଚଶହ ବର୍ଗମିଟର ଚାରା ଶଯ୍ୟା ଆବଶ୍ୟକ । ଚାରା ଶଯ୍ୟାରେ ଧାଡ଼ି ଗୁଡ଼ିକ ଛଅରୁ ଦଶ ସେ.ମି. ବ୍ୟବଧାନ ରଖି ପ୍ରତି ଧାଡ଼ିରେ ପାଞ୍ଚ ସେ.ମି. ବ୍ୟବଧାନରେ ଏକରୁ ଦୁଇ ସେ.ମି. ଗଭୀରତାରେ ମଞ୍ଜି ପୋତାଯାଏ । ମଞ୍ଜି ବୁଣିବାର ଦୁଇ ସପ୍ତାହରୁ ଆଠ ସପ୍ତାହଯାଏ

ମଞ୍ଜି ଗଜା ହୋଇଥାଏ । ସ୍ଥଳ ବିଶେଷରେ ତିନିମାସ ଯାଏ ମଧ୍ୟ ଗଜା ହୋଇଥାଏ ।

ରୋପଣ

ମୌସୁମୀ ବର୍ଷା ଆରମ୍ଭ ପରେ ପରେ ସାଧାରଣତଃ ଜୁଲାଇ ମାସରେ ଚାରା ଶଯ୍ୟାରୁ ଚାରି-ଛଅ ପତ୍ର ବିଶିଷ୍ଟ ଚାଳିଶରୁ ପଚାଶ ଦିନର ଚାରା ଅପରାହ୍ଣ ସମୟରେ ଉପାଡ଼ିଆଣି ଗୋମୂତ୍ର ଦ୍ରବଣରେ ଚେର ଅଂଶକୁ ବୁଡ଼ାଇ ଜମିରେ ପ୍ରସ୍ତୁତ କରାଯାଇଥିବା ଷାଠିଏ ସେ.ମି. ବ୍ୟବଧାନର ହୁଡ଼ାମାନଙ୍କ ଉପରେ ପଇଁଚାଳିଶ ସେ.ମି. ବ୍ୟବଧାନରେ ରୋପଣ କରାଯାଏ । ରୋପଣ ସମୟରେ ଚେର ଯେପରି ବଙ୍କା ନ ହୁଏ, ସେଥିପ୍ରତି ଧ୍ୟାନ ଦେବାକୁ ପଡ଼ିଥାଏ । ଆବଶ୍ୟକତାନୁସାରେ ଘାସ ବଛାବଛି ଓ କୋଡ଼ାଖୁସା ଓ ଜଳସେଚନ କରାଯାଏ ।

ଚିରନ୍ତନ ଅମଳ

ସାଧାରଣତଃ ରୋପଣର ଅଢେଇ ବର୍ଷ ପରେ ଅମଳ କରାଯାଏ । ଅକ୍ଟୋବର-ନଭେମ୍ବର ମାସରେ ମଞ୍ଜି ସଂଗ୍ରହ କରିବା ପରେ ଡିସେମ୍ବର-ଜାନୁଆରୀ ମାସରେ ପତ୍ରଝଡ଼ା ଆରମ୍ଭ ହେଲେ ଚେର ସଂଗ୍ରହ କରାଯାଏ । ଏହି ସମୟରେ ଚେରରେ ସର୍ବାଧିକ ପରିମାଣରେ କ୍ଷାରଭ ରହିଥାଏ । ଅମଳ ପୂର୍ବରୁ ଜଳସେଚନ କରିବା ଆବଶ୍ୟକ । ଚେର ଉପାଡ଼ିବା ସମୟରେ ଚେର ଛାଲି ଯେପରି ନଷ୍ଟ ନ ହୁଏ, ସେଥିପ୍ରତି ସାବଧାନ ରହିବାକୁ ପଡ଼ିଥାଏ, କାରଣ ଚେରଛାଲିରେ ଚାଳିଶରୁ ଷାଠିଏ ପ୍ରତିଶତ କ୍ଷାରଭ ରହିଥାଏ । ଆର୍.ଏସ୍.-୧ ନାମକ କିସମ ସର୍ପଗନ୍ଧାରୁ ହେକ୍ଟର ପ୍ରତି କୋଡ଼ିଏରୁ ପଚିଶ କ୍ୱିଣ୍ଟାଲ ଚେର ଉତ୍ପାଦନ ହେଉଥିବା ସ୍ଥଳେ ଜଙ୍ଗଲୀ କିସମରୁ ପ୍ରାୟ ପନ୍ଦର କ୍ୱିଣ୍ଟାଲ ଚେର ଉତ୍ପାଦିତ ହୋଇଥାଏ । ଏକ ହେକ୍ଟର ଚାଷରୁ ପ୍ରାୟ ପଚିଶ କିଲୋ ମଞ୍ଜି ମଧ୍ୟ ଉତ୍ପାଦନ ହୋଇଥାଏ । ଚାଷ ଜମିରେ କିଛି ଚେର ଅଂଶ ଛାଡ଼ିଦେଲେ ଆଉଥରେ ଗଛ ବଢ଼ିଥାଏ ।

ବିପଦାବସ୍ଥା ଓ ସଂରକ୍ଷଣର ଉପାୟ

ସର୍ପଗନ୍ଧା ଗଛକୁ ଆମ ରାଜ୍ୟରେ ଏକ ବିପନ୍ନ ଗୁଳ୍ମ ଭାବରେ ଚିହ୍ନଟ କରାଯାଇଛି । ସର୍ବେକ୍ଷଣ ଦ୍ୱାରା ଅଧିକ ସଂଖ୍ୟାରେ ଏହି ଗୁଳ୍ମ ଦେଖାଯାଉଥିବା ବନାଞ୍ଚଳ ଚିହ୍ନଟ କରି ଉପଯୁକ୍ତ ସୁରକ୍ଷା ପ୍ରଦାନ କରିବା ସହିତ ଗୁଳ୍ମ ସଂଖ୍ୟା ବୃଦ୍ଧି ସମ୍ପର୍କରେ ନିୟମିତ ବ୍ୟବଧାନରେ ପର୍ଯ୍ୟବେକ୍ଷଣ କରିବା ପ୍ରୟୋଜନ । କୋରାପୁଟ ଜିଲ୍ଲାରେ ଏହି ଗୁଳ୍ମ ବିଶେଷ ଭାବରେ ଦେଖାଯାଉଥିବାରୁ ସେହି ଜିଲ୍ଲାରେ ସଂରକ୍ଷଣ ଅଞ୍ଚଳ ଚିହ୍ନଟ କରିବା ଆବଶ୍ୟକ । ବଜାର ଚାହିଦା ମେଣ୍ଟାଇବା ପାଇଁ ଏହାକୁ ଚାଷ କରିବା ଦରକାର । ଜାତୀୟ ଔଷଧୀୟ ବୃକ୍ଷ ମିଶନ ସର୍ପଗନ୍ଧା ଚାଷ ପାଇଁ ଆଗ୍ରହୀ ଚାଷୀମାନଙ୍କୁ ଚାଷ ଖର୍ଚ୍ଚର ପଚାଶ ପ୍ରତିଶତ ଅର୍ଥାତ୍ ହେକ୍ଟର ପ୍ରତି ଟ.୩୧,୨୫୦.୦୦ ଟଙ୍କା ସହାୟତା ପ୍ରଦାନ କରିଥାନ୍ତି । ଏହା ମଧ୍ୟ ଏକ ଲାଭଜନକ ଫସଲ ଅଟେ । ଜଙ୍ଗଲରୁ ସର୍ପଗନ୍ଧା ଚେର ଅମଳ ନିଷେଧ ଅଟେ ।

ସମ୍ବରଶିଙ୍ଗା

ଏହାକୁ ଓଡ଼ିଆରେ ସମ୍ବରଶିଙ୍ଗା, ପଣକି, ବରାଲୋ, ଘଣ୍ଟି, ବୋଏଟ, ପଶ୍ଚିମ ଓଡ଼ିଶାରେ ସମ୍ବରଶିଙ୍ଗା, ପଣକି, ଶାନ୍ତଳି ଭାଷାରେ ଜୁଗିଆ, ହୋ ଭାଷାରେ ପୋରପାଣ୍ଡା, ହିନ୍ଦୀରେ ଧାଇମନ, ଦହିପଳାଶ, ତେଗ୍ଗୁନ, ଉଦ୍ଭିଦ ବିଜ୍ଞାନରେ କର୍ଡ଼ିଆ ମାଇକ୍ଲୋଡ଼ି (*Cordia macleodii* (Griff) Hook f. and Thoms) ଓ ସମାର୍ଥ ବାଚକ ଉଦ୍ଭିଦ ବିଜ୍ଞାନ ନାମ ହେମିଜିମ୍ନିଆ ମାଇକ୍ଲୋଡ଼ି (*Hemigymnia macleodii*, Griff) କୁହାଯାଏ । ଏହାକୁ ଉଦ୍ଭିଦ ବିଜ୍ଞାନରେ ଏରିସିଏସି (Ehretiaceae) ପରିବାର ବର୍ଗରେ ଶ୍ରେଣୀଭୁକ୍ତ କରାଯାଇଛି ।

ସ୍ୱରୂପ

ଏହା ଏକ ମଧ୍ୟମ ଆକୃତିର ପର୍ଣ୍ଣମୋଚୀ ବୃକ୍ଷ ଅଟେ । ଛାଲି ହାଲୁକା, ସବୁଜ, ପ୍ରଶାଖା ଗୁଡ଼ିକ ଲୋମଶ । ପତ୍ର ଅଣ୍ଡାକୃତି, ହୃଦୟାକାର, ଦଶରୁ ପଚିଶ ସେମି ଲମ୍ବ । ମାର୍ଚ୍ଚ–ଏପ୍ରିଲ ମାସରେ ଧବଳବର୍ଣ୍ଣଯୁକ୍ତ ପୁଷ୍ପ ପ୍ରସ୍ଫୁଟିତ ହୋଇଥାଏ । ଫଳ ଗୋଲ, ଈଷତ୍ ହଳଦିଆ ଓ ସାମାନ୍ୟ ଲୋମଶ ରହିଥାଏ । ମେ–ଜୁନ ମାସରେ ଫଳ ଦେଖାଯାଏ । ପକ୍ଷୀ ଓ ତୃଣଭୋଜୀ ପ୍ରାଣୀମାନେ ଏହାର ସୁସ୍ୱାଦୁ ଫଳକୁ ଖାଉଥିବାରୁ ପ୍ରାକୃତିକ ଭାବରେ ବଂଶ ବିସ୍ତାର ହୋଇ ପାରୁନାହିଁ । ତେଣୁ ଗଛତଳେ କ୍ୱଚିତ ସମ୍ବରଶିଙ୍ଗା ଚାରା ଦେଖାଯାଇଥାଏ । ଏହାର କାଠ ଶାଗୁଆନ କାଠ ପରି ସୁନ୍ଦର ଆଁଶ (ଗ୍ରେନ) ଯୁକ୍ତ ହୋଇଥିବାରୁ ଏହାର ଗଣ୍ଡିକାଠ ସଂଗ୍ରହ ପାଇଁ ଗଛକୁ କାଟି ଦେଉଥିବାରୁ ଆମ ରାଜ୍ୟରେ ଏହାକୁ ବିପନ୍ନ ଶ୍ରେଣୀଭୁକ୍ତ ବୃକ୍ଷ ଭାବରେ ଚିହ୍ନଟ କରାଯାଇଛି ।

ଉତ୍ପତ୍ତି ସ୍ଥାନ

ଏହା ମୟୂରଭଞ୍ଜ ଜିଲ୍ଲାର ଶିମିଳିପାଳ, ବଲାଙ୍ଗିର ଓ ବରଗଡ଼ ଜିଲ୍ଲାର ଗନ୍ଧମାର୍ଦ୍ଦନ, ବରଗଡ଼ ଜିଲ୍ଲାର ବାରପାହାଡ଼, କଳାହାଣ୍ଡି ଜିଲ୍ଲାର କର୍ଲାପାଟ, ବିରିପୁରା ଓ ନିୟମଗିରି, ଉତ୍ତର ଗଞ୍ଜାମ ଅଞ୍ଚଳ, ସମ୍ବଲପୁର ଜିଲ୍ଲାର ରେଢ଼ାଖୋଲ ଅଞ୍ଚଳସ୍ଥିତ ଶୁଷ୍କ ପର୍ଣ୍ଣମୋଚୀ ତଥା ଆର୍ଦ୍ର ପର୍ଣ୍ଣମୋଚୀ ଜଙ୍ଗଲମାନଙ୍କରେ ପ୍ରାକୃତିକ ଭାବରେ ଦେଖାଯାଇଥାଏ । ଦକ୍ଷିଣ ଭାରତର କର୍ଣ୍ଣାଟକ ରାଜ୍ୟରେ ମଧ୍ୟ ଏହା ଦେଖାଯାଇଥାଏ । ଆଠ–ଦଶ ବର୍ଷର ସମ୍ବରଶିଙ୍ଗା ବୃକ୍ଷକୁ ବାହୁଙ୍ଗି ଭାବରେ ବ୍ୟବହାର କରିବା ପାଇଁ ମଧ୍ୟ ଗଛକୁ କାଟି ଦିଆଯାଏ ।

ଔଷଧୀୟ ଗୁଣ ଓ ବ୍ୟବହାର

କଟା ଘା'ର ପ୍ରାଥମିକ ସ୍ୱାସ୍ଥ୍ୟସେବା ପାଇଁ ଏହା ସୃଷ୍ଟି କର୍ତ୍ତାଙ୍କର ଏକ ଅମୂଲ୍ୟ, ଅନନ୍ୟ ଓ

ଅଦ୍ୱିତୀୟ ବରଦାନ ଅଟେ । ଶରୀରର କୌଣସି ଅଙ୍ଗ କଟି ଯାଇ ରକ୍ତସ୍ରାବ ହେଉଥିଲେ ଏହାର ପତ୍ରକୁ ଚିକ୍କଣ କରି ବାଟି ସେହି କଳ୍କକୁ କଟାଘା'ରେ ଲଗାଇ ବ୍ୟାଣ୍ଡେଜ ବାନ୍ଧି ଦେଲେ ରକ୍ତସ୍ରାବ ତତ୍‌କ୍ଷଣାତ୍ ବନ୍ଦ ହୋଇଥାଏ । ଏହାର ପରିପକ୍ୱ ପତ୍ରକୁ ଶୁଖାଇ ଚୂର୍ଣ୍ଣ କରି ଶିଶି ବା ଡ଼ବାର ଠିପି ବନ୍ଦ କରି ସାଇତି ରଖିଲେ ଛଅ ବର୍ଷ ପର୍ଯ୍ୟନ୍ତ ଔଷଧୀୟ ଗୁଣ ଅତୁଟ ରହିଥାଏ । ପ୍ରକାଶଥାଉ କି, ବିଭିନ୍ନ ଔଷଧୀୟ

କଞ୍ଚାମାଲରୁ ପ୍ରସ୍ତୁତ ଚୂର୍ଣ୍ଣର ଔଷଧୀୟ ଗୁଣ ଏକ ବର୍ଷ ପରେ ହ୍ରାସ ପାଇଥାଏ । ଏଣୁ ଦୀର୍ଘ ବର୍ଷ ଧରି ଔଷଧୀୟ ଗୁଣ ଅତୁଟ ରହିବା, ସମ୍ବରଶିଙ୍ଗାର ଏକ ଅସାଧାରଣ ଗୁଣ ଅଟେ । ଗୋଟିଏ ଗାଁରେ ଗୋଟିଏ ବୃକ୍ଷ ରହିଥିଲେ ପ୍ରାଥମିକ ସ୍ୱାସ୍ଥ୍ୟସେବା ପାଇଁ ଯଥେଷ୍ଟ ଅଟେ । ଏହାର ପତ୍ର କଳ୍କ ଦ୍ୱାରା କୁଷ୍ଠ ରୋଗୀର ଘା' ମଧ୍ୟ ଶୀଘ୍ର ଶୁଖିଯାଏ ।

ବଂଶବିସ୍ତାର

ଏହାକୁ ମଞ୍ଜିରୁ ସହଜରେ ବଂଶବିସ୍ତାର କରାଯାଇଥାଏ । ମେ–ଜୁନ ମାସରେ ପରିପକ୍ୱ ଫଳ ସଂଗ୍ରହ କରି ଶୁଖାଇ ଯେତେଶୀଘ୍ର ସମ୍ଭବ ପଲିଥିନ ମୁଣାରେ ଖତ ମାଟି ଭର୍ତ୍ତି କରି ଅଥବା ଚାରା ଶଯ୍ୟାରେ ମଞ୍ଜି ପୋତିଲେ ପ୍ରାୟ ସତୁରୀ–ଅଶୀ ପ୍ରତିଶତ ମଞ୍ଜି ଗଜା ହୋଇଥାଏ । ଏହି ଫଳ ପକ୍ଷୀ ତଥା ତୃଣଭୋଜୀ ପଶୁଙ୍କ ପାଇଁ ଏକ ସୁସ୍ୱାଦୁ ଫଳ ହୋଇଥିବାରୁ ଉପଯୁକ୍ତ ସମୟରେ ଫଳ ସଂଗ୍ରହ ନ କଲେ ଫଳ ମିଳିବା କଷ୍ଟକର ହୋଇଥାଏ । ଏହା ଶୀଘ୍ର ବଢ଼ି ପାରୁଥିବା ଏକ ବୃକ୍ଷ ଅଟେ । ଗଡ଼ାଣିଆ ଜମି ଏହି ବୃକ୍ଷ ରୋପଣ ପାଇଁ ଅନୁକୂଳ ଅଟେ । ଗଛ ମୂଳରେ ପାଣି ଜମି ରହିଲେ ଗଛଟି ମରିଯାଏ । ଚାରା ଉଦ୍ୟାନରେ ବଢୁଥିବା ଏକରୁ ଦୁଇବର୍ଷର ପୁରାତନ ଚାରାକୁ ନେଇ ନିରୂପିତ ଜମିରେ ଅଢ଼େଇ ମିଟର ବ୍ୟବଧାନରେ ବର୍ଷାଋତୁ ଆରମ୍ଭରେ ରୋପଣ କରାଯାଏ । ଗଛଟି ଦୁଇ–ତିନି ବର୍ଷର

ହେଲେ କାଣ୍ଡରୁ ଏକ ପ୍ରକାର ଅଠାଳିଆ ସ୍ରାବ ନିର୍ଗତ ହୋଇ ଧିରେ ଧିରେ ଗଛଟି ଶୁଷ୍କ ହୋଇ ମରିଯାଏ । ଏହାକୁ ଗମୋସିସ୍ ରୋଗ କୁହାଯାଏ । ବ୍ୟାଭିଷ୍ଟିନ ପ୍ରୟୋଗ ଦ୍ୱାରା ଏହି ରୋଗକୁ ନିୟନ୍ତ୍ରଣ କରାଯାଇଥାଏ । ଏହାକୁ ଡ଼ାଳ କଲମୀରୁ ସହଜରେ ବଂଶ ବିସ୍ତାର କରାଯାଇପାରେ ନାହିଁ । ଏଣୁ ଗବେଷଣା ଆବଶ୍ୟକ। ଏହାକୁ ବରଗଡ଼ ଜିଲ୍ଲାସ୍ଥିତ ନରସିଂହନାଥଠାରେ ବନବିଭାଗ ଦ୍ୱାରା ସ୍ଥାପିତ ଭେଷଜ ଉଦ୍ୟାନ, ବଲାଙ୍ଗୀର ଜିଲ୍ଲାର ହରିଶଙ୍କରସ୍ଥିତ ଭେଷଜ ଉଦ୍ୟାନ, ଜୟପୁରସ୍ଥିତ ସ୍ୱାମୀନାଥନ ଫାଉଣ୍ଡେସନ୍ ଦ୍ୱାରା

ସ୍ଥାପିତ ବିଜୁ ପଟ୍ଟନାୟକ ଭେଷଜ ଉଦ୍ୟାନ ଠାରେ ରୋପଣ କରାଯାଇଛି । ବରଗଡ଼ ଜିଲ୍ଲାସ୍ଥିତ ରାମଖୋଲ ବନ ସଂରକ୍ଷର ସମିତିର ବରିଷ୍ଠ ସଦସ୍ୟ ପ୍ରକୃତିବନ୍ଧୁ ଶ୍ରୀ ଭୈରବ ପାତ୍ର ବିଶେଷ ଅନୁରୋଧ କ୍ରମେ ଗ୍ରାମ ନିକଟବର୍ତ୍ତୀ ଜଙ୍ଗଲରୁ ସମ୍ବରଶିଙ୍ଗା ମଂଜି ସଂଗ୍ରହ କରି ଯୋଗାଇଥାନ୍ତି । ପ୍ରକାଶଥାଉକି ଏହି ବନ ସଂରକ୍ଷଣ ସମିତିକୁ ଉଲ୍ଲେଖନୀୟ ଅବଦାନ ପାଇଁ ଭାରତ ସରକାରଙ୍କ ଜଙ୍ଗଲ ଓ ପରିବେଶ ବିଭାଗ ଦ୍ୱାରା ଇନ୍ଦିରା ପ୍ରିୟଦର୍ଶିନୀ ବୃକ୍ଷମିତ୍ର ପୁରସ୍କାରରେ ସମ୍ମାନିତ କରାଯାଇଛି ।

ଚିରନ୍ତନ ଅମଳ

ଆବଶ୍ୟକତା ଅନୁସାରେ କଟା ଘା'ର ପ୍ରାଥମିକ ସ୍ୱାସ୍ଥ୍ୟ ସେବା ପାଇଁ ପତ୍ର ସଂଗ୍ରହ କଲେ ଗଛ ନଷ୍ଟ ହେବା ଆଶଙ୍କା ନଥାଏ । ଏହି ଗଛ ବିପନ୍ନ ହୋଇ ଯାଇ ଥିବାରୁ ଆସବାବ ପ୍ରସ୍ତୁତି ନିମନ୍ତେ ଜଙ୍ଗଲର ଗଛକୁ କାଟିବା ଅନୁଚିତ । ଆଗ୍ରହୀ ବ୍ୟକ୍ତି ବିଶେଷ ଏହି ବୃକ୍ଷ ରୋପଣ କରି ଅମଳ ଉପଯୋଗୀ ହେଲେ କାଟି ଆସବାବ ପ୍ରସ୍ତୁତ କରି ପାରନ୍ତି । ବାହୁଙ୍ଗି ପ୍ରସ୍ତୁତି ନିମନ୍ତେ ମଧ୍ୟ ଏହାକୁ କାଟିବା ଉଚିତ ନୁହେଁ । ଏହି ଆବଶ୍ୟକତା ପୂରଣ ପାଇଁ ରୋପିତ ବନରେ ପାତଳୀ କରଣ କରି ଏହାକୁ ବ୍ୟବହାର କରାଯାଇପାରେ ।

ବିପଦାବସ୍ଥା ଓ ସଂରକ୍ଷଣର ଉପାୟ

ବିଗତ ୮୦ ବର୍ଷ ପୂର୍ବରୁ ଏହି ବୃକ୍ଷ ଆମ ରାଜ୍ୟରେ ପ୍ରାୟ ୨୦,୦୦୦ ବର୍ଗ କି.ମି. ବନାଞ୍ଚଳରେ ଦେଖା ଯାଉଥିବା ସ୍ଥଳେ ବର୍ତ୍ତମାନ ଏହା ପ୍ରାୟ ୨୦୦୦ ବର୍ଗ କି.ମି. ବନାଞ୍ଚଳରେ ସୀମିତ ରହିଛି ଏବଂ ଏହି ସମୟ ମଧ୍ୟରେ ଏହି ବୃକ୍ଷର ସଂଖ୍ୟା ପ୍ରାୟ ୫୦ ରୁ ୮୦ ପ୍ରତିଶତ ଯାଏ ହ୍ରାସ ପାଇଥିବା ଯୋଗୁଁ ଏହାକୁ ବିପନ୍ନ ଶ୍ରେଣୀରେ ଚିହ୍ନଟ କରାଯାଇଛି । ଜଙ୍ଗଲରେ ଏହି ବୃକ୍ଷ ପ୍ରାକୃତିକ ଭାବରେ ବଂଶ ବିସ୍ତାର ହୋଇ ପାରୁ ନଥିବାରୁ ଏହାର ଉପଯୁକ୍ତ ସୁରକ୍ଷା ସହିତ ବହୁଳ ଭାବରେ ବୃକ୍ଷ ରୋପଣ କରିବା ପ୍ରୟୋଜନ । ସର୍ବେକ୍ଷଣ ଦ୍ୱାରା ଅଧିକ ସଂଖ୍ୟାରେ ଏହି ବୃକ୍ଷଥିବା ବନାଞ୍ଚଳ ଚିହ୍ନଟ କରି ଉପଯୁକ୍ତ ସୁରକ୍ଷା ପ୍ରଦାନ କରିବା ସହିତ ବୃକ୍ଷ ସଂଖ୍ୟା ବୃଦ୍ଧି ସମ୍ପର୍କରେ ନିୟମିତ ବ୍ୟବଧାନରେ ପର୍ଯ୍ୟବେକ୍ଷଣ କରିବା ପ୍ରୟୋଜନ । ଏହାର ମଂଜି ସହଜରେ ଉପଲବ୍ଧ ହେଉ ନଥିବାରୁ ଓ ଡ଼ାଳ କଲମୀ ଦ୍ୱାରା ମଧ୍ୟ ସହଜରେ ବଂଶବୃଦ୍ଧି ହେଉ ନଥିବାରୁ ଏ ସମ୍ପର୍କରେ ବିଜ୍ଞାନ ସମ୍ମତ ଗବେଷଣା କରିବା ଆବଶ୍ୟକ । ପ୍ରତ୍ୟେକ ଗ୍ରାମରେ ଦୁଇ ତିନୋଟି ଲେଖାଏଁ ଏହି ବୃକ୍ଷରୋପଣ କଲେ ପ୍ରାଥମିକ ସ୍ୱାସ୍ଥ୍ୟ ସେବା ପାଇଁ ବ୍ୟବହାର କରାଯାଇପାରନ୍ତା । ଭବାନୀପାଟଣା ସହରର ନକ୍ସିଗୁଡ଼ାସ୍ଥିତ ବନୌଷଧି ଚାରା ଉତ୍ପାଦନ କେନ୍ଦ୍ରରେ ଏହାର ଚାରା ମିଳିଥାଏ ।

ସିତାମ୍ବୁ

ଏହାକୁ ଓଡ଼ିଶାରେ ସିତାମ୍ବୁ, ଚିଅର, ସତୀଆମ୍ବ, ପଶ୍ଚିମ ଓଡ଼ିଶାରେ ସିତାମ୍ବୁ, ଚିଅର, ହିନ୍ଦୀରେ ଡ଼ାମ୍ପେଲ, ତମାଳ, ସଂସ୍କୃତରେ କଂକୁଷ୍ଠ, ତମାଳ, ଇଂରାଜୀରେ ଏଗ୍ ଟ୍ରି (Egg Tree) ଏବଂ ଉଦ୍ଭିଦ ବିଜ୍ଞାନରେ ଗାର୍ସିନିଆ ଜାନ୍ଥୋକାଇମସ୍ (*Garcinia xanthochymus* HK. f.) କୁହାଯାଏ । ଉଦ୍ଭିଦ ବିଜ୍ଞାନରେ ଏହାକୁ କ୍ଲୁସିଏସି (Cluciaceae) ପରିବାର ବର୍ଗରେ ବର୍ଣ୍ଣନା କରାଯାଇଛି ।

ସ୍ୱରୂପ

ଏହା ସାତରୁ ପନ୍ଦର ମିଟର ଉଚ୍ଚତା ବିଶିଷ୍ଟ ବୃକ୍ଷ ଅଟେ । ପତ୍ର ୧୨ ରୁ ୩୫ ସେ.ମି. ଲମ୍ବ ଓ ୪ ରୁ ୧୦ ସେ.ମି. ଚଉଡ଼ା, ଉଜ୍ଜ୍ୱଳ ଓ ଚିକ୍କଣ ରହିଥାଏ । ଏପ୍ରିଲ-ମେ ମାସରେ ଶ୍ୱେତ ବା ପୀତାଭ ରଙ୍ଗ ଯୁକ୍ତ ପୁଷ୍ପ ପ୍ରସ୍ଫୁଟିତ ହୋଇଥାଏ । ଫଳ ଗୋଲ, ୩. ୭ ରୁ ୬.୩ ସେ.ମି. ବ୍ୟାସ, ପାଚିଲେ ହଳଦିଆ ଦେଖାଯାଏ । ପ୍ରତ୍ୟେକ ଫଳରେ ହଳଦିଆ ମଜ୍ଜା ସହିତ ଏକରୁ ଚାରିଟି ଲେଖାଏଁ ମଂଜି ରହିଥାଏ । ଏହା ସମୁଦ୍ର ପତ୍ତନଠାରୁ ୫୦୦ ରୁ ୧୨୦୦ ମିଟର ଉଚ୍ଚତା ଯାଏ ଦେଖାଯାଇଥାଏ ।

ଉତ୍ପତ୍ତି ସ୍ଥାନ

ଏହା ମୟୂରଭଞ୍ଜର ଶିମିଳିପାଳ, ଗଜପତି ଜିଲ୍ଲାର ମହେନ୍ଦ୍ରଗିରି, ଖୋର୍ଦ୍ଧା ଜିଲ୍ଲାର ଧୂଆଁନଳୀ-ବରବରା, କେନ୍ଦୁଝରର ରେବଣା, ଗଞ୍ଜାମର ସେରଙ୍ଗ ଓ ସୁନ୍ଦରଗଡ଼ର ବଣାଇ ଅଞ୍ଚଳରେ ଥିବା ଅର୍ଦ୍ଧ ଚିରହରିତ ଜଙ୍ଗଲସ୍ଥିତ ନାଳକୂଳ ମାନଙ୍କରେ ଦେଖାଯାଇଥାଏ ।

ଔଷଧୀୟ ଗୁଣ ଓ ବ୍ୟବହାର

ଏହାର ଫଳ ମଜ୍ଜା ଖଟା ହୋଇଥିବାରୁ ତେନ୍ତୁଳି ବଦଳରେ ବ୍ୟବହାର କରାଯାଏ । ଫଳ ବିରେଚକ । ଫଳରସ କୋଷ୍ଠ କାଠିନ୍ୟରେ ବ୍ୟବହାର କରାଯାଏ । ଫଳରୁ ରଙ୍ଗ ମଧ୍ୟ ପ୍ରସ୍ତୁତ କରାଯାଏ । ଏହାର ତୈଳ ଚର୍ମରୋଗ ନାଶକ ଅଟେ । ଥଣ୍ଡାପାନୀୟ ପ୍ରସ୍ତୁତିରେ ଏହାର ଫଳ ବ୍ୟବହାର ହୋଇଥାଏ । ଏହାର କଞ୍ଚାଫଳ ଅମ୍ଳପିତ୍ତନାଶକ ଅଟେ । ଏହାର ପାଚିଲା ଫଳ ମିଠା ଓ ଖଟା, ରସାୟନଗୁଣଯୁକ୍ତ, ତ୍ରିଦୋଷନାଶକ ଓ ହୃଦରୋଗ ନାଶକ ଅଟେ । ଫଳ ଛୋଟ ଛୋଟ ସେଓ ସଦୃଶ

ଦେଖାଯାଏ । କଞ୍ଚାଫଳ ତୀବ୍ର ଖଟା କିନ୍ତୁ ବାତ ଓ କଫନାଶକ ଅଟେ । ପାଚିଲା ଫଳକୁ ଶୁଖାଇ ଏକ ପ୍ରକାର ଆମଶୂଳ ପ୍ରସ୍ତୁତ କରାଯାଏ, ଯାହାକୁ ପରବର୍ତ୍ତୀ ସମୟରେ ଖଟା ଭାବରେ ବ୍ୟବହାର କରାଯାଏ । ଆମଶୂଳରେ ସୈନ୍ଧବ ଲବଣ, ଗୋଲମରିଚ, ଅଦା, ଜୀରା ଓ ଚିନି ମିଶାଇ ପାନୀୟ ପ୍ରସ୍ତୁତ କରି ସେବନ କରାଯାଇଥାଏ ।

ବଂଶବିସ୍ତାର

ଏହାକୁ ମଂଜି ଓ ଡାଳଦ୍ୱାରା ବଂଶ ବିସ୍ତାର କରାଯାଏ । ଅକ୍ଟୋବରରୁ ଡ଼ିସେମ୍ବର ମାସ ଡ଼ାଳରୁ ବଂଶ ବିସ୍ତାର ପାଇଁ ଅନୁକୂଳ ଅଟେ । ଏକ ବର୍ଷର ପୁରାତନ ଡାଳ କଲମୀ ପାଇଁ ଉପଯୁକ୍ତ ଅଟେ । ଏହାକୁ ଘରବାଡ଼ିରେ ରୋପଣ କରାଯାଇପାରେ ।

ଚିରନ୍ତନ ଅମଳ

ଫଳ ଅମଳ ସମୟରେ ଗଛରେ କୋଡ଼ିଏରୁ ତିରିଶି ପ୍ରତିଶତ ଫଳ ଛାଡ଼ିଦେବା ପ୍ରୟୋଜନ । ବୃକ୍ଷ ରୋପଣ କରି ଫଳ ସଂଗ୍ରହ କରିବା ସବୁଠାରୁ ଉତ୍ତମ ଅଟେ । ଗଛଟି ଜଙ୍ଗଲରେ କାଁଭାଁ ଦେଖାଗଲେ ଫଳ ସଂଗ୍ରହ କରିବା ଅନୁଚିତ ।

ବିପଦାବସ୍ଥା ଓ ସଂରକ୍ଷଣର ଉପାୟ

ବିଗତ ୬୦ ବର୍ଷ ପୂର୍ବରୁ ଏହି ବୃକ୍ଷ ଆମ ରାଜ୍ୟରେ ପ୍ରାୟ ୨୦,୦୦୦ ବର୍ଗ କି.ମି. ବନାଞ୍ଚଳରେ ଦେଖା ଯାଉଥିବା ସ୍ଥଳେ ବର୍ତ୍ତମାନ ଏହା ପ୍ରାୟ ୨୦୦୦ ବର୍ଗ କି.ମି. ବନାଞ୍ଚଳରେ ସୀମିତ ରହିଛି ଏବଂ ଏହି ସମୟ ମଧ୍ୟରେ ଏହି ବୃକ୍ଷର ସଂଖ୍ୟା ପ୍ରାୟ ୩୦ ରୁ ୪୯ ପ୍ରତିଶତ ଯାଏ ହ୍ରାସ ପାଇଥିବା ଯୋଗୁଁ ଏହାକୁ ଶଙ୍କାକୁଳ ଶ୍ରେଣୀରେ ଅନ୍ତର୍ଭୁକ୍ତ କରାଯାଇଛି । ସର୍ବେକ୍ଷଣ ଦ୍ୱାରା ଅଧିକ ସଂଖ୍ୟାରେ ଏହି ବୃକ୍ଷ ଦେଖାଯାଉଥିବା ବନାଞ୍ଚଳ ଚିହ୍ନଟ କରି ଉପଯୁକ୍ତ ସୁରକ୍ଷା ପ୍ରଦାନ କରିବା ସହିତ ବୃକ୍ଷ ସଂଖ୍ୟା ବୃଦ୍ଧି ସମ୍ପର୍କରେ ନିୟମିତ ବ୍ୟବଧାନରେ ପର୍ଯ୍ୟବେକ୍ଷଣ କରିବା ପ୍ରୟୋଜନ । ଏହାର ବଂଶବିସ୍ତାର ସମ୍ପର୍କରେ ଅଧିକ ଗବେଷଣା କରିବା ଆବଶ୍ୟକ । ଏହାକୁ ବହୁଳ ଭାବରେ ଗ୍ରାମାଞ୍ଚଳରେ ରୋପଣ କରାଯାଇପାରିବ ।

ପ୍ରକ୍ରିୟାକରଣ (Processing)

ସଂଗୃହୀତ କଞ୍ଚାମାଲକୁ ପ୍ରକ୍ରିୟାକରଣ କଲେ ଯଥେଷ୍ଟ ଅଧିକ ମୂଲ୍ୟ ମିଳିବା ସଙ୍ଗେ ସଙ୍ଗେ ବିକ୍ରୟ ପାଇଁ ସୁବିଧା ହୋଇଥାଏ । ପୁନଶ୍ଚ, ସାଧାରଣ ଖାଉଟି ପ୍ରକ୍ରିୟାକୃତ ଦ୍ରବ୍ୟ କିଣିବାକୁ ହିଁ ପସନ୍ଦ କରିଥାନ୍ତି । ପ୍ରକ୍ରିୟାକରଣ ପୂର୍ବରୁ କଞ୍ଚାମାଲକୁ ଭଲ ଭାବରେ ଶୁଖାଇବା ଆବଶ୍ୟକ । ଏଥିପାଇଁ ବଜାରରେ ବିଭିନ୍ନ ରୂପରେଖ ଓ କ୍ଷମତାର ଡ୍ରାୟରମାନ ଉପଲବ୍ଧ ଅଛି । ଡ୍ରାୟରରେ ଶୁଷ୍କ କରାଗଲେ ଖୁବ୍ କମ୍ ସମୟ ମଧ୍ୟରେ କଞ୍ଚାମାଲ ଶୁଷ୍କ ହେବା ସଙ୍ଗେ ସଙ୍ଗେ ଗୁଣାତ୍ମକମାନ ଅତୁଟ ରହିଥାଏ । ଡ୍ରାୟର ବ୍ୟବହାର କରି ନ ପାରିଲେ ଖରାରେ ଶୁଖାଇବାକୁ ପଡ଼ିଥାଏ କିନ୍ତୁ ପତ୍ର, ପୁଷ୍ପ ଓ ସୁଗନ୍ଧିତ ଦ୍ରବ୍ୟକୁ ଛାଇରେ ଶୁଖାଇବା ଏକାନ୍ତ ଆବଶ୍ୟକ । ଅଁଳା ଶୁଖାଇବା ପାଇଁ ସୌରଶକ୍ତି ଚାଳିତ ଡ୍ରାୟର ବିକଶିତ କରାଯାଇଛି । ଏହି ଡ୍ରାୟରରେ ପ୍ରତ୍ୟହ ଏକଟନ ଯାଏ ଅଁଳା ଫଳମଞ୍ଜା ଶୁଷ୍କ କରାଯାଇଥାଏ । ଶୁଷ୍କ କରିବା ପୂର୍ବରୁ ଅଁଳା ଫଳ ମଞ୍ଜା ବାହାର କରିବା ପାଇଁ ଅଁଳା ସ୍ରେଡ଼ିଙ୍ଗ ମେସିନ ବ୍ୟବହାର କରାଯାଇଥାଏ । ଘଣ୍ଟାପ୍ରତି ଏକ କ୍ୱିଣ୍ଟାଲରୁ ଅଢ଼େଇ କ୍ୱିଣ୍ଟାଲ ମଞ୍ଜା ଉତ୍ପାଦନ କ୍ଷମତା ଥିବା ମେସିନ ମିଳିଥାଏ । କୌଣସି ଶୁଷ୍କ କଞ୍ଚାମାଲକୁ ଚୂର୍ଣ୍ଣ କରି ବିକ୍ରୟ କରିବାକୁ ହେଲେ ପଲ୍ଭରାଇଜର୍ ବ୍ୟବହାର କରିବା ଆବଶ୍ୟକ । ଏଥିପାଇଁ ବଜାରରେ ବିଭିନ୍ନ ରୂପରେଖ ଓ କ୍ଷମତା ବିଶିଷ୍ଟ ପଲ୍ଭରାଇଜର୍ ମାନ ଉପଲବ୍ଧ ଅଛି । କିନ୍ତୁ ବଜାର ବ୍ୟବସ୍ଥା କରିବା ପରେହିଁ ଚୂର୍ଣ୍ଣ କରିବା ଉଚିତ ଓ ଶୀଘ୍ର ବିକ୍ରୟ କରିବା ପ୍ରୟୋଜନ ।

ଅଁଳା ଚୋପା ଛଡ଼ାଇବା ଯନ୍ତ୍ର

ଅଁଳା ଶୁଖାଇବା ଯନ୍ତ୍ର

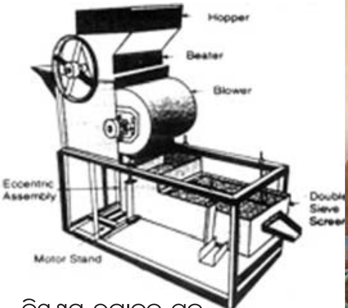

ନିମ୍ବଶସ ଉତ୍ପାଦନ ଯନ୍ତ୍ର

ଚାର ଶସ ଉତ୍ପାଦନ ଯନ୍ତ୍ର

Pulveriser

Packaging Containers

ଫଳତୋଳା ଅଙ୍କୁଡ଼ି ଓ ରଖିବା ପାଇଁ ଡ଼ାବଲ

ତେନ୍ତୁଳିର ମଞ୍ଜା, ଚାର ମଂଜିଶସ, କରଂଜ ମଞ୍ଜି ଶସ, ନିମ୍ବ ମଞ୍ଜି ଶସ, ରାମଜଡ଼ା ମଞ୍ଜି ଶସ

ବାହାର କରିବା ପାଇଁ ଡ଼ିକର୍ଟିକେଟର ମାନ ବିକଶିତ ହୋଇଛି । ଘିକୁଆଁରୀ ପତ୍ରରୁ ଅଠାଳିଆ ଦ୍ରବ୍ୟ (ଜେଲ) ନିଷ୍କାସନ ଯନ୍ତ୍ର, ଧନ୍ୱନ୍ତରୀ, ପାମାରୋଜା, ତୁଳସୀ ଇତ୍ୟାଦିରୁ ସୁଭାଷିତ ତୈଳ ନିଷ୍କାସନ ପାଇଁ ଯନ୍ତ୍ର ଇତ୍ୟାଦି ବଜାରରେ ଉପଲବ୍ଧ ଅଛି । ଏହି ଯନ୍ତ୍ର ଗୁଡ଼ିକ ସ୍ଥାପନ କରି ପାରିଲେ ପ୍ରକ୍ରିୟା କରଣ କାର୍ଯ୍ୟ ତ୍ୱରାନ୍ୱିତ ହେବା ସଙ୍ଗେ ସଙ୍ଗେ ଗୁଣାତ୍ମକମାନ ଅତୁଟ ରହିଥାଏ । ପ୍ରକ୍ରିୟାକରଣ ପରେ ଉତ୍ପାଦିତ ଦ୍ରବ୍ୟକୁ ଜଳରୋଧକ ଡ଼ବା ବା ବସ୍ତାରେ ଭର୍ତ୍ତି କରିବା ଆବଶ୍ୟକ । କଞ୍ଚାମାଲକୁ ଗୁଣ ଓ ରୂପରେଖ ତଥା ବଜାର ଚାହିଁଦା ଅନୁସାରେ ଶ୍ରେଣୀ ବିଭାଜନ କରି ପ୍ୟାକେଜିଙ୍ଗ କରାଯାଏ । ସାଧାରଣତଃ ଶୁଷ୍କ କଞ୍ଚାମାଲକୁ ହାଇ ମଲିକ୍ୟୁଲର ହାଇ ଡ଼େନସିଟି (ଏଚ୍ଏମ୍ଏଚ୍ଡ଼ି) ବସ୍ତା ମାନଙ୍କରେ ଭର୍ତ୍ତି କରାଯାଏ କିନ୍ତୁ ଚୂର୍ଣ୍ଣ, ରସ, ତୈଳ, ଘିଅ ଇତ୍ୟାଦିକୁ ଜଳରୋଧକ ହାଇଡ଼େନସିଟି ପଲିଥିନ (ଏଚ୍ଡ଼ିପିଇ) ଡ଼ବା ମାନଙ୍କରେ ଭର୍ତ୍ତିକରି ଆଲୁମିନିୟମ୍ ଫଏଲ ଦେଇ ଠିପି ବନ୍ଦ କରିବାକୁ ପଡ଼ିଥାଏ । ଏଥିପାଇଁ ସିଲିଙ୍ଗ ମେସିନ ମଧ୍ୟ ବଜାରରେ ମିଳିଥାଏ । ଏହା ଦ୍ୱାରା ଦ୍ରବ୍ୟର ଗୁଣାତ୍ମକମାନ ପ୍ରାୟ ଏକବର୍ଷ ଯାଏ ଅତୁଟ ରହିଥାଏ । ରସ ପ୍ରସ୍ତୁତି ସମୟରେ ସଂରକ୍ଷଣକ୍ଷମ ପଦାର୍ଥ (Preservative) ପ୍ରକ୍ଷେପଦ୍ରବ୍ୟ ଭାବରେ ରସରେ ମିଶାଇବାକୁ ପଡ଼ିଥାଏ । ଦ୍ରବ୍ୟକୁ ପ୍ୟାକିଙ୍ଗ କରିବା ପରେ ଡ଼ବା ବା ବସ୍ତା ଉପରେ ଦ୍ରବ୍ୟ ସଂପର୍କରେ ସୂଚନା, ବ୍ୟବସାୟିକ ଚିହ୍ନ, ବୈଧ ସମୟ, ମୂଲ୍ୟ ଇତ୍ୟାଦି ଉଲ୍ଲିଖିତ କରିବାକୁ ପଡ଼ିଥାଏ ।

HMHD Bags for packing

ତେନ୍ତୁଳିଶସ ଉତ୍ପାଦନ ଯନ୍ତ୍ର

ଡ୍ରାୟର

ଜୁସର

ବିକ୍ରୟ ପୂର୍ବରୁ କଞ୍ଚାମାଲକୁ ଶୁଷ୍କ ସ୍ଥାନରେ ସାଇତି ରଖାଯାଏ । ସାଇତି ରଖିବା କୋଠରୀଟି ପରିଷ୍କାର ପରିଚ୍ଛନ୍ନ ରହିବା ସଙ୍ଗେ ସଙ୍ଗେ ଚଟାଣ ଜଳରୋଧକ ହେବା ଆବଶ୍ୟକ । ସାଇତି ରଖିଥିବା କଞ୍ଚାମାଲକୁ ନିଆଁ, ପାଣି, ପୋକ ସଂକ୍ରମଣ ଓ ମୂଷା ଦାଉରୁ ସୁରକ୍ଷା ଦେବା ଆବଶ୍ୟକ । ବିକ୍ରୟ ସମୟରେ ପ୍ରଥମେ ପହଞ୍ଚିବା ଓ ପ୍ରଥମେ ବିକ୍ରୟ କରାଯିବା ନୀତି ଅବଲମ୍ବନ କରିବା ପ୍ରୟୋଜନ ।

ଔଷଧୀୟ ବୃକ୍ଷଲତା ସଂଗ୍ରହ ଓ ବ୍ୟବସାୟ ସମ୍ପର୍କିତ କେତେକ ଆଇନ

୧. **ଫରେନ ଟ୍ରେଡ୍ ଏଣ୍ଡ ଡେ଼ଭଲପ୍‌ମେଣ୍ଟ ଆକ୍ଟ ୧୯୯୨ :** ଏହି ଆଇନ ଅନୁସାରେ ଭାରତ ସରକାର ୨୯ ପ୍ରକାର ଔଷଧୀୟ ବୃକ୍ଷଲତା ଜଙ୍ଗଲରୁ ସଂଗ୍ରହ କରି ବିଦେଶକୁ ରପ୍ତାନି କରିବା ପାଇଁ ନିଷେଧାଦେଶ ପ୍ରବର୍ତ୍ତନ କରିଛନ୍ତି । ସେହି ବୃକ୍ଷଲତା ମଧ୍ୟରୁ ଆମ ରାଜ୍ୟରେ ନିମ୍ନ ପାଞ୍ଚଟି ଉଦ୍ଭିଦ ଦେଖାଯାଏ ।

	ଉଦ୍ଭିଦର ନାମ	ଉଦ୍ଭିଦ ବିଜ୍ଞାନ ନାମ	ବିପଦାବସ୍ଥା
(୧)	ସର୍ପଗନ୍ଧା	*Rauvolfia serpentina* (L) Benth ex Kurz	ବିପନ୍ନ
(୨)	ଅରଗୁଣା	*Cycas circinalis* Linn	ଶଙ୍କାକୁଳ
(୩)	ରକ୍ତଚନ୍ଦନ	*Pterocarpus santalinus* Linn. f.	–
(୪)	ଗନ୍ଧଶୁଣ୍ଠି	*Kaemferia galanga* Linn	–
(୫)	ଜଙ୍ଗଲୀ ବାଦାମ ବା ଲେଞ୍ଜା	*Gentum montanum* Markgrar	–

ଉପରୋକ୍ତ ଔଷଧୀୟ ବୃକ୍ଷଲତା ଚାଷକରି ସ୍ଥାନୀୟ ବନଖଣ୍ଡ ଅଧିକାରୀଙ୍କଠାରୁ ଚାଷର ପ୍ରମାଣପତ୍ର ନେଇ ରପ୍ତାନି କରାଯାଇପାରେ ।

୨. **ଅଣକାଷ୍ଠ ବନଜାତ ଦ୍ରବ୍ୟ ନୀତି ୨୦୦୦ :** ଓଡ଼ିଶା ଜଙ୍ଗଲ ଓ ପରିବେଶ ବିଭାଗର ବିଜ୍ଞପ୍ତି ନଂ.୫୫୦୩ ତା.୩୧.୩.୨୦୦୦ ଅନୁସାରେ ପ୍ରଥମେ ୬୦ଟି ଓ ପରବର୍ତ୍ତୀ ସମୟରେ ଆଉ ନଅଟି ଏହିପରି ମୋଟ ୬୯ଟି ଅଣକାଷ୍ଠ ବନଜାତ ଦ୍ରବ୍ୟର ସଂଗ୍ରହ ଓ ବ୍ୟବସାୟକୁ ନିୟନ୍ତ୍ରଣ କରିବା ପାଇଁ ଗ୍ରାମ ପଞ୍ଚାୟତମାନଙ୍କୁ କ୍ଷମତା ପ୍ରଦାନ କରାଯାଇଛି ଏବଂ ଜଙ୍ଗଲ ଆଇନ କୋହଳ କରାଯାଇଛି । କିନ୍ତୁ, ଏହି ୬୯ଟି ବନଜାତ ଦ୍ରବ୍ୟ ମଧ୍ୟରୁ ପାଞ୍ଚଟି ବୃକ୍ଷଲତା ବର୍ତ୍ତମାନ ବିପଦାବସ୍ଥାରେ ରହିଛି । ସେଗୁଡ଼ିକ ନିମ୍ନରେ ଉଲ୍ଲେଖ କରାଗଲା । ଏହି ବନଜାତ ଦ୍ରବ୍ୟ ଅମଳ ସମୟରେ ଯଥେଷ୍ଟ ସତର୍କତା ଅବଲମ୍ବନ କରିବା ଆବଶ୍ୟକ ।

(କ)	ରାସ୍ନାଜଡ଼ୀ *(Belepharispermum subsessile)*	–	ବିପନ୍ନ
(ଖ)	ବିଡ଼ଙ୍ଗ *(Embelia ribes)*	–	ଶଙ୍କାକୁଳ
(ଗ)	ବାଇବିଡ଼ଙ୍ଗ *(Embelia tsjeriam - cottam)*	–	ଶଙ୍କାକୁଳ
(ଘ)	ନାଗେଶ୍ୱର *(Mesuaferrea)*	–	ଶଙ୍କାକୁଳ
(ଙ)	ନିର୍ମଳୀ *(Strychnos potatorum)*	–	ଶଙ୍କାକୁଳ

୩. **ଓଡ଼ିଶା ଗ୍ରାମ ପଞ୍ଚାୟତ ଆଇନ ୧୯୬୪ :** ଏହି ଆଇନର ଧାରା ୧୫୨ ଅନୁସାରେ ଓଡ଼ିଶା ପଞ୍ଚାୟତ ରାଜ ବିଭାଗ ୨୬.୫.୨୦୦୦ରୁ ଅଣକାଷ୍ଠ ବନଜାତ ଦ୍ରବ୍ୟର ସଂଗ୍ରହ ଓ ବ୍ୟବସାୟ ସଂପର୍କିତ ନୀତି ପ୍ରବର୍ତ୍ତନ କରିଛନ୍ତି ।

୪. **ଓଡ଼ିଶା ଗ୍ରାମ ପଞ୍ଚାୟତ (ଅଣକାଷ୍ଠ ବନଜାତ ଦ୍ରବ୍ୟ ପରିଚାଳନା) ନିୟମାବଳୀ ୨୦୦୨ :** ଏହି ନିୟମାବଳୀର ଧାରା ୫ ଅନୁସାରେ ଓଡ଼ିଶା ପଞ୍ଚାୟତରାଜ ବିଭାଗ ସ୍ଥାନୀୟ ପଞ୍ଚାୟତ ସମିତିମାନଙ୍କୁ ୬୯ଟି ଅଣକାଷ୍ଠ ବନଜାତ ଦ୍ରବ୍ୟର ସଂଗ୍ରହ ଦର ସ୍ଥିର କରିବାକୁ କ୍ଷମତା ପ୍ରଦାନ କରିଛନ୍ତି ।

୫. **ଅନୁସୂଚୀତ ଜନଜାତି ଓ ଅନ୍ୟାନ୍ୟ ପାରମ୍ପରିକ ବନବାସୀଙ୍କର (ଜଙ୍ଗଲ ଅଧିକାର ସ୍ୱୀକୃତି) ଆଇନ ୨୦୦୬ ଓ ନିୟମାବଳୀ ୨୦୦୭ :** ଏହି ଆଇନର ଧାରା ୩ (୧) ଅନୁସାରେ ଜଙ୍ଗଲ ପାର୍ଶ୍ୱବର୍ତ୍ତୀ ଗ୍ରାମ ମାନଙ୍କରେ ବସବାସ କରୁଥିବା ଅନୁସୂଚୀତ ଜନଜାତି ଓ ଅନ୍ୟାନ୍ୟ ପାରମ୍ପରିକ ବନବାସୀମାନେ ଲଘୁବନଜାତ ଦ୍ରବ୍ୟ ସଂଗ୍ରହ ଉପରେଥିବା ଗୋଷ୍ଠୀଗତ ଅଧିକାର ପାଇଁ ଦାବି କରି ପାରିବେ ଏବଂ ଆଇନ ଅନୁସାରେ ସ୍ୱୀକୃତି ପାଇ ପାରିବେ । ଏହି ପ୍ରକ୍ରିୟା ଏବେ ମଧ ଅବ୍ୟାହତ ରହିଛି । ଅନୁସୂଚିତ ଜନଜାତି ଓ ପାରମ୍ପରିକ ବନବାସୀମାନଙ୍କୁ ଅଗ୍ରାଧିକାର ଭିତ୍ତିରେ ଅଣକାଷ୍ଠ ବନଜାତ ଦ୍ରବ୍ୟର ଚିରନ୍ତନ ଅମଳ ପଦ୍ଧତି ସଂପର୍କରେ ଆବଶ୍ୟକ ପ୍ରଶିକ୍ଷଣ ପ୍ରଦାନ କରିବା ଏକାନ୍ତ ପ୍ରୟୋଜନ। ପ୍ରଚଳିତ ଧ୍ୱଂସାତ୍ମକ ପଦ୍ଧତିରେ କଞ୍ଚାମାଲ ସଂଗ୍ରହ ଅବ୍ୟାହତ ରହିଲେ ନିକଟ ଭବିଷ୍ୟତରେ ଆହୁରି ଅନେକ ଔଷଧୀୟ ବୃକ୍ଷଲତା ବିପଦଗ୍ରସ୍ତ ହେବ।

୬. **ଓଡ଼ିଶା ଭେଲ୍ୟୁ ଆଡ଼େଡ଼ ଟ୍ୟାକ୍ସ ୨୦୦୪:** ଏହି ଆଇନ ଅନୁସାରେ ପଞ୍ଜୀକୃତ ବ୍ୟବସାୟୀମାନେ ମହୁଲ ବ୍ୟତୀତ ଅନ୍ୟ ୬୮ଟି ଅଣକାଷ୍ଠ ବନଜାତଦ୍ରବ୍ୟର ବ୍ୟବସାୟରେ ଚାରି ପ୍ରତିଶତ ବିକ୍ରୟ କର ପଇଠ କରିବା ବାଧ୍ୟତାମୂଳକ ଅଟେ । ମହୁଲ ପାଇଁ ସାଢ଼େବାର ପ୍ରତିଶତ କର ପଇଠ କରିବାକୁ ପଡ଼ିଥାଏ । ଏତଦ୍‌ବ୍ୟତୀତ ଏହି ଆଇନ ଅନୁସାରେ ବ୍ୟବସାୟୀମାନେ ଟିକସ ଅଧିକାରୀଙ୍କ ଠାରେ ପଞ୍ଜୀକରଣ (Registration) କରିଥାନ୍ତି ।

୭. **ଡ୍ରଗସ ଏଣ୍ଡ କସ୍‌ମେଟିକ୍ସ ନିୟମାବଳୀ ୧୯୪୫ :** ଏହି ନିୟମାବଳୀର ଧାରା ୧୫୭ ଅନୁସାରେ ଔଷଧ ନିର୍ମାଣକାରୀ ସଂସ୍ଥା ଗୁଡ଼ିକ ଉତ୍ତମ ନିର୍ମାଣ ପଦ୍ଧତି (Good Manufacturing Process)ର ପ୍ରମାଣ ପତ୍ର ଭାରତୀୟ ଭେଷଜ ଓ ହୋମିଓ ପ୍ୟାଥି ନିର୍ଦ୍ଦେଶକଙ୍କଠାରୁ ପ୍ରାପ୍ତ କରିବା ଏକାନ୍ତ ଆବଶ୍ୟକ । ଏହି ନିୟମାବଳୀ ଅନୁସାରେ ଗୁଣାତ୍ମକମାନ ଥିବା ବନୌଷଧି କଞ୍ଚାମାଲ ବ୍ୟବହାର କରିବା ବାଧ୍ୟତା ମୂଳକ ଅଟେ । ଭାରତ ସରକାରଙ୍କ ଆୟୁଷ ବିଭାଗ ଦ୍ୱାରା ପ୍ରକାଶିତ ଆୟୁର୍ବେଦିକ ଫାର୍ମାକୋପିଆର ପ୍ରଥମରୁ ସପ୍ତମ ଖଣ୍ଡରେ ୫୪୨ ପ୍ରକାର ବନୌଷଧି କଞ୍ଚାମାଲ ଗୁଡ଼ିକର ଗୁଣାତ୍ମକ ମାନ ସଂପର୍କରେ ଉଲ୍ଲିଖିତ ରହିଛି । ଏତଦ୍‌ବ୍ୟତୀତ ୟୁନାନୀ ଓ ସିଦ୍ଧ ଚିକିତ୍ସା ପଦ୍ଧତିରେ ବ୍ୟବହାର କରାଯାଉଥିବା ୪୮୬ ଓ ୯୧୦ଟି ଲେଖାଏଁ ବନୌଷଧି କଞ୍ଚାମାଲର ଗୁଣାତ୍ମକମାନ ସ୍ଥିର ହୋଇଛି ।

ଔଷଧୀୟ ବୃକ୍ଷଲତା ଚାଷରେ ଆର୍ଥିକ ସହାୟତା

ନୂଆଦିଲ୍ଲୀସ୍ଥିତ ଜାତୀୟ ଔଷଧୀୟ ବୃକ୍ଷମିଶନ, ରାଜ୍ୟ ଔଷଧୀୟ ବୃକ୍ଷ ମିଶନ ଜରିଆରେ ଔଷଧୀୟ ବୃକ୍ଷଚାଷ ପାଇଁ ଆଗ୍ରହୀ ଚାଷୀମାନଙ୍କୁ ନିମ୍ନମତେ ଆର୍ଥିକ ସହାୟତା ଦେଇଥାନ୍ତି । ଏଥିପାଇଁ ନିକଟସ୍ଥ ଉଦ୍ୟାନ ବିଭାଗ ଅଧିକାରୀଙ୍କ ସହିତ ଯୋଗାଯୋଗ କରିବାକୁ ପଡ଼ିଥାଏ ।

କ୍ର. ନଂ.	ଔଷଧୀୟ ବୃକ୍ଷ	ବିପଦାବସ୍ଥା	ହେକ୍ଟର ପ୍ରତି ମୋଟ ଖର୍ଚ୍ଚ ଅଟକଳ (ଟଙ୍କା)	ସହାୟତା ପ୍ରତିଶତ	ହେକ୍ଟର ପ୍ରତି ଆର୍ଥିକ ସହାୟତା (ଟଙ୍କା)
୧.	ଅଶୋକ	ସାଂଘାତିକ ବିପନ୍ନ	୬୨୫୦୦	୫୦%	୩୧୨୫୦
୨.	ବେଲ	–	୪୦୦୦୦	୫୦%	୨୦୦୦୦
୩.	ଅଁଳା	–	୬୫୦୦୦	୨୦%	୧୩୦୦୦
୪.	ସର୍ପଗନ୍ଧା	ବିପନ୍ନ	୬୨୫୦୦	୫୦%	୩୧୨୫୦
୫.	ପିପ୍ପଳୀ	ବିପନ୍ନ	୬୨୫୦୦	୨୦%	୧୨୫୦୦
୬.	ଶତାବରୀ	–	୬୨୫୦୦	୨୦%	୧୨୫୦୦
୭.	ଅଶ୍ୱଗନ୍ଧା	–	୨୫୦୦୦	୨୦%	୫୦୦୦
୮.	ଘୃତକୁମାରୀ	–	୪୨୫୦୦	୨୦%	୮୫୦୦
୯.	ତୁଳସୀ	–	୩୦୦୦୦	୨୦%	୬୦୦୦
୧୦.	ଗୁଳୁଚି	–	୨୭୫୦୦	୨୦%	୫୫୦୦

ଅଶୋକ, ବେଲ ଓ ଅଁଳା ଚାଷ ପାଇଁ ସର୍ବନିମ୍ନ ଏକ ଏକର ଓ ସର୍ବାଧିକ ଦଶ ଏକର ଚାଷ ପାଇଁ ସହାୟତା ମିଳିଥାଏ । ଅନ୍ୟାନ୍ୟ ଔଷଧୀୟ ଗଛ ପାଇଁ ସର୍ବନିମ୍ନ ୦-୧୦ ହେକ୍ଟର ଚାଷ ପାଇଁ ସହାୟତା ଦିଆଯାଏ । ଏତଦ୍‌ବ୍ୟତୀତ ଏକ ହେକ୍ଟର ଔଷଧୀୟ ଚାରା ଉତ୍ପାଦନ କେନ୍ଦ୍ର ପ୍ରତିଷ୍ଠା ପାଇଁ ଦୁଇ ଲକ୍ଷ ଟଙ୍କା ଏବଂ ଚାରି ହେକ୍ଟର ପରିମିତ ଜମିରେ ଚାରା ଉତ୍ପାଦନ କେନ୍ଦ୍ର ପ୍ରତିଷ୍ଠା ପାଇଁ ଦଶ ଲକ୍ଷ ଟଙ୍କା ଆର୍ଥିକ ଅନୁଦାନ ମିଳିଥାଏ । ପୁନଶ୍ଚ କଞ୍ଚାମାଲ ଶୁଖାଇବା ପାଇଁ ଚଟାଣ ଓ ଔଷଧୀୟ କଞ୍ଚାମାଲ ସାଇତି ରଖିବା ପାଇଁ ଗୋଦାମ ଘର ତିଆରି ସକାଶେ ସମବାୟ ସମିତି ବା ସ୍ୱୟଂ ସହାୟକ ଗୋଷ୍ଠୀମାନଙ୍କୁ ପାଞ୍ଚ ଲକ୍ଷ ଟଙ୍କା ଲେଖାଏଁ ଆର୍ଥିକ ଅନୁଦାନ ଔଷଧୀୟ ବୃକ୍ଷ ମିଶନ ତରଫରୁ ପ୍ରଦାନ କରାଯାଇଥାଏ । ବର୍ତ୍ତମାନ ପାରମ୍ପରିକ କୃଷି ଅପେକ୍ଷା ବ୍ୟବସାୟିକ କୃଷି ଉପରେ ଅଧିକ ଗୁରୁତ୍ୱ ଦିଆଯାଉଛି । ତେଣୁ ଆଗ୍ରହୀ ଚାଷୀମାନେ ବଜାର ବ୍ୟବସ୍ଥା କରିବା ପରେ ଔଷଧୀୟ ବୃକ୍ଷ ଚାଷ କରିପାରିଲେ ପାରମ୍ପରିକ ଚାଷ ଅପେକ୍ଷା ଅଧିକ ଲାଭାନ୍ୱିତ ହେବା ସଙ୍ଗେ ସଙ୍ଗେ ବିପଦଗ୍ରସ୍ତ ଔଷଧୀୟ ବୃକ୍ଷଲତାର ସଂରକ୍ଷଣ ହୋଇପାରିବ । ରାଜ୍ୟ ଔଷଧୀୟ ବୃକ୍ଷ ମିଶନ ତରଫରୁ ଆଗ୍ରହୀ ଅଗ୍ରଣୀ ଚାଷୀମାନଙ୍କୁ ଔଷଧୀୟ ବୃକ୍ଷଲତା ଚାଷ ସମ୍ପର୍କରେ ପ୍ରଶିକ୍ଷଣ ପ୍ରଦାନ କରିବା ସହିତ ରାଜ୍ୟ ଓ ରାଜ୍ୟ ବାହାରେ ସଫଳ ଚାଷ କ୍ଷେତ୍ର ପରିଦର୍ଶନ କରିବାର ସୁବିଧା ମଧ୍ୟ ଯୋଗାଇ ଦିଆଯାଏ ।

ଔଷଧୀୟ ବୃକ୍ଷଲତାର ମଂଜି ଓ ଚାରା ପ୍ରାପ୍ତିସ୍ଥାନର ଠିକଣା

(1) Raj and Co., Behind Katju Market, Near Parsi Mandir Neemuch, Madhya Pradesh, PIN-458441, Phone : 07423-221600/225341, E-mail : rajspice@sancharnet.in

(2) Bhilbare Extract Co., H.No.3, Lane No.6, Ibrahimganj, Infront of Bhopal Bus Stand, Bhopal-10, Madhya Pradesh, Ph.0755-2745942, Cell : 98270-94336

(3) Director, Central Institute of Medicinal and Aromatic Plants, Near Kukrail Picnic Spot, P.O. CIMAP, Lucknow-226015 (UP), Ph.0522-2359623/2342683, Fax:0522-2342666, E-mail : root@cimap.sirnetd.ernet.in

(4) Director, State Forest Research Institute, Polipathar, Narmada Road, Jabalpur-482008 (Madhya Pradesh), Ph.0761-225540/226529, Fax::0761-2411304

(5) Suresh Forestry Network, P.B.No.15, Near Bangalore Chickballapur-562101, Tel:08156-2673361/2662204, E-mail : bamboos9@rediffmail.com

(6) Kamalakanta Barik, At/P.O.Shyamsundarpur, P.O.Rajnilagiri, Dist. Balasore-756040, Ph.06782-222344, Cell : 9437755181

(7) DFO City Division, Bhubaneswar, Ghatkia, P.O.Bhubaneswar, Dist.Khurda (for medicinal plant seedlings at Bindusagar and Patrapada), Ph.0674-2386077

(8) Mrs. Geetanjali Mohanty, HIG-220, Kananvihar, Phase-I, P.O. Patia, Bhubaneswar-751031, Dist. Khurda (For grafted Amla seedlings), Cell:9437017442

(9) Bibhuti Mund, President, Gandhamardan, Vanaspati Van Society, Narasingnath, P.O.Paikmal, Dist. Bargarh, Cell:9437541005 (For medicinal plant seeds on request)

(10) Head, Silviculture Division, Forest Research Institute, P.O. New Forest, Dehradun-248006 (Uttaranchal).

(11) Jawaharlal Nehru Krishi Vishwa Vidyalaya, Agriculture Research Station, Mandsaur, Madhya Pradesh, Pin-458001

(12) Jairam Seed Suppliers, Near Gurudwara, Sakti, P.O.Shakti, Dist. Janjgir, Champa (Chhatisgarh), Pin-495689, Cell:09300624780

(13) Medicinal Plant Nursery, Naktiguda, Near AIR Station, P.O.Bhawanipatna, PIN-766001, Dist.Kalahandi (Odisha), Ph.06670-231491 (For medicinal plant seedlings)

ପ୍ରକ୍ରିୟାକରଣ ପାଇଁ ଉପକରଣ ପ୍ରାପ୍ତିସ୍ଥାନର ଠିକଣା

1. Best Engineering Technologies, Plot No. 70, 5-9-285/14, Rajiv Gandhi Nagar, Industrial Estate, Kukatpaly, Hyderabad, PIN 500037. Phone : 040 23070231, 23077478, FAX- 0402377478, Cell - 09391057812, e-mail : bestengineering@gmail.com. Website : www.bestengineeringtechnologies.com, - for supply of Amla Shredding Machine, Amla Juice extracotr, filter, stabilization of juice, boiled Amla breaking Machine, Aloe Vera gel extraction unit, decorticators, pulverisers and many other machineries for value addition.

2. Sh. J.H Jain, M/S Jain Engineering Works, 135, Saraswati Marg, Surajpole Udayapur, Rajasthan 313001 - For Amla Shredding Machine & Amla Solar Tunnel Drier.

3. Sh. Jabbar Bhai M/S J.K. Engineering, Opposite Sun Beam School, Ayad, Udayapur, Rajasthan 313001 - For Amla Shredding Machine & Amla Solar Tunnel Drier developed by Maharana Pratap University of Agriculture, Udayapur, Rajasthan,

4. Auto Wash Garage, Near Umri Check Gate, Jeypore, Orissa - for Tamarind decorticator.

5. Fair Deal Traders, Khariar Road, At.P.O. Khariar Road, District Nuapada, PIN - 766104. Phone 06678 222318/2222118, mobile - 9437964341, FAX - 06678 222121 - for char seed decorticator.

6. Swaraj Herbal - Contact Person :mr. Bhupendra Singh Address :Faizabad Road, barabanki City :Barabanki State :Uttar Pradesh Country :India Postal Code :225001 Phone :+91-5248-222792/ 222121 Fax :+91-5248-224444 Email ID :swarajindia@yahoo.com Alternate Email Id :swaraj@swarajindia.com Mobile Phone : +91-9415048792/ 9415160189 Website :http://www.swarajherbal.com - for Neem seed decorticator, Karanj decorticator, Jatropha decorticator, oil extraction unit etc.

7. Prof. Dr. S.N. Naik, Centre for Rural Development and Technology, H No. 21, West Avenue, Indian institute of Technology Campus, Hauz Khas, New Delhi - 110016, Phone - 011 2659 1162 / 26591176- for Neem Seed decorticator, Karanj & Jatropha decorticator in bulk quantity.

8. Sanjivani Phytopharma (P) Ltd., 3rd Floor, Prabhat Centre, Sector-1, A,B,C,D, Belapur, Navi Mumbai-400614 (Maharashtra), E-mail: info@sanjivanitech.com

9. Dr.Rakshit Panda, 61, West End City, Bidholia, 5th Km.Rampur Road, P.O. Clutterbuckganj-234502, Bareily (Uttar Pradesh), E-mail: devashish1984@yahoo.co.in

ଓଡ଼ିଶାର ଆୟୁର୍ବେଦ ଔଷଧ ନିର୍ମାତାଙ୍କ ଠିକଣା

ANGUL DISTRICT = (1)

1. M/s.Sanjibani Ayurveda Bhawan, At/Po/Dist. Angul, Pin-759122

BALASORE DISTRICT = (9)

2. M/s.Perk Allen Herbal Pvt. Ltd., At/Po-Soro, Dist. Balasore-756045.
3. M/s.Kinchakeshari Indian Medicines Pharmaceuticals, Plot No. 339/1742, Jadpur (Ranipatna), Po/Dist. Balasore, Pin- 756001
4. M/s.Labanya Ayurvedic Pharmacy, At/Po-Sajanagarh, Dist. Balasore, Pin-756041
5. M/s.Sougat Laboratory, At/-Bana, Po-Simulia, Dist. Balasore
6. M/s.Herbocare Remedies, At-Ganeswarpurhat, Po-Sukhasanda Patna, Via-Dehurda, Dist. Balasore-756036.
7. M/s.Ayunova Pharma, At-Samalpur (Plot No.601/H. No.14), Po. Balia, Dist. Balasore Pin-756056
8. M/s. Biotechayur Pvt. Ltd. At-Mankahani, P.S. Kantapada, Dist. Balasore, PIN-756043

9 M/s. Kalyan Ayurvedic Pharmaceuticals, At Plot No.461, Samalpur, Balia Colony, PO. Balia, Dist. Balasore, Pin-756001

10 M/s. Aum Baidya Pharmacy, At- Plot No.934/1650, Congress OfficeLane, PO. Motiganj, Dist. Balasore, Pin-756003.

BHADRAK DISTRICT = (4)

11 M/s.VikasCosmeticProducts Pvt.Ltd, At/Po. Rahanja (31, Bhadrak Industrial Estate), Dist. Bhadrak, Pin-756111

12 M/s.Arya Ayurveda, At-Samaraipur, Po. Gelpur, Dist. Bhadrak, Pin-756100

13 M/s. Staford Herbals, At- Samaraipur(Plot No.1494/3717), Po. Gelpur, Dist. Bhadrak

14 M/s. Pradhan Pharmaceuticals (Ayurvedic Division), At-Plot No.1154, Mangaraj pur, Po-Tihidi, Dist. Bhadrak, Pin-756130

BOLANGIR DISTRICT = (3)

15 Govt. Ayurvedic Pharmacy, At- Sagarpada, Po/Dist. Bolangir-756001.

16 M/s.Baibhav Pharmaceuticals, At – Plot No.1368, Rajib Nagar, PO / Dist. Bolangir, PIN - 767001

17 M/s.Jagannath Cherimuli Pharmacy, At/Po. Manigaon, Via – Titilagarh, Dist. Bolangir

BARAGARH DISTRICT = (2)

18 Shri Nrusinghanath Ayurved College and Research Institute, At-Nursinghanath, Po-Paikmal, Dist. Bargarh, Pin-768039.

19 M/s.Shastri Pharmaceuticals, At-Sugar Mill Road(Plot No.8419/8474), Po/Dist. Baragarh, Pin-768028.

CUTTACK DISTRICT = (29)

20 M/s.Moniram Kirodimal, At/Po-Upper Telengabazar, Ward No. 12, Holding No. 205, Dist. Cuttack-753009.

21 M/s.Laxminarayan Ayurvedic Pharmacy, At -Alamchand Bazar (H.No.-157), Po-Chandinichowk, Dist. Cuttack-753002.

22 M/s.RG Pharmaceuticals, Plot No.484 At-Mankha, Po. Sailo Gobindapur, Kj.Bauribandhumarg, Dist. Cuttack-754003

23 M/s.Tarun Ayurvedic Pharmacy, At- Samadhipatna(Plot No.1020/64, Ward No.25) Dist. Cuttack-753003

24 M/s.Baal Gopal Agrovet and Chemical, Industries Pvt. Ltd., 41, New Industrial Estate, Jagatpur, Dist. Cuttack-754021.

25 M/s.Susar Pharma, At- Plot No.6, Holding No.17, Ward No. 22, Po-Bidanasi, Dist. Cuttack -753014

26 M/s.Bharat Vaisajyam, At-Bisalyakarani Lane (Ward No.24, Holding No.1194), Po. Madhupatna, Dist. Cuttack-753010.

27 M/s.Krushna Ayurvedic Pharmacy, At/Po-Vikasnagar, (Plot No. 317), Badambadi, Dist. Cuttack-753012

28 M/s.Usha Ayurvedic Pharmacy, At-Meria Bazar, Ward No.-19, Holding No. 24/B, Po-Buxi Bazar, Dist. Cuttack-753001.

29 M/s.Konark Ayurvedic Pharmacy, At- Diha Nachipur, Po-Telenga pentha, P.S. Cuttack Sadar, Dist. Cuttack-753051

30 M/s.Welfare Pvt.Ltd, At-B-44 & 45, New Industrial Estate, Po. Jagatpur -754021, Dist. Cuttack

31 M/s.Kosmic Laboratories, S 2/63 (A-63), New Industrial Estate, Jagatpur, Dist. Cuttack, Pin-754021

32 M/s.PMP Herbs & Pharmaceuticals, D-2/4, NewIndustrial Estate, Jagatpur, Dist. Cuttack-754021

33 M/s.Orissa Ayurved Bhawan, (College Square, Plot No.969/2322, Ward No. 33), At/Po. Ranihat Dist. Cuttack-753003

34 M/s.Rana Pharmaceuticals, At- Kathgadasahi, WardNo-16, Holding No.218, Po. Baxi Bazar, Dist. Cuttack-753001

35 M/s.Rohit Enterprises, Plot-9, New Industrial Estate, Phase-III, Po-Jagatpur, Dist. Cuttack-754021

36 M/s.Pabitra Ayurvedic Pharmacy, At- Naranpur [Plot No.96, Holding No. 107 (1)] Po. Bramhapura Via-Banki, Dist. Cuttack, Pin-754008

37 M/s. D M Health Care, At- Rajendra Nagar (Plot No.115/619-820, Holding No.1415/ B), Po. Madhupatna, Dist. Cuttack, PIN – 753010, **Administrative office :** At-Room No.100/111, Municipal Market Complex, OMP Square, Cuttack-753003,

38 M/s.Tarinee Herbochem Labs, At/Po. Athgarh, (PlotNo-1567), Dist. Cuttack, Pin-754029

39 M/s.Dream Herbal Products, At–9, New Industrial Estate, Jagatpur, Dist. Cuttack, Pin - 754021

40 M/s.Healing Heritage, At-Kochila Nuagaon, Mangarajpur, Po. Badasamantarapur, Via-Charbatia, P.S. Tangi Choudwar, Dist. Cuttack-754028

41 M/s. Narayan Ayurvedic Aushadhalaya, At- Kazibazar(Plot No. 471, Holding No.464, ward No.5), Po. Chandinichowk, Dist. Cuttack, PIN-753002

42 M/s.Dristi Consumer Care, Plot No. 2273/2449, At-New Industrial Estate, Po-Jagatpur, Dist. Cuttack-754021

43 M/s. Sindhushuda Ayurvedic Pharmacy, At- Dagarapada, (Plot No.1922, Holding No.259), PB No.511, Po. Chandini Chowk, Dist. Cuttack-753002

44 M/s. R.G. Pharma, Plot No.484/177, At- Mankha, PO. Govindpur, Dist. Cuttack, 754003

45 M/s.Aster Formulations, At- Plot No. 9, Phase-II, New Industrial Estate, Po. Jagatpur, Dist. Cuttack

46 M/s.Seashore Ayurveda, Plot No. 184 & 185, New Industrial Estate, Jagatpur, Dist. Cuttack-753021

47 M/s. Janhabi Ayurvedic Pharmacy, At-Plot No.121, New Industrial Estate, Jagatpur, Dist. Cuttack-753021

DEOGARH DISTRICT = (1)

48 M/s. Vanousadhi Vikash, At/Po. Barkote, Plot No.82/3275, Holding No.139/29, Dist. Deogarh.

GANJAM DISTRICT = (32)

49 M/s.Utkal Chemical Ausadhalaya, At/Po-Aska, (Holding No.33/28, Ward No.12), Dist. Ganjam, Pin-761110.

50 M/s.National Ayurvedic Pharmacy, At/Po-Kabisuryanagar(Plot No.4041), Dist. Ganjam, Pin-761104.

51 M/s.Utkal Ayurvedic Co-operative Pharmacy Ltd., At/Po-Aska, Dist. Ganjam, Pin – 761110

52 M/s.Srinivas Ayurveda Bhawan, At- Kabisuryanagar, Banadevipatna, Plot No.1858, Ward No. 13, Dist. Ganjam, Pin-761104

53 M/s.Biswesh Pharmacy, At/Po-Bellaguntha (Pentha Street), Plot No.976, Holding No.398, P.S. Bhanjanagar, Dist. Ganjam, Pin-761119

54 M.s Dhanwantary Ayurvedic laboratory, I.B. Road, Kabisurya nagar, (Plot No.1242), Dist. Ganjam, Pin-761104.

55 M/s.Subasini Ayurved Bhawan, At- Lalasasan (Plot No.415/84, Ward No.17), Po. Aska, Dist. Ganjam, Pin-761110.

56 M/s.Sri Bhaskar Ayrurvedic Pharmacy, At- Gulanthara, Po-Haladia Padar, (Plot No.802, Holding No.1875), Berhampur-760003, Dist. Ganjam

57 M/s.Kalinga Ayurvedic Pharmacy, At-Mukundpur, (Plot No.138), Po-Ranajhalli, Via-Pusrusottampur, Dist. Ganjam, Pin-761018.

58 M/s.Amrit Pharmaceuticals & Research Centre, At-11/1, Industrial Estate, Po-IDCO Shed, Berhampur, Dist. Ganjam-760008

59 M/s.Divya jivan Pharmacy, At-Raghunath Temple Lane, Po-Sorada, Dist. Ganjam, Pin-761108.

60 M/s.Arnapurna Herbal Formulation, At-Chandrama Street (Plot No.369/5), Berhampur -760009, Dist. Ganjam

61 M/s.Amritved (India), At- Ambasikarpur, (Plot No.1503/2274, 1504/2275, 1505/213, 2214, 2215, 2216), Po. Kabisuryanagar, Dist. Ganjam, Pin-761104

62 M/s.Roshan Laboratories, At-Plot No.453, Khaspa Street, Po. Berhampur, Dist. Ganjam

63 M/s.Keshav Krishna Ayurvedic Pharmacy, At- Lanjipally(Plot No.799/2151, 379/959, 958/2148), Holding No.18283, Municipal Colony, Ramnagar 4th Lane, Berhampur, Dist. Ganjam, Pin-760008

64 M/s.Sree Laboratories, At-Chadiapada, Po-Kalamba, P.S. Kabisuryanagar, Dist. Ganjam, Pin-761105.

65 M/s.Bharadwaj Pharma, At/Po-Polosara, Main Road, (Holding No.98, 99, 100, Sector No.II), Dist. Ganjam, Pin-761105

66 M/s.Ayurveda Unnati Sansthan, At/Po. Kabisuryanagar (Plot No.318, Ward No.13, Ambasekhapur), Dist. Ganjam-761104

67 M/s.Aditya Ayurvedic Pharmacy, At-Banadevipatna, Po. Kabisuryanagar, Dist Ganjam, Pin-755043

68 M/s. Chyawan Ayurvedic (India), At/Po. Polsora, J.N.Street, Dist. Ganjam Pin-761105

69 M/s. Digvijayee Ayurvedic Pharmacy, At-Ayodhyanagar, 2nd Line, Berhampur - 760010, Dist. Ganjam

70 M/s.Ganjam Amla Company, Holding No. 145, Ward No. 13, Hanuman Bazar, Main Road, Berhampur-760002, Dist. Ganjam.

71 M/s.Manorama Ayurvedic, Pharmaceuticals & Research Centre, At-Galagandapalli (Plot no.-3652/7152), Po. Rambha, Dist. Ganjam

72 M/s.L.A.K. Herbomineral Industry, At/Po. Palurgarh, Via - Humma, Dist. Ganjam Pin-761034

73 M/s.Vaidya Formulations, At/Po. Ankuli (Plot No.1266, Ward No.27), Via-Berhampur, Dist. Ganjam, PIN- 760010

74 M/s. Biswakarma Ayurved Pvt Ltd, At/Po. Khalikote (Sibanandanagar), Dist. Ganjam

75 M/s. Rashmi Aquatech, PlotNo-594, Gandhinagar, 1st Lane, Berhampur, Dist. Ganjam-760001

76 M/s. Vedanta Ayurvdic Pharmaceuticals, At- Gandhinagar (Plot No.301/2828, 302/2829, 304/2830), Po. Berhampur-760001, Dist. Ganjam

77 M/s. Janayuga Ayurvedic Pharmacy, At/PO. Bhanjanagar, Dist. Ganjam, Pin-761126.

78 M/s. Narnia Health Care, At- Plot No.154, Po. Antarpada, Dist. Ganjam, Pin-761117.

79 M/s. Sapla Drugs Pvt. Ltd., At- D-2/2, Industrial Estate Berhampur, Dist. Ganjam, Pin-761010.

GAJAPATI DISTRICT = (1)

80 M/s.Swasthya Bilas Pharmacy, At/Po-Kashinagar, Dist. Gajpati, PIN-761206

JAJPUR DISTRICT = (10)

81 M/s.Rasayan, At/Po. Panikoili(PlotNo.133, 134, 136&137), Dist. Jajpur-755043.

82 M/s.Gantayat Ayurvedic Pharmacy, At-Khandrapur, (Plot No -19), Po. Hatasahi, Via-Panikoili, Dist. Jajpur Pin-755043

83 M/s.Vitona Herbs ResearchCentre, At-Nanpur, Po. Balichandrapur, Dist. Jajpur, Pin No. 754205

84 M/s.Dalai Ayurvedic Pharmacy, At-Soti (PlotNo-2920/2926), Po. Hatasahi, Via-Panikoili, Dist. Jajpur-755043

85 M/s.Mahima Ayurvedic Pharmacy, At-Kumari, Po. Jaraka, Dist. Jajpur, Pin-755050

86 M/s.Dexla Ayurvedic Pharmacy, At- Chadikhole Chhak, Po. Sunguda, Via - Dhanamandal, Dist. Jajpur Pin-754024

87 M/s. Shree Ayurvedic Products, At-Allijanga, Po. Chandikhole, Via-Haridaspur, Dist. Jajapur, 755044

88 M/s. Mohan Ayurvedic Product, At-Bilipadia, Po. Bhotaka, Dist. Jajpur

89 M/s. Prusty Ayurvedic Pharmacy, At-Dihakuransha, Po. Sadanandapur, Dist. Jajpur, 755009

90 M/s.Gopal Ayurvedic Pharmacy, At- Alatiri (Kankola), Plot No.1601, Holding No.350, Po-Panikoili, Dist. Jajpur, Pin-755019

JAGATSINGHPUR DISTRICT = (4)

91 M/s.Bhagabat Drugs & Pharmaceutical Laboratory, At-Sampur, P.O. Dedhasara Deuli, Dist. Jagatsinghpur-754104.

92 M/s. Sishu Ananta Ashram, At - Arilo, Po - Sudarsan, Via - Kolar, Dist. Jagatsinghpur-754162.

93 M/s.Kapileswar Enterprisers, At-Kheraspatna(Plot No.47), PO/Dist. Jagatsinghpur- 754103.

94 M/s.Dibakar Ayurvedic Research Laboratory, At – Sujanga(Plot No.765), PO/ Dist. Jagatsinghpur.-754103

JHARSUGUDA DISTRICT = (1)

95. M/s.Shakti Pharmacy, At/Po-Talpatia, Dist. Jharsuguda, Pin-768204

KHURDA DISTRICT = (24)

96 M/s.Narayan Pharmaceuticals Pvt. Ltd, 149, Sector-A, Zone-A, Mancheswar Industrial Esate, Bhubaneswar-751010, Dist. Khurda

97 Govt. Ayurvedic Hospital Pharmacy, At- Nageswar Tangi, (Plot no.-421), Mausima Chhak, Po-BJB Nagar, Bhubaneswar, Dist. Khurda, Pin-751014

98 M/s.B.G. Pharmaceuticals, 187, Zone-B, Sector-A, Mancheswar Industrial Estate, Bhubaneswar-751010, Dist. Khurda

99. M/s.Eastern Drug (Ayurvedic Division), 119 E, Mancheswar Industrial Estate., Bhubaneswar-751010, Dist.Khurda

100 M/s.Kingsy Pharmaceuticals Works, D-2/6, Mancheswar Industrial Estate., Bhubaneswar-751010, Dist. Khurda

101 M/s.Soumya Ayurvedic Pharmacy, At/Po-Nachuni(Plot No.472), Dist. Khurda

102 M/s.Hindustan Ancestral Annal Herbs, At-Pankajsahi, Po. Mardabadi, Via-Bolgarh, Dist. Khurda-752066

103. M/s. Herby International Pvt Ltd, 27-A/1, Chandaka Industrial Estate, Bhubaneswar, Po. KIITS, Dist. Khurda-751024

104 M/s. Jagannah Ayurvedic Pharmacy & Research Center Pvt Ltd, At-248, Jagamara, Po. Khandagiri, Bhubaneswar, Dist. Khurda Pin-751030

105 M/s. Kashyapa Pharmaceuticals, Plot No-LIV-71, 4th Phase, Dumduma Housing Board Colony, Bhubaneswar, Dist. Khurda Pin-751019

106 M/s.Bhakti Vedanta Pharmaceuticals, Plot No-559/676, Ekamravihar, IRC Village, Bhubaneswar, Dist. Khurda Pin-751015

107 M/s. J.D Medicare Pvt Ltd., At-Plot No-A/30, Chandaka Industrial Estate, Po. KIITS Campus, Bhubaneswar, Dist. Khurda Pin-751024

108 M/s. Scorl Laboratory, At-Plot No.48/1335, Kapilprasad, Po. Bhimatangi, Bhubaneswar-751020, Dist –Khurda

109 M/s. Banani Herb Care, At-Plot No.1025, Gangapada, Bhubaneswar, Dist. Khurda, PIN-752054 , **Head Office : At-** Plot No.950, Nilakantheswar Lane, Baramunda, Bhubaneswar-751003

110 M/s. Bio Sourcing.Com (P) Ltd., Vill.- Gauda kashipur, Po. Janla, Ps- Jatani, Dist. Khurda-7520054, **Head Office** : A-41, Ashok Nagar, Unit-II Bhubaneswar, Dist. Khurda, Pin-751009

111 M/s. M.G.M. VISION LABORATORIES PVT. LTD., Plot No-C/122, HIG, Housing Board Colony, Baramunda, Bhubaneswar, Dist. Khurda, Pin-751003

112 M/s. Das Herbals, At/Po. Mangalahorry (Plot No.586), Dist. Khurda

113 M/s. Ayur Veshaj Pratisthan, At/Po-Laxmi Sagar(Plot No.843/844), Bhubaneswar-751006, Dist. Khurda

114 M/s. Sadguru Seva Trust Ayurvedic Pharmacy, At-Tutumberpally, Po-Pari Orada, Via- Tangi, Dist. Khurda 752023

115 M/s. Vaidya Booti Pharmcy, At/Po. Naharakanta(Plot No.498), Bhubaneswar, Dist. Khurda, 752101

116 M/s. Genjovials, S-3/158, Zone-B, Mancheswar Industrial Estate, Bhubaneswar-10, Dist. Khurda

117 **M/s.INCAM LIFE SCIENCES**, At-Sri Radha Krishna, Kedar Gouri Road, (Plot No.232, Holding No.14(1)), Bhubaneswar, Po. Old Town, P.S. Lingaraj, Dist. Khurda, PIN-751002

KEONJHAR DISTRICT = (1)

118 M/s. Khatore Pharmaceuticals Pvt. Ltd., At- Plot No. 413, Ward No. 6, Po-Barbil, Dist. Keonjhar, Pin-758035.

KALAHANDI DISTRICT = (1)

119 M/s. Sitaya Indian Medicine Pharmacy, At- Ghugurpalla, Po. Chahagaon, Via-Utkella, Dist. Kalahandi

KANDHAMAL DISTRICT = (1)

120 M/s. J.C.B. Ayurvedic Pharmacy, At-Plot No.2/A, Industrial Estate, Phulbani – 762001, Dist. Kandhamal.

KORAPUT DISTRICT = (2)

121 M/s.Ashu Ayrvedic Pharmaceuticals & Research Center, At-Plot No.839/958, Janiguda, Po-Similiguda, Dist. Koraput-764036

122 M/s. Gopal Gou Anusandhan Kendra, Plot No. 1051/1, Khata No. 246/640, At/ Po. Aunli, Dist. Koraput, Pin-764063

MAYURBHANJ DISTRICT = (9)

123 M/s. Radhakanta Ayurvedic Pratisthan, At-Chhancha Industrial Estate, Po. Baripada, Dist. Mayurbhanj, Pin-757001.

124 M/s. Nagarjun Ayurvedic Pharmacy, At/ Po-Takatpur, Via-Baripada, Dist. Mayurbhanj-757003

125 M/s. Agnivesha Ayurvedic Pharmacy, Ward No. 14, Plot No.370/1, At-Sungadia, Po-Baripada, Dist. Mayurbhanj-757001.

126 M/s. OM Chemicals, At/Po-Jashipur, Dist. Mayurbhanj, Pin-757034

127 M/s. Ambica Ayurvedic Pharmacy, At/Po-Kantipur, Via-Gadadeulia, Dist. Mayurbhanj-757082

128 M/s. Vesaj Ayurvedic Pharmacy, At/Po-Maudi, Via-Jashipur, Dist. Mayurbhanj, Pin-757034.

129 M/s. Swambalambi Producer Company Ltd., Vill-Janjrapal, P.S.-Kuliana, Dist. Mayurbhanj, Pin-757003

130 M/s. Suraj Pharmaceuticals situated, At/Po. Damodarpur, (Plot No. 1217/3107, 1213/3108), Dist. Mayurbhanj, Pin-757002

NAYAGARH DISTRICT = (1)

131 M/s.OMCAR Pharmacy, At/Po -Singarpali(Plot No.924), Dist. Nayagrh, PIN-752082

NUAPADA DISTRICT = (2)

132 M/s.Prachina Bharatiya Vidya Sabha Gurukula Ashram, At-Amsena, Po-Khariar Road, Dist. Nuapara, Pin-766109

133 M/s.Jai Bajrangwali Pharmacy, Plot No.422/1119, Holding No.363/54, At/Post/ Dist. Nuapara-766105

PURI DISTRICT = (9)

134 M/s. Shivashakti Ayurvedic Pharmacy, Ward No-7, College Road, Po/Dist. Puri-752001

135 M/s. Lokaseva Pharmacy, At -Purunanahar, Balisahi (Shyamakali Lane), Dist. Puri-752001.

136 M/s. Govt. Ayurvedic Pharmacy attached to Gopabandhu Ayurveda Mohavidyalaya, V.I.P. Road, Po/Dist. Puri-752002

137 M/s. Sri Jagannath Vaidyasala, At-Plot No.512, Holding No.648, Nabakalebar Road, Dist. Puri-752002

138 M/s. Ayurmed India, At-Penthakata, Sribihar Road, Dist. Puri, **Marketed at-** Jhadeswari Club Lane, Puri Town, Dist. Puri-752001

139 M/s. Utkal Vaidyasala Pharmaceuticals, At/Po. Sarvodayanagar (PlotNo-233/804), Dist. Puri-752002

140 M/s. Herbs Cure, At-Chandan Hazuri Road, Infront of S.C.S . College, Puri Town, Dist. Puri-752001.

141 M/s.Prakruti Pharmaceuticals, At-Haripur, P.S.- Blanga, Po. Pipli, Dist. Puri

142 M/s. Shree Shankaracharya Govardhan Goshala Govigyan Ayurveda, Anusandhan Kendra, Shankaracharya Math, Bali Sahi, Po/Dist. Puri-752021

SAMBALPUR DISTRICT = (2)

143 M/s. H K Medi Pharma, At-plot No.937 / 260, Jayantapur, Po. Kabarpali, Dist. Sambalpur, PIN – 768112

144 M/s. Sree Diagnostic and Research, At/Po. Jamankira(Plot No.992/2260), Via-Kuchinda, Dist. Sambalpur

SUNDARGARH DISTRICT = (4)

145 M/s.Saya Pharmachem, At -Jagada (PlotNo-392/601, 602) Rourkela, Po-Sakti Nagar, Dist. Sundergarh-769014, **Admn. Office**:-D/284, (Near NIR), Koel Nagar, Rourkela-769014

146 M/s.Calcide (INDIA), At-B-29, Industrial Estate, Po-Panposh, Rourkela, Dist. Sundergarh-769004

147 M/s.ARIHANT Industries, At / Po. Rajgangpur, Plot No - 673/4946, Dist. Sundargarh, PIN - 770017

148 M/s.Kamadhenu Research Institute, At-Plot No.v-12, Civil Township, Po-Raurkela, Dist. Sundergarh 769004

କେତେକ ଉପଯୋଗୀ ୱେବ୍‌ସାଇଟ୍

www.nmpb.nic.in

www.smpborissa.org.in

www.indianmedicine.nic.in

www.indianspices.com

www.cimap.org

www.frlht.org

www.greenhealer.net

www.plantsdatabase.com

www.indiamart.com

www.agricultureinformation.com

www.herbalfarming.com

www.cimapl.com

www.orissanhm.ori.nic.in

କେତେକ ଉପଯୋଗୀ ଠିକଣା

1. Chief Executive, National Medicinal Plants Board, Department of AYUSH, Ministry of Health and Family Welfare, Govt. of India, Chandralok Building, 36, Janpath, New Delhi-110001, Ph. 011-23319360/23319255/23319356, Fax : 011-23319360, E-mail:nmpbindia@indiatimes.com

2. Chief Executive, State Medicinal Plants Board, Odisha, Mayur Bhawan, Saheed Nagar, Bhubaneswar, Dist.Khurda, Odisha, PIN-751007, Ph. 0674-2543911, Fax:0674-2544911, E-mail : smpborissa@gmail.com, www.smpborissa.org.in

3. Director Indian System of Medicine and Homeopathy, Odisha, 3rd Floor, Heads of Department Building, Bhubaneswar-751001, Ph. (0674) 2394577 (O)

4. General Manager (Head Quarters), Odisha Forest Development Corporation Ltd., A-84, Kharvel Nagar, Unit-III, Bhubaneswar-751001, Ph. 0674-2535064, Fax-2535934, (Marketing Information Cell on NTFP and Medicinal Plants).

5. Managing Director, Tribal Development Co-operative Corporation Ltd., Rupali Square, Bhoinagar, Bhubaneswar-751022, Ph.0674-2542475/2542617, Fax : 0674-2544828, Email : mdtdcc@sancharnet.in

6. General Manager, NABARD, Bhubaneswar, Ankur 2/1, Nayapalli Civil Centre, Bhubaneswar-751015, Ph. 0674-2557218/2557132/2555297, Fax : 0674-2552019 (For Obtaining Support For Value Addition of Medicinal Plants)

7. Odisha Khadi & Village Industries Board, Kharvela Nagar, Unit-III, Bhubaneswar-751001, Ph.0674-2502282/2502774/2501862, Fax : 0674-2503552

8. Dr. S.N. Naik, Centre for Rural Development & Technology, H.No. 21, West Avenue, Indian Institute of Technology Campus, Hauzkhas, New Delhi-110016, Ph.011-26591162 (O), 26591176 (R), 26516116 (R) [For obtaining Neem Seed Decorticators in bulk quantity]

9. Agriculture and Processed Food Product Export Development Authority (APEDA), 3rd Floor, NEW-I Building, 3 Siri Institutional Area, August Kranti Marg, New Delhi-110016, Ph. 011-26513204, 26513216, 26514572, 26534186, E-mail:headq@apeda.com

10. Director, Central Institute of Medicinal and Aromatic Plants, Near Kukrail Picnic Spot, Po. CIMAP, Lucknow-226015 (UP), Tel. 0522-2359623/2342683, Fax : 0522-2342666, E-mail:root@cimap.sirnetd.ernet.in

11. Director General, Indian Council of Forestry Research and Education, New Forest, Dehradun-248006 (Uttaranchal)

12. Head, Non-Wood Forest Produce Division Tropical Forest Research Institute, Mandla Road, Jabalpur-482021 (MP), Ph. 0761-2840751, 2840483, Fax:0761-2840484, 4044002

13. President and Managing Director, Centre of Minor Forest Products, HIG-2, No 8B, Indirapuram, GMS Road, Po. Majra, Dehradun, PIN-248171, Ph.2621302, 2629936, E-mail-shivamfp@nde.vnls.net.in

14. Foundation for Local Health Traditions (FRLHT), 74/2, Jarakabande Kaval, Attur, P.O./Via. Yelahanka, Bangalore-560064 (Karnataka), Tel.080-28565873, www.frlht.org, www.greenhealer.net

15. Director, Horticulture, Odisha, National Mission for Medicinal Plants, Odisha, Udyan Bhawan, Nayapalli, Bhubaneswar-751015, Dist.Khurda, Ph.0674-2551831/2555691, E-mail:udyanhort@sify.com

16. ପ୍ରକଳ୍ପ ନିରୀକ୍ଷକ, ସହାୟକ କେନ୍ଦ୍ର, ଜାତୀୟ ଔଷଧୀୟ ବୃକ୍ଷ ପରିଷଦ, ଉଦ୍ୟାନ ବିଭାଗ, କୃଷି ମହାବିଦ୍ୟାଳୟ, ଓଡ଼ିଶା କୃଷି ଓ ବୈଷୟିକ ବିଶ୍ୱବିଦ୍ୟାଳୟ, ଭୁବନେଶ୍ୱର-୭୫୧୦୦୩, ଫୋନ: ୦୬୭୪-୨୩୯୨୮୧୮, ସମ୍ପ୍ରସାରଣ ୧୪୨ (ଅଫିସ୍), Email: fcnmpbouat@yahoo.com

17. Chief Executive, Regional Plant Resource Centre, Forest and Environment Department, Govt. of Orissa, Nayapalli, Bhubaneswar-751015, Odisha Ph: 0674-2557925

18. Institute of Minerals and Material Technology (Regional Research Laboratory), Bhubaneswar-751013, Odisha, Ph: 0674-2587485

ଓଡ଼ିଶାର କେତେକ ବ୍ୟବସାୟୀଙ୍କ ଠିକଣା

1. Ashok Kumar Patri, Co-ordinator Buyers of Medicinal Plant Products, HIG-63, Dharma Vihar, Bhubaneswar, PIN-751030, Odisha, Cell : 09937133534
2. Annapurna Herbal Formula, Chandan Street, Berhampur, PIN-767002, Dist. Ganjam, Odisha
3. Abhimanyu Dhal, 110, Baramunda, Housing Board Colony, Ph. 0674-2551332
4. Ashok Gupta, At/Po. Khariar Road, Dist. Nuapada, Odisha, Ph. 06678-222380
5. Abdul Gafar Khan, At/Po. Boden, Dist. Nuapada, Odisha, Cell : 09437363179
6. Atul Dholakia, At/Po. Khariar Road, Dist. Nuapada, Odisha, Ph. 06678-222225
7. Mr. Anup Naik, Darling Export, Reba Colony, Kafla, Cuttack-2, Cell : 9437163146
8. Beekay Suppliers, At/Po. Bagdehi, Dist. Jharsuguda, PIN-768220, Ph. 06645-286152
9. Bhimsen Behera, At/Po./Dist. Sundergarh, Cell : 9437758619
10. Bishnu Prasad Agrawal, At/Po. Rajkhariar, Dist. Nuapada, Ph. 06671-232285, Cell : 9437328831
11. Bisouceing. Com (P) Ltd., A-41, Ashok Nagar, Janpath, Bhubaneswar, PIN-751009, Ph. 0674-2535509/2535409, Cell : 9437179826, E-mail : sales@biosourcing.com
12. Central Agro & Allied Products (P) Ltd., N-6/132, IRC Village, Nayapalli, Bhubaneswar-15, Ph. 0674-2555479, Cell : 0943704640
13. Debaram Agrawal, At/Po. Harishankar Road, Dist. Bolangir,
14. East Coast Biotech, 99, Surya Nagar, Bhubaneswar, PIN-751003, Ph. 0674-2333370
15. Jaikishan Agrawal, At/Po. Kantabanji, Dist. Bolangir, PIN-767039
16. Janardan Prasad Ram, Om Chemical, At/Po. Jashipur, Dist. Mayurbhanj, Ph. 06797-232991
17. Kotnarayan Murty & Co., Berhampur, Ph. 0680-22525030, Cell : 09861150066

18. Keshab Chandra Mishra, Baidya Bhawan Chemicals, Khandasahi, Cuttack, Ph. 0671-2353642, Fax : 0671-2442367

19. B.L. Goel, Puranibasti, Kantabanji, Dist. Bolangir, PIN-767039

20. P.K. Pattnaik, MD, Kalinga, Herbal Production Training & Export (P) Ltd., 52, Nuasahi, Rasulgarh, Bhubaneswar, PIN-751010, Ph. 0674-2580222, 2588600, E-mail : Kalingaherbal@yahoo.co.in

21. MV Ramana, Gajapati Junction, Rayagada, Po/Dist. Rayagada, Odisha, Ph. 06856-222325, Cell : 09437234979

22. Manmohan Singh, At. Sunapur, Po. OMP Koraput, Dist. Koraput, PIN-764021, Ph. 06852-274156

23. Murarilal Agrawal, Station Basti, Po. Bamra, Dist. Sambalpur, PIN-768221, Ph.06652-232323

24. Maa Maheswari Herbal & Spices Farms Pvt. Ltd., At/Po. Attabira (Near Post Office), Dist. Bargarh, PIN-768027, Ph. 06682-220074/225088, Cell : 9437158472/9937102637

25. Omkarmal Nathmal Agrawal, Near Railway Station Road, Bagdihi, Po. Bagdihi, Dist. Jharsuguda, Ph. 06645-286178

26. Padmanav Meher, At/Po. Litiguda, Via. Sinapali, Dist. Nuapara, Cell : 9437362480

27. Shantanu Patra, Subarnarekha Marketing Pvt. Ltd., Jaleshwar, Balasore, Cell : 094370 66720, 092385 01990

28. Santosh Arya, SBI Road, Berhampur, Dist. Ganjam, Orissa, Ph. 0680-2221171

29. Sri Ganesh Trading Co., Marwaripara, Jharsuguda, Po./Dist. Jharsuguda, PIN-768201, Ph. 06645-272197

30. S. Senapati, Madhav Enterprises, S-1/90, Niladri Vihar, Bhubaneswar, Ph. 0674-2442619

31. SSS Bio-tech (P) Ltd., Bhubaneswar, Ph. 0674-2535509

32. Sujan Sahu, Near Debashish Lodge, Sundergarh, Ph. 06622-273153

ଇଂରାଜୀ–ଓଡ଼ିଆ ଶବ୍ଦକୋଷ

ଇଂରାଜୀ	ଓଡ଼ିଆ
Air Layering	ବାୟୁ କଲମୀ
Conservation	ସଂରକ୍ଷଣ
Critically Endangered	ସାଂଘାତିକ ବିପନ୍ନ, ଗୁରୁତର ବିପଦଗ୍ରସ୍ତ
Data Deficient	ତଥ୍ୟାଭାବ
Endangered	ବିପନ୍ନ
Extinct	ବିଲୁପ୍ତ
Guideline	ମାର୍ଗଦର୍ଶୀ ନୀତି
Least Concern	ନ୍ୟୁନତମ ପ୍ରଭାବିତ
Non-Timber Forest Produce	ଅଣକାଷ୍ଠ ବନଜାତ ଦ୍ରବ୍ୟ
Near threatened	ବିପଦ ସନ୍ନିକଟ
Processing	ପ୍ରକ୍ରିୟାକରଣ
Primary Processing	ପ୍ରାଥମିକ ପ୍ରକ୍ରିୟାକରଣ
Pruning	କାଷ୍ଟଛାଣ୍ଟ
Regeneration	ପୁନରୁତ୍ପତ୍ତି
Root Suckers	ମୂଳଚୋଷକ
Storage	ସାଇତି ରଖିବା
Sustainable	ଚିରନ୍ତନ
Tissue culture	ପେଶୀ ସମ୍ବର୍ଦ୍ଧନ ବା ଉତି ସମ୍ବର୍ଦ୍ଧନ
Threatened	ବିପଦାବସ୍ଥା
Vegetative Propagation	ଅଙ୍ଗୀୟ ବିସ୍ତାର
Vulnerable	ଶଙ୍କାକୁଳ

ସଂକ୍ଷେପଣ (Abbreviation)

HDPE	High Density Polyethylene
HMHD	High Molecular High Density
%	percentage ପ୍ରତିଶତ
IBA	Indole Butyric Acid ଇଣ୍ଡଲ ବ୍ୟୁଟିରିକ୍ ଅମ୍ଳ
PPM	Part per million ନିୟୁତର ଏକ ଭାଗ
NAA	Napthalane Acetic Acid
କି.ଗ୍ରା.	କିଲୋଗ୍ରାମ
ମି.ମି.	ମିଲିମିଟର
ସେ.ମି.	ସେଣ୍ଟିମିଟର
ମି.	ମିଟର

ସହାୟକ ଗ୍ରନ୍ଥସୂଚୀ

(1) Ambasta SP etal, 1992, The Useful Plants of India

(2) Bask U.C., Mahapatra AK, 2008, Conservation and Propagation of some Rare / Endangered / Threatened (RET) Tree Species of India - RPRC Bhubaneswar

(3) Bennet S.S.R. etal, 1991, Food from Forest

(4) Hota Biswanath, 2007, Harvesting, Processing and Marketing of Medicinal Plants in Orissa.

(5) Hussain Aktar, 1992, Dictionary of Indian Medicinal Plants

(6) Jain SK etal, 1991, Notable Plants in Ethno-Medicine of India

(7) Joshi Shankar Gopal, 2000, Medicinal Plants

(8) Koppula Hemadri etal, 1990, Glimpses of Medico-Botany of Bastar District (MP)

(9) Maheswari RC- Cultivation, Post Harvesting and Quality Assurance of Medicinal Plants.

(10) Ommen Summy etal, 2000, Tropical Indian Medicinal Plants, Propagation Methods.

(11) Prem Kishore etal, 1989, Medico-Botanical Exploration of Puri District

(12) Ram Prakash, 1991, Propagation Practices of Indian Trees

(13) Satyavati G.V. etal, 1987, Medicinal Plants of India Vol.2

(14) Saxena HO & Brahmam M, 1994-1996, Flora of Orissa, Vo.I to IV.

(15) Srivastava RC, 1989, Drug Plant Resources of Central India

(16) Swain Bijaya Kumar and Das Sanat Kumar, 2007, Visual Guide to Wild Medicinal Plants of Orissa.

(17) Troup RS, 1980, The Silviculture of Indian Trees Vol.III

(18) Ved D.K. etal, 2008, Conservation Assessment of Management Prioritisation for Medicinal Plants of Orissa.

(19) Veena Chandra, 1997, Edible Plants of Forestry Origin.

(20) World Health Organisation, 2003, WHO Guidelines on good agricultural and collection practices of Medicinal Plants.

(୨୧) ପାଣ୍ଡେୟ ବିବେକାନନ୍ଦ ଇତ୍ୟାଦି, ୧୯୮୮, ଆୟୁର୍ବେଦୀୟ ଔଷଧୀୟାଁ ଏବଂ ସାମାନ୍ୟ ଘରେଲୁ ଉପଚାର (ହିନ୍ଦୀ)

(୨୨) ମିଶ୍ର ମଳୟ କୁମାର, ୨୦୦୩, ଉଦ୍ଭିଦ ସଂଗ୍ରହ

(୨୩) ମିଶ୍ର ବ୍ରହ୍ମାଶଙ୍କର ଓ ରୂପଲାଲଜୀ ବୈଶ୍ୟ, ୧୯୯୦, ଭାବ ପ୍ରକାଶ (ହିନ୍ଦୀ)

(୨୪) ରଥ ସବ୍ୟସାଚୀ ଓ ମିଶ୍ର ନିମାଇ ଚରଣ, ୨୦୦୫, ଔଷଧୀୟ ଏବଂ ସୁଗନ୍ଧିଯୁକ୍ତ ଉଦ୍ଭିଦ

(୨୫) ଶର୍ମା ପ୍ରିୟବ୍ରତ, ୧୯୯୩, ଦ୍ରବ୍ୟଗୁଣ ବିଜ୍ଞାନ ଦ୍ୱିତୀୟ ଖଣ୍ଡ (ହିନ୍ଦୀ)

(୨୬) ହୋତା ବିଶ୍ୱନାଥ, ସମ୍ପାଦକ, ବନୌଷଧି, ସେପ୍ଟେମ୍ବର-ଅକ୍ଟୋବର ୨୦୦୪, ମେ-ଜୁନ ୨୦୦୭, ଜାନୁଆରୀ-ଫେବୃଆରୀ ୨୦୦୮, ଜୁଲାଇ-ଅଗଷ୍ଟ ୨୦୦୯, ଜାନୁଆରୀ-ଫେବୃଆରୀ ୨୦୧୧, ମାର୍ଚ୍ଚ-ଏପ୍ରିଲ ୨୦୧୧, ମେ-ଜୁନ୍ ୨୦୧୧, ଜୁଲାଇ-ଅଗଷ୍ଟ ୨୦୧୧, ନଭେମ୍ବର-ଡ଼ିସେମ୍ବର ୨୦୧୧.

(୨୭) ହୋତା ବିଶ୍ୱନାଥ, ୨୦୦୫, ବନୌଷଧି କୃଷିତତ୍ତ୍ୱ, ଚତୁର୍ଥ ସଂସ୍କରଣ

ଉଦ୍ଭିଦ ବିଜ୍ଞାନ ନାମାନୁସାରେ ସୂଚୀପତ୍ର

Sl.No.	Botanical name	Page No.
1.	*Aphanamixis polystachya* (Wall.) R.N.Parker.	49
2.	*Blepharispermum subsessile* DC.	86
3.	*Caesalpinia digyna* Rottl.	20
4.	*Celastrus paniculatus* Willd.	51
5.	*Cerbera manghas* (Roxb.) Pellegrin.	47
6.	*Cordia macleodii* (Griff.) Hook f. and Thoms.	95
7.	*Crataeva magna* (Lour.) DC.	62
8.	*Cycas circinalis* Linn.	15
9.	*Embelia ribes* Burm.f.	66
10.	*Embelia tsjeriam – cottam* (Roem. & Schult.) DC.	64
11.	*Eulophia spectabilis* (Dennst.) Suresh.	33
12.	*Garcinia xanthochymus* HK.f.	98
13.	*Gardenia gummifera*L.f.	27
14.	*Gloriosa superba* Linn.	43
15.	*Gnetum ula* Brongn.	76
16.	*Hedychium coronarium* Keonig.	84
17.	*Litsea glutinosa* (Lour.) Robbins.	78
18.	*Mesua ferrea* Linn.	37
19.	*Mucuna gigantea* (Willd.) DC.	29
20.	*Operculina turpethum* (Linn.) Silva-Manso.	35
21.	*Oroxylum indicum* (L.) Vent.	60
22.	*Paederia foetida* Linn.	41
23.	*Piper longum* Linn.	55
24.	*Polyalthia simiarum* (Buch.-Ham.)Hook. f. & Thoms.	74
25.	*Pterocarpus marsupium* Roxb.	53

26.	*Pueraria tuberosa* (Willd.) DC.	70
27.	*Rauvolfia serpentina* (L.) Benth. ex Kurz.	92
28.	*Salvadora persica* Linn.	58
29.	*Saraca asoca* (Roxb.) de Willde.	17
30.	*Schrebera swietenioides* Roxb.	72
31.	*Scindapsus officinalis* Roxb.	25
32.	*Stemona tuberosa* Lour.	22
33.	*Stereospermum chelonoides* (L.f.) DC.	45
34.	*Strychnos potatorum* L.f.	39
35.	*Swertia angustifolia* Buch-Ham. ex D.Dons.	31
36.	*Symplocos racemosa* Roxb.	88
37.	*Thalictrum foliolosum* DC.	68
38.	*Uraria picta* (Jacq.) Desv. ex DC.	23
39.	*Xylocarpus granatum* Koenig.	90
40.	*Zanthoxylum armatum* DC.	82
41.	*Zanthoxylum rhetsa* (Roxb.) DC.	80